5. Feb. 1974

Gruppe für Rüstungsdienste
Technische Abteilung
Sektion T2

Tel 031 / 67 62 04

Bern, den ~~22.10.73~~

A E N D E R U N G S M I T T E I L U N G NR E/4.4

Betrifft: Katalog 'Mittlerer Geländelastwagen 3t 4x4 Steyr A680'.
ALN des Kataloges 7610-773-2005

Aenderung:
- Inhaltsverzeichnis (INHALT).
- Wälzlager-Uebersicht (WAELZLAGER), neue Seitennummerierung.
- Reparaturkompetenzen, anstelle der Ausführung des Werkes, Ausführung Armee (ATR).

Aenderungsvermerk: Aenderung 10/73

Ausführung: Auswechseln:

- Inhaltsverzeichnis

Entfernen:

- Seiten 421 - 427

Neu einlegen nach der 'Textseite 419 zu Bildseite 94':

1. Blatt, Wälzlager, Seiten 420-421
2. Reparaturkompetenzen deutsch, Seite 1-18 (grün)
3. Reparaturkompetenzen französisch, Seite 1-18 (rosa)

- Diese Aenderungsmitteilung ist nach durchgeführter Aenderung vor der Titelseite des Kataloges einzulegen.

Gruppe für Rüstungsdienste
Sektion T2
Gruppe Identifikation

H. Aebi

Beilagen:

	Stempel/Unterschrift	Datum
Aenderung durchgeführt durch:	Eldg Zeughaus Burgdorf	1. APR. 1974

Groupement de l'armement
Division technique
Section T2

tél 031 / 67 62 04

Berne, le 22.10.73

AVIS DE MODIFICATION NO E/4.4

Concerne: Catalogue 'Camion moyen tout-terrain 3t 4x4 Steyr A680'
NSA du catalogue 7610-773-2005.

Modification:
- Table des matières (CONTENU)
- Aperçu sur les roulements (ROULEMENTS), nouvelle numérotation des pages
- Compétences de réparation, exécution de l'armée (STR) à la place de celle de l'usine

Mention de modification: Modification 10/73

Exécution:

Remplacer:
- Table de matière (CONTENU)

Enlever:
- Pages 421-427

Nouvelle insertion après la page 'Texte 419 pour illustration 94':

1. Feuille, roulements, pages 420-421
2. Compétences de réparation en allemand, pages 1-18 (vertes)
3. Compétences de réparation en français, pages 1-18 (roses)

- Cet avis de modification est à insérer devant la page du titre du catalogue après avoir effectué la modification.

Grupement de l'armement
Section T2
Groupe d'identifikation
H. Aebi

Annexe:

Modification exécutée par:	timbre/signature	date

TS 83/72

SCHWEIZERISCHE ARMEE / ARMEE SUISSE

ALN DES KATALOGES / NSA DU CATALOGUE 7610-773-2005

Ersatzteilkatalog
Catalogue pour pièces de rechange

Mittlerer Geländelastwagen
Camion moyen tout terrain
3t 4x4 Steyr A 680

STEYR A 680G ALN/NSA: 2320-773-2000
STEYR A 680GL ALN/NSA: 2320-773-2001

2. Ausgabe – 2. Edition

Stand vom September 1972 - Mise à jour en Septembre 1972

Änderungen vorbehalten - Sous réserve de modifications

GRD

BESONDERS ZU BEACHTEN

Bei jeder Ersatzteilbestellung ist außer der Teile-Nummer auch der Fahrzeug-Typ, die Fahrgestell-Nummer und die Motor-Nummer anzugeben.

A OBSERVER PARTICULIEREMENT

Pour chaque commande de pièces de rechange, on doit indiquier, en dehors du n.° de désignation, aussi le n° de châssis et le n° de moteur.

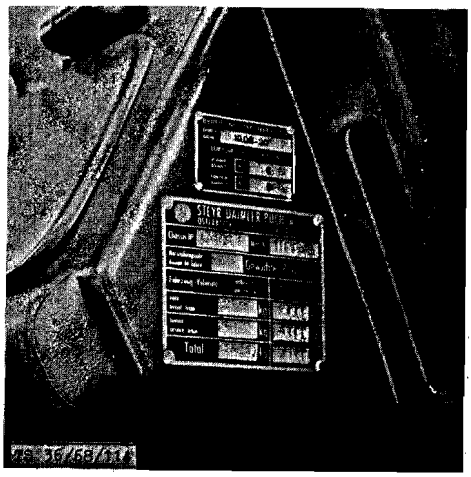

TYPENSCHILD

PLAQUE DE CARACTERISTIQUE

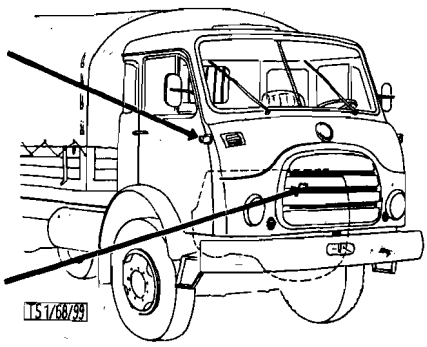

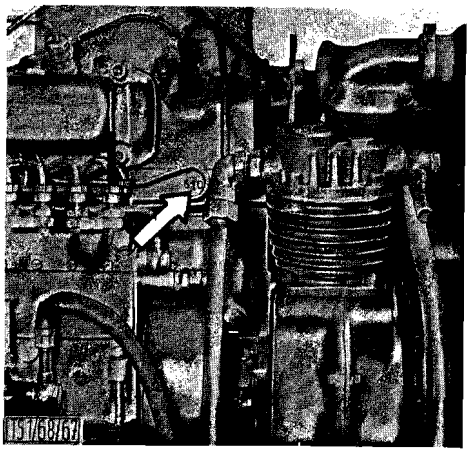

MOTORNUMMER

NUMERO DU MOTEUR

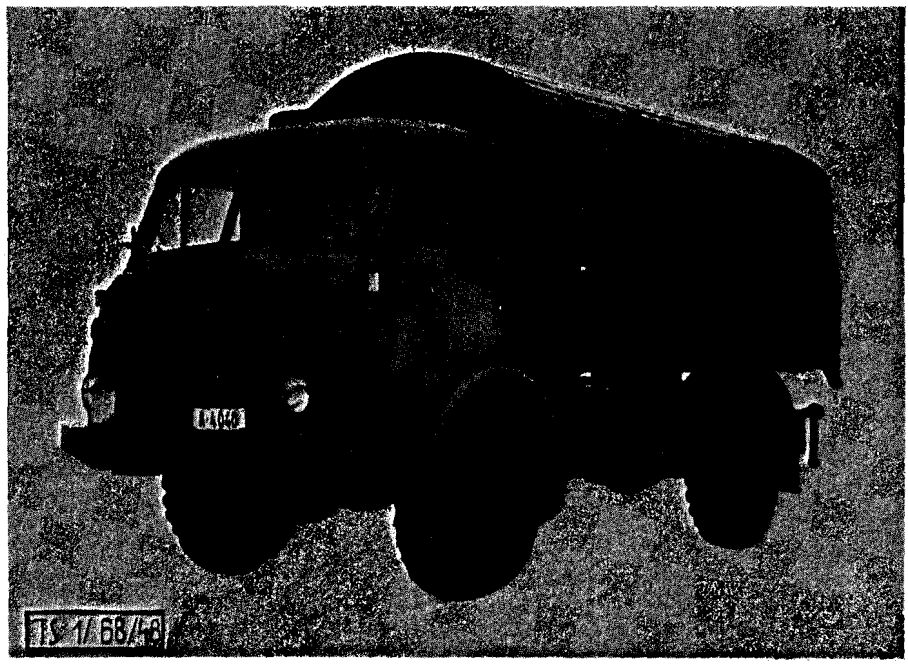

LKW Typ A 680g
LKW Typ A 680gl - Geländelastwagen
LKW Type A 680g
LKW Type A 680gl - Camion tout terrain

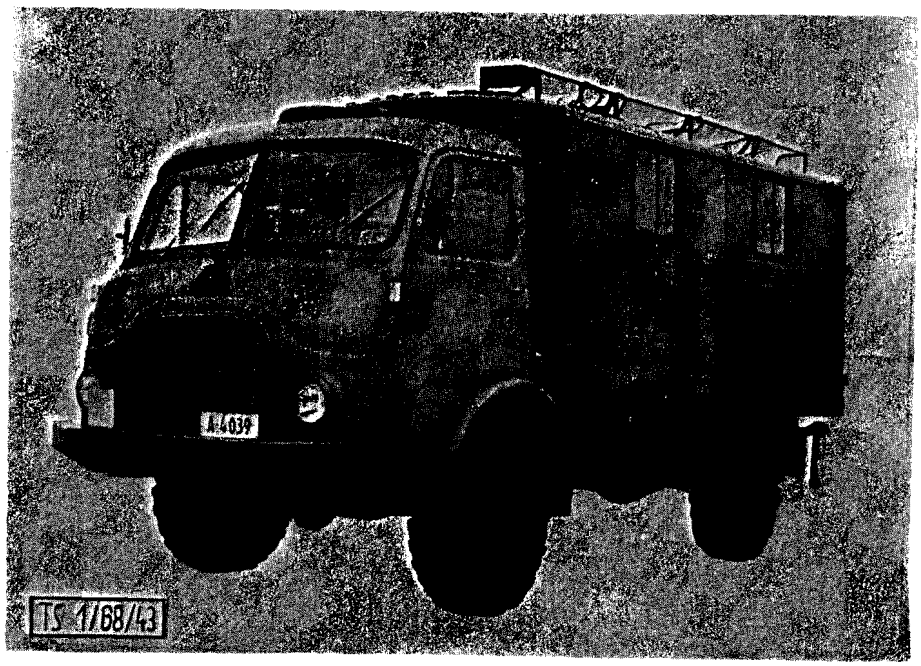

LKW Typ A 680g - Funkwagen
LKW Type A 680g - Camion de radio

INHALT CONTENU

Bild Illustration	Benennung	Dénomination	Textseite Text
	MOTOR	MOTEUR	
1	Motorgehäuse I	Carter moteur I	3
2	Motorgehäuse II	Carter moteur II	11
3	Kurbeltrieb	Embiellage	15
4	Motorsteuerung (bis M.N.1150)	Distribution (jusqu'au mot.no. 1150)	19
5	Motorsteuerung (ab M.N. 1151)	Distribution (à partir du mot.no. 1151)	25
6	Ölpumpe	Pompe à huile	29
7	Ölfilter	Filtre à huile	33
8	Wasserpumpe	Pompe à eau	37
9	Ventilatorantrieb	Commande de ventilateur	41
10	Einspritzanlage (bis M.N. 1150)	Installation d'injection (jusqu'au mot.no. 1150)	45
11	Einspritzanlage (ab M.N. 1151)	Installation d'injection (à partir du mot.no. 1151)	51
12	Einspritzpumpe	Pompe d'injection	57
13	Förderpumpe	Pompe d'alimentation	63
14	Regler	Régulateur	65
15	Spritzversteller	Commande d'avance à l'injection	75
16	Auspuffkrümmer	Collecteur d'échappement	77
17	Ölbadluftfilter	Filtre à aire à bain d'huile	81
18	Treibstoffilter	Filtre à combustible	85
19	Treibstoffbehälter	Réservoir	87
20	Fahrhebelgestänge	Tringlerie de gaz	91
21	Motoraufhängung	Suspension du moteur	95
22	Wasserkühler	Radiateur	99
23	Kompressor	Compresseur	101
24	Kupplung	Embrayage	107
	GETRIEBE	BOITE DE VITESSES	
25	Getriebegehäuse	Carter de boite de vitesses	111
26	Kupplungsbetätigung	Commande d'embrayage	115
27	Kupplungszylinder	Cylindres d'embrayage	119
28	Getrieberäder	Pignons de boite de vitesses	123
29	Getriebeschaltung	Changement de vitesses	127
30	Verteilergetriebegehäuse	Carter de boite transfert	133
31	Verteilergetrieberäder	Pignons de boite transfert	137
32	Schutzkorb	Protecteur de boite transfert	141
33	Schaltgestänge	Timonerie de commande	143
34	Nebenabtrieb	Prise de force	149
35	Gelenkwellen	Arbres de transmission	153
	HINTERACHSE	PONT ARRIERE	
36	Hinterachsbrücke	Pont arrière	157
37	Hinterachsantrieb	Commande du pont arrière	161
	BREMSANLAGE	INSTALLATION DE FREINAGE	
38	Bremsanlage A680g	Installation de freinage A680g	169
38a	Bremsanlage A680gl	Installation de freinage A680gl	183b
39	Bremsgerät	Appareil de frein	185
40	Druckregler	Régulateur de pression	189
41	Drucksicherungsventil	Soupape de surete de pression	195
42	Anhängerbremsventil	Soupape de freinage pour remorque	197
43	Umstellhahn	Robinet renversement	201
44	Leitungsfilter	Filtre	203
45	Absperrhahn	Robinet d'arrêt	205
46	Kupplungskopf (gelb)	Tête d'accouplement (jaune)	207
47	Kupplungskopf (rot)	Tête d'accouplement (rouge)	209
48	Betätigungszylinder	Cylindre de commande	211
49	Bremsgestänge	Timonerie de freinage	213
50	Handbremsgestänge	Timonerie de frein à main	219

Bild Illustration	Benennung	Dénomination	Textseite Text
51	Hauptbremszylinder	Maitre-cylindre	221
52	Vorderradbremse	Frein sur roue avant	223
53	Vorderradbremszylinder	Cylindre de roue avant	225
54	Hinterradbremse	Frein sur roues arrière	227
55	Hinterradbremszylinder	Cylindre de roue arrière	231
	LENKUNG	DIRECTION	
56	Lenkung	Direction	235
57	Lenkgestänge	Timonerie de direction	241
	VORDERACHSE	ESSIEU AVANT	
58	Vorderachsgehäuse	Carter d'essieu avant	247
59	Vorderachsantrieb	Commande de l' essieu avant	251
60	Vorderachsschenkel	Fusée d'essieu avant	255
	ELEKTRISCHE ANLAGE	INSTALLATION ELECTRIQUE	
61	Schaltplan	Plan de cablage	261
62	Elektrische Geräte I	Appareils électriques I	265
63	Elektrische Geräte II	Appareils électriques II	269
64	Instrumententafel	Tableau de bord	277
64A	Wischermotor	Moteur pour essuie-glaces	277a
	FAHRGESTELL	CHASSIS	
65	Fahrgestell1	Châssis	285
66	Auspuffleitung	Tuyauterie d'échappement	297
67	Stoßbalken	Pare-chocs	299
68	Seilwindengehäuse	Carter de treuil	301
69	Seilwindenantrieb	Commande de treuil	305
70	Seilführung	Guide de cable	311
	AUFBAU	CARROSERIE	
71	Fahrerhaus	Cabine	319
72	Türen	Portiere	331
73	Beobachtungslüke	Ouverture d'observation	339
74	Innenausstattung	Equipement interieur	341
75	Sitze	Sieges	349
76	Fahrerhausschweißteile	Emboutis de cabine	353
77	Heizung	Chauffage	355
78	Batteriekasten	Caisse de batterie	359
79	Sonderausstattung	Equipement	361
80	Bereifung	Pneus	365
81	Werkzeug und Zubehör	Outils et accessoires	367
	Verzeichnis der Zeichnungen zur Ladebrücke	Nomenclature des dessins pour pont de camion	
82	Verzeichnis der Baugruppen zur Ladebrücke A680g	Nomenclature de groupes d'ensembles pour pont A680g	373
83	Brückenunterbau A680g	Soubassement du pont A680g	379
84	Stirnwandkasten A680g	Caisson avant A680g	383
85	Inhalt der Schubladen	Contenance des tiroirs	387
86	Seitenladen, Rückladen und Galerie A680g	Ridelles, ridelle arrière et hausse A680g	389
87	Verdeckgestell A680g	Support de bache A680g	391
88	Zubehör	Accessoires	395
89	Verzeichnis der Baugruppen zur Ladebrücke A680gl	Nomenclature de groupes d'ensembles pour pont A680gl	397
90	Brückenunterbau A680gl	Soubassement du pont A680gl	403
91	Stirnwandkasten A680gl	Caisson avant A680gl	407
92	Seitenladen, Rückladen und Galerie A680gl	Ridelles, ridelle arrière et hausse A680gl	411
93	Teile zu Seilaufzug A680gl		415
94	Verdeckgestell A680gl	Support de bache A680gl	419
	Wälzlager-Uebersicht	Aperçu sur les roulements	420
			Seite/page
	Reparaturkompetenzen d/f	Compétences de réparation d/f	1-18
	Teilnummern-Verzeichnis	Index des numeros de pièces	1-23

Motor - Moteur

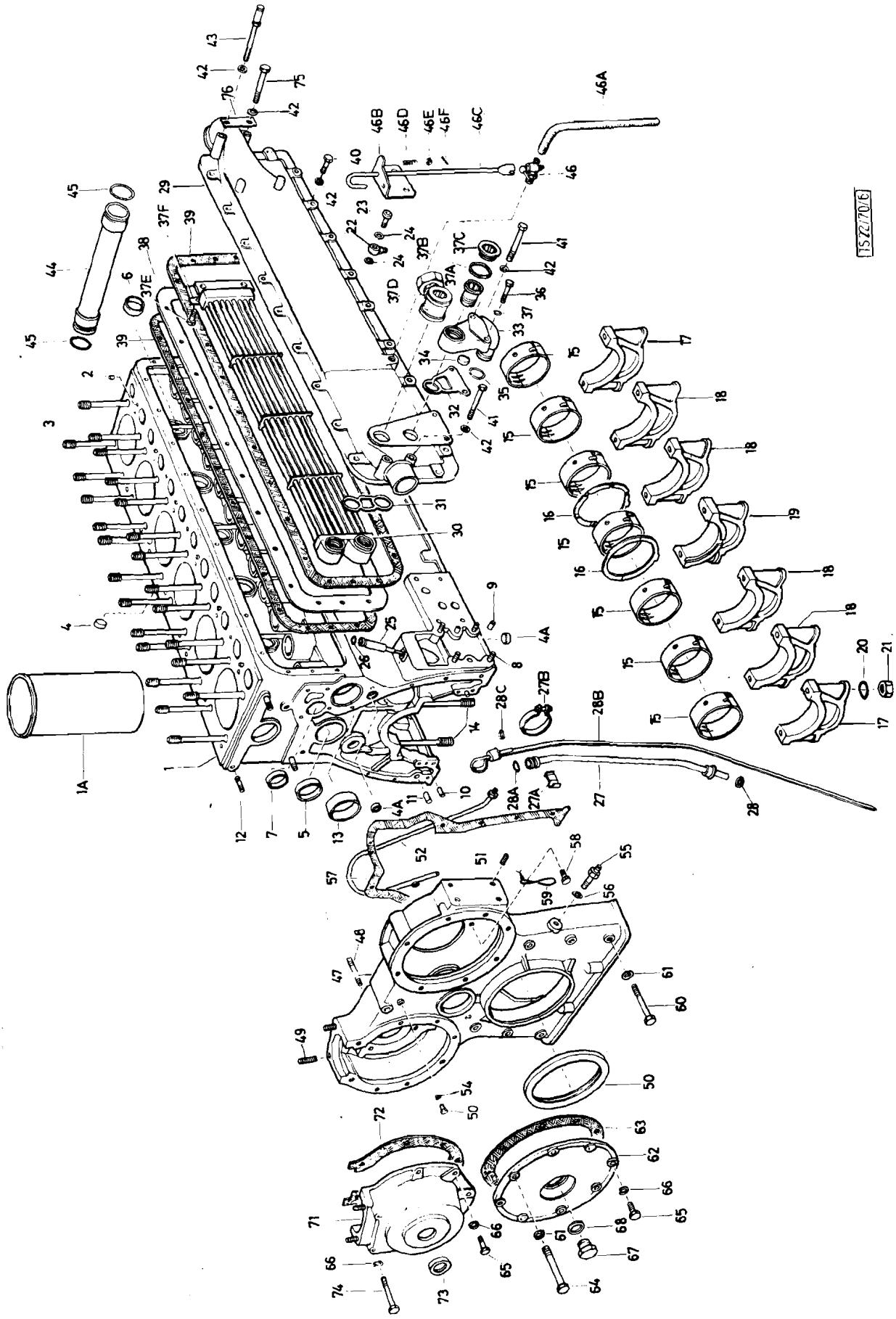
15Z270/6

Katalog Catalogue	Baugruppe Gr. d'ensemble	Textseite 3 zu Bildseite 1 Texte 3 pour Illustration 1
Nr. TS 83/72	Nr.	
STEYR A 680gl 3t 4x4 STEYR A 680g 3t 4x4	Motorgehäuse I Carter moteur I	

Fig.	ALN NSA	Art. Nr. des Fabrikanten No d'art. du fabricant	Gegenstand	Objet	Anz Nb
-		610r 10 0632	Motor einbaufertig (bis M. N. 1150)	Moteur compl. (jusqu'au n° 1150)	1
-		610r 10 0633	Motor einbaufertig (ab M. N. 1151)	Moteur compl. (à partir du n° 1151)	1
-		610r 01 0701	Motor-Dichtsatz	Jeu de joint p'mot	1
1		609f 01 0602	Motorgehäuse 609f 01 01 vollst. mit Zylinderbüchsen (Bild 1, Pos. 1-14, 17-21, 25, Bild 2, Pos. 101-105)	Carter moteur 609f 01 01 compl. avec chemises (ill. 1, fig. 1-14, 17-21, 25, ill. 2, fig. 101-105)	1
1a		609f 04 0001	Zylinderbüchse	Chemise de cylindre	6
2		900 03 90 1309	Zylinderstift 6m6x10 DIN 7z, Zyl. Kopf	Cheville cylindrique 6m6x10 DIN 7	6
3		609f 01 0024	Stiftschraube	Goujon	24
4		213 04 0091	Kernlochverschluß 17 ø (bis M. N. 1150)	Pastille de dessablage 17 ø (jusqu'au n° 1150)	3
4		900 03 96 1902	Kernlochverschluß (ab M. N. 1151) 17 DIN 443	Pastille de dessablage (à partir du n° 1151) 17 DIN 443	3
5		209 01 0125	Kernlochverschluß 45 ø	Pastille de dessablage 45 ø	4
6		209 01 0127	Kernlochverschluß 35 ø	Pastille de dessablage 35 ø	5
7		209 01 0127	Kernlochverschluß 35 ø	Pastille de dessablage 35 ø	1
8		900 03 81 3514	Stiftschraube M10x20 DIN 939m10K vzk.	Goujon M10x20 DIN 939m10K, galv	8
9		900 03 90 1507	Zylinderstift 10m6x16 DIN 7	Cheville cylindrique 10m6x16 DIN 7	4
10		900 03 90 1409	Zylinderstift 8m6x12 DIN 7	Cheville cylindrique 8m6x12 DIN 7	2
11		900 03 90 1512	Zylinderstift 10m6x20 DIN 7	Cheville cylindrique 10m6x12 DIN 7	1
12		900 03 81 3543	Stiftschraube M10x40 DIN 939m8G	Goujon M10x40 DIN 939m8G galv.	1
13		609f 01 0054	Nockenwellenbüchse	Coussinet pour arbre à cames	5
14		609f 01 0028	Stiftschraube	Goujon	14
15		609f 01 0069	Lagerschalenpaar, Standard (Glacier)	Coquilles de couss. Standard (Glacier	7
15		609f 01 0169	Lagerschalenpaar, Rep. Stufe 0, 25mm Glacier	Coquilles de coussinet, cote de rép. 0, 25 mm (Glacier)	7
15		609f 01 0269	Lagerschalenpaar, Rep. Stufe 0, 5mm (Glacier)	Coquilles de coussinet, cote de rép. 0, 5 mm (Glacier)	7
15		609f 01 0369	Lagerschalenpaar, Rep. Stufe 0, 75mm (Glacier)	Coquilles de coussinet, cote de rép. 0, 75mm (Glacier)	7
16		609f 01 0063	Anlaufscheibenpaar, normal (Glacier)	Rondelle d'appui, normal (Glacier)	2
16		609f 01 0163	Anlaufscheibenpaar, Rep. Stufe 0, 25mm (Glacier)	Rondelle d'appui, cote de rép. 0, 25 mm (Glacier)	2

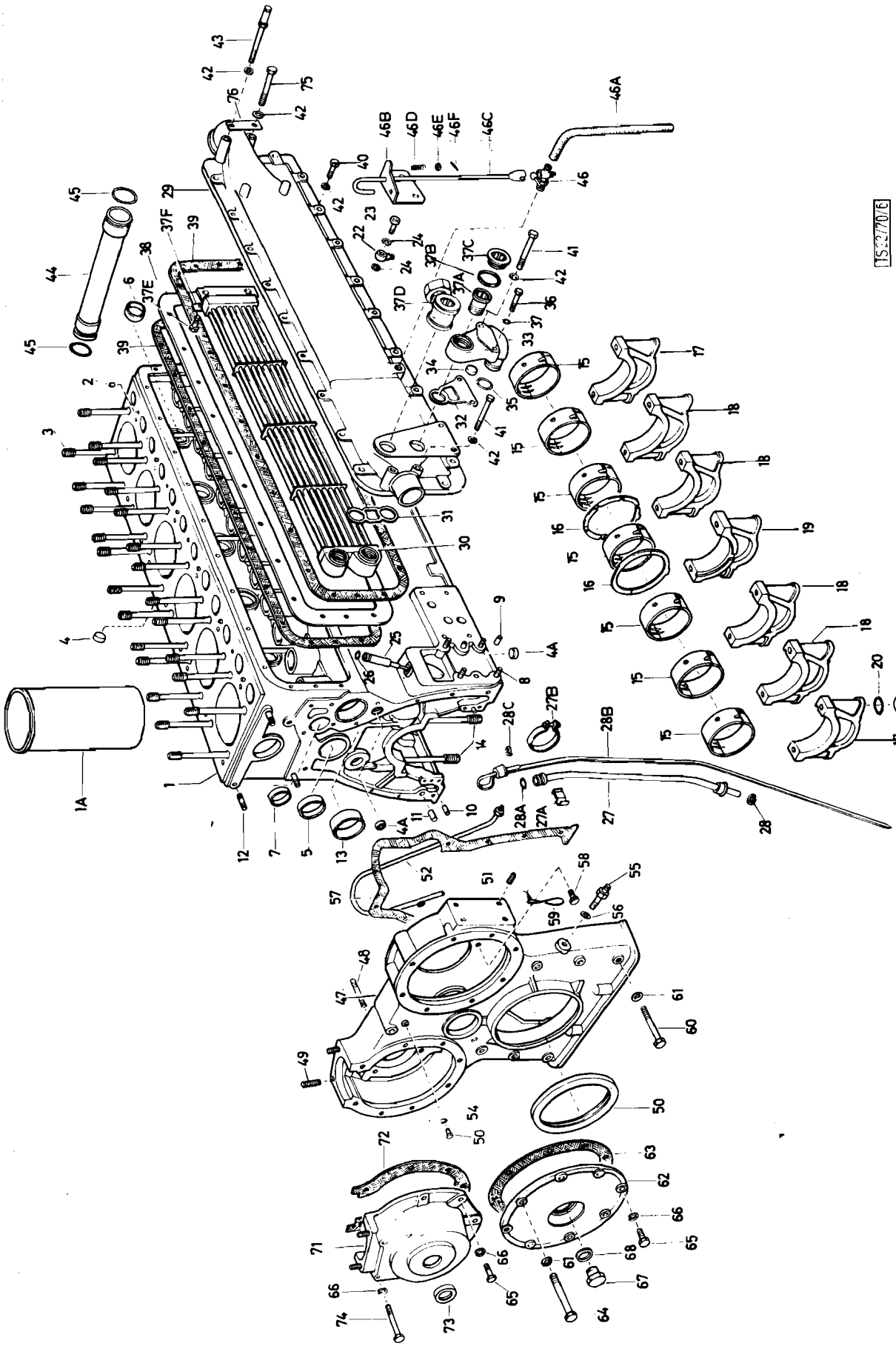
TS 2770/E

Katalog Catalogue	Baugruppe Gr. d'ensemble	Textseite 5
Nr. TS 83/72	Nr.	zu Bildseite 1
STEYR A 680gl 3t 4x4 STEYR A 680g 3t 4x4	Motorgehäuse I Carter moteur I	Texte 6 pour Illustration 1

Fig.	ALN NSA	Art. Nr. des Fabrikanten No d'art. du fabricant	Gegenstand	Objet	Anz. Nb
16		609f 01 0263	Anlaufscheibenpaar, Rep. Stufe 0, 5 mm (Glacier)	Rondelle d'appui, cote de rép. 0, 5 mm (Glacier)	2
17		610 00 01 0062	Lagerdeckel zum 1. und 7. Lager	Chapeau de palier pr. 1e et 7e palier	2
18		610 00 01 0061	Lagerdeckel zum 2., 3., 5., u. 6. Lager	Chapeau de palier pr. 2e, 3e, 5e, et 6e. palier	4
19		610 00 01 0060	Lagerdeckel zum Paßlager	Chapeau de palier pour jeu axial	1
20		609 01 0125	Scheibe (bis M. N. 1368)	Rondelle (à pattir du n°. 1368)	12
21		609f 01 0025	Mutter	Ecrou	14
22		900 03 96 2404	Ringstutzen A4 DIN 7621	Raccord A4 DIN 7621	1
23		900 03 96 2607	Hohlschraube A4 DIN 7623-6S, vzk.	Vis creuse A4 DIN 7623-6S, galv.	1
24		900 03 09 8010	Dichtring A10x14 DIN 7603 Cu	Joint de cuivre A10x14 DIN 7603	2
25		609f 01 0091	Führungsbüchse	Douille de guidage	1
26		306a 01 0019	Dichtring	Joint	1
27		609e 01 0028	Führungsrohr, , vollst.	Tube de guidage, compl.	1
27a		609e 01 0024	Bügel zum Führungsrohr	Chapeau pour tube de guidage	1
27b		609f 01 0019	Schlauchbride Gemi SR/52/12	Collier de serrage Gemi SR/52/12	1
28		609f 01 0043	Dichtscheibe	Rondelle d'étancheite	1
28a		306a 01 0019	Dichtring	Joint	1
28b		609f 01 0093	Ölmeßstab	Jauge d'huile	1
28c		270 12 0035	Dichtscheibe	Rondelle d'étancheite	1
-		609f 01 0134	Ölkühler mit Deckel (Pos. 29, 30, 33, 37b, 37c, 37f, 32, 37a, 31, 36, 37e)	Radiateur d'huile eau couvercle (Pos. 29, 30, 33, 37b, 37c, 37f, 32, 37a, 31, 36, 37e)	1
29		609f 01 0079	Deckel	Couvercle	1
30		609f 01 0128	Ölkühler	Radiateur d'huile	1
31		609f 01 0125	Dichtung	Joint	1
32		609f 01 0117	Dichtung	Joint	1
33		609f 01 0123	Verbindungsgehäuse vollst, (mit Pos. 34)	Carter intermédiaire compl. (avec Pos. 34)	1
34		213 04 0090	Kernlochverschluß	Pastille de dessablage	1
35		609f 07 0116	Dichtring	Joint	1
36		900 03 80 0440	Schraube M8x40 DIN 931m8G vzk. (bis M. N. 1150)	Vis M8x40 DIN 931m8G (jusqu 'au no. 1150) galv.	1
36		900 03 80 0441	Schraube M8x45 DIN 931m8G vzk. (ab M. N. 1151)	Vis M8x45 DIN 931 m8G (à partir du mot no. 1151)	1
37		900 03 09 8009	Dichtring A8x14 DIN 7603 Cu	Rondelle jointive A8x14 DIN 7603	1
37a		609f 07 0120	Bundschraube	Vis à épaulement	1
37b		188 73 0186	Dichtring (Bosch W MS 23P19X)	Rondelle jointive (Bosch W MS 23P19X)	

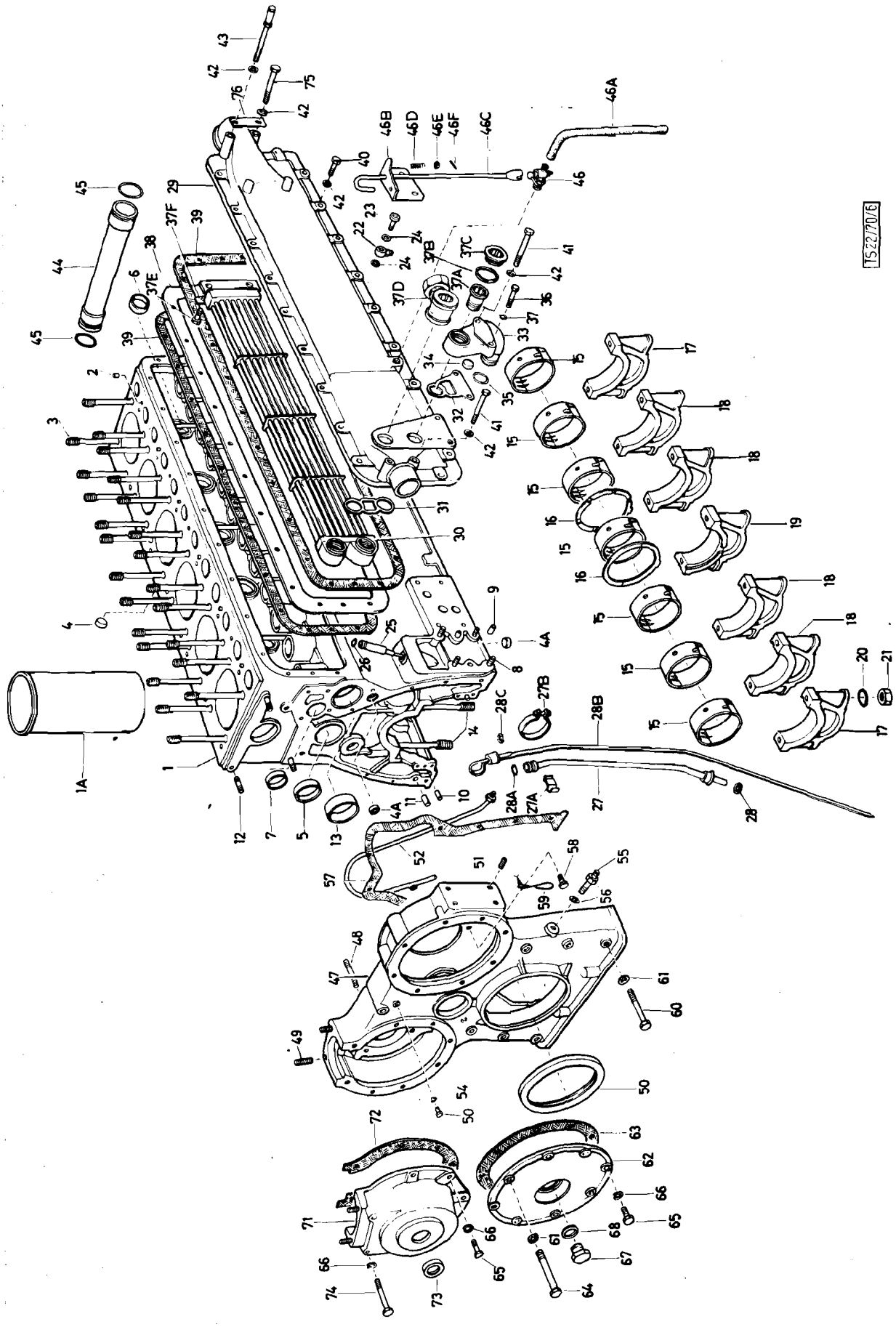
TS 22/70/6

Katalog Catalogue	Baugruppe Gr. d'ensemble	Textseite 7
Nr. TS 83/72	Nr.	zu Bildseite 1
STEYR A680gl 3 t 4x4 STEYR A680g 3 t 4x4	Motorgehäuse I Carter moteur I	Texte 7 pour Illustration 1

Fig.	ALN NSA	Art. Nr. des Fabrikanten No d'art. du fabricant	Gegenstand	Objet	Anz. Nb.
37c		188 73 0185	Verschlußschraube (Bosch WSR 109P2X)	Bouchon de fermeture (Bosch WSR 109P2X)	1
37d		--	Schwenkverschraubung (siehe Bild 7, Pos. 30-35)	Raccord fileté orientable, (voyez ill. 7, fig. 40-44)	-
37e		900 03 80 2523	Schraube M10x25 DIN 933m8G, vzk.	Vis galv. M10x25 DIN 933m8G	2
37f		609f 07 0067	Sicherungsblech	Tôle de sûreté	1
38		609f 01 0077	Zwischendeckel	Couvercle intermédiaire	1
39		609 01 0067	Dichtung	Joint	2
40		900 03 80 2424	Schraube M8x25 DIN 933m8G, vzk.	Vis, galv., M8x25 DIN 933m8G	19
41		900 03 80 0458	Schraube M8x70 DIN 913m8G, vzk. (bis M.N. 1150)	Vis, galv., M8x70 DIN 913m8G (jusqu'au mot. no. 1150)	4
41		900 03 80 0458	Schraube M8x70 DIN 913m8G, vzk. (ab M.N. 1151)	Vis galv., M8x70 DIN 913m8G (à partir du mot. no. 1151)	3
42		900 03 09 8009	Dichtring A8x14 DIN 7603 Cu (bis M.N. 2020) (ab M.N. 2021)	Rondelle jointive A8x14 DIN 7603 (jusqu'au mot. no. 2020) (à partir du mot. no. 2021)	25 23
43		609f 01 0022	Lagerschraube	Vis	1
44		610 00 01 0104	Verbindungsrohr	Tube de communication	1
45		609f 01 0019	Dichtring (O-Ring)	Joint torique	2
46		900 03 96 3085	Wasserablaßhahn AM14x1,5 Keg DIN 71401 bis M.N. 2165	Robinet d'eau AM14x1,5 Keg DIN 71401 (jusqu'au mot. no. 2165)	1
46		900 03 96 3087	Wasserablaßhahn CM14x1,5 Keg DIN 71401 ab M.N. 2166	Robinet d'eau CM 14x1,5 Keg DIN 71401 (à partir du mot. no. 2166)	1
46a		609b 01 0012	Gummischlauch (9x15x300)	Tube caoutchouc (9x15x300)	1
46b		609f 01 0053	Führungsblech bis M.N. 2165	Tôle de guidage	1
46c		609f 01 0051	Stecköffner bis M.N. 2165	Allonge (jusqu'au mot. no. 2165)	1
46d		288 75 0061	Druckfeder bis M.N. 2165	Ressort de pression	1
46e		900 03 93 0251	Scheibe A6,4 DIN 125, vzk. bis M.N. 2165	Rondelle A 6,4 DIN 125, galv. (jusqu'au mot. no. 2165)	1
46f		900 03 90 9602	Spannhülse 2x20 DIN 1481 bis M.N. 2165	Douille de serrage 2x20 DIN 1481 (jusqu'au mot. no. 2165)	1
47		610 00 01 0602	Vord. Räderkasten vollst. 610 00 01 0024 (Pos. 47-51)	Carter de distribution compl. 610 00 01 0024 (fig. 47-51)	1
48		900 03 81 3523	Stiftschraube M10x30 DIN 939 vzk.	Goujon, galv., M10x30 DIN 939	2
49		900 03 81 1419	Stiftschraube M8x20 DIN 835m8G vzk.	Goujon galv, M8x20 DIN 835m8G	4

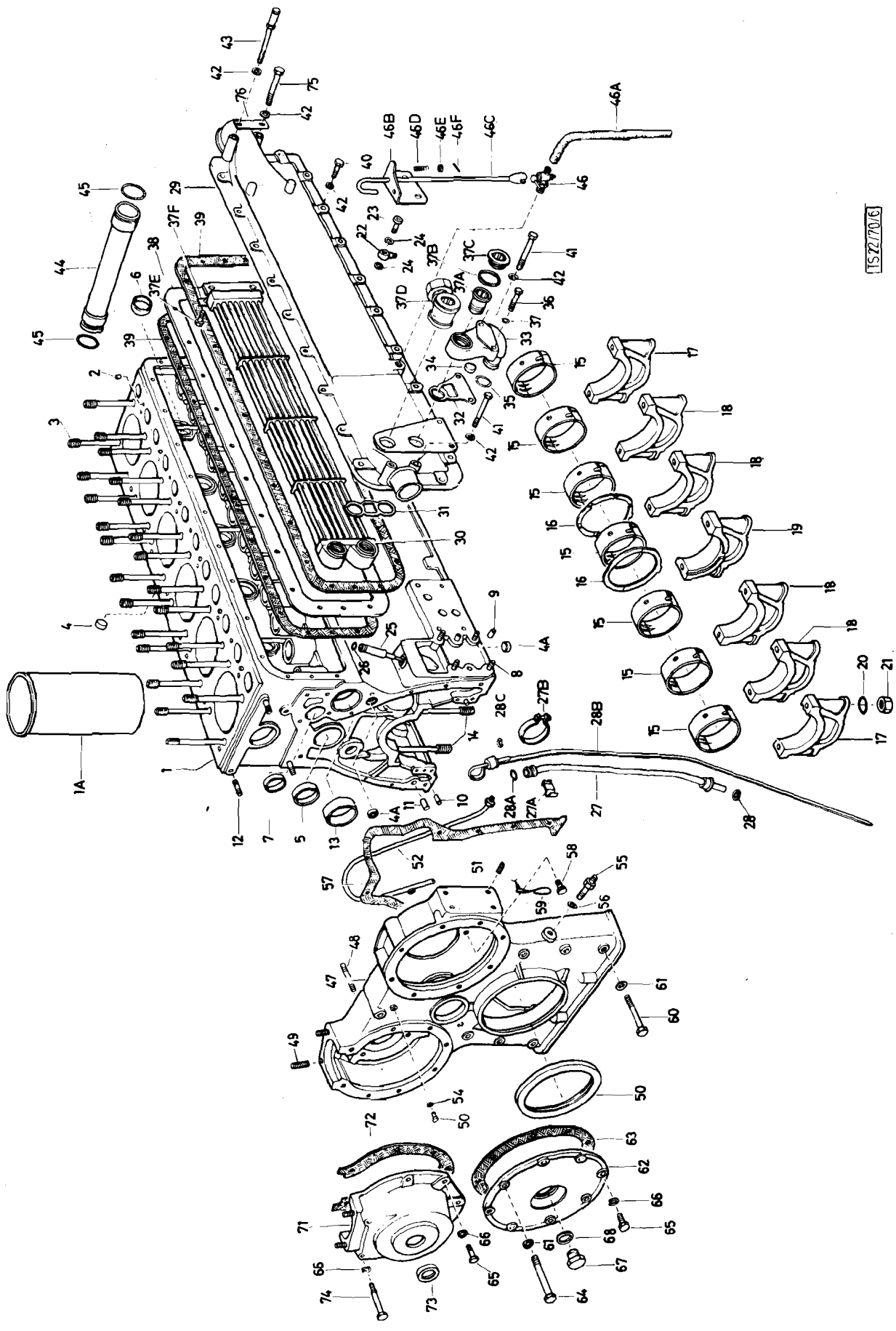
TS 22/70/6

	Katalog Catalogue	Baugruppe Gr. d'ensemble	Textseite 9
	Nr. TS 83/72	Nr.	zu Bildseite 1
	STEYR A680gl 3t 4x4 STEYR A680g 3t 4x4	Motorgehäuse I Carter moteur I	Texte 9 pour Illustration 1

Fig.	ALN NSA	Art. Nr. des Fabrikanten No d'art. du fabricant	Gegenstand	Objet	Anz. Nb.
50		610 00 01 0123	Wellendichtring 100x125x13mm 827 NR DW SI 7501	Bague d'étancheite 100x125x13mm 827 NR DW SI 7501	1
51		900 03 90 2315	Gewindestift M10x15 DIN 551-5S	Cheville filetée M10x15 DIN 551-5S	4
57		609 01 0003	Dichtung	Joint	1
58		900 03 80 2426	Schraube M8x20 SK DIN 933m8Gvzk.	Vis, galv. M8x20 SK DIN 939m8G	2
59		900 00 81 0042	Sicherungsdraht 1 DIN 177, 150 lg	Fil d'arrêt 1 DIN 177, 150 lg	1
60		900 03 80 0465	Schraube M8x80 DIN 931m8G, vzk.	Vis, galv. M8x80 DIN 931m8G	7
61		900 03 93 2030	Federscheibe A8 DIN 137 vzk.	Rondelle élastique galv. A8 DIN 137	9
62		609 01 0077	Vord. Deckel (Nockenwellenseite)	Couvercle avant	1
63		609 01 0009	Dichtung	Joint	1
64		900 03 80 0471	Schraube M8x90 DIN 931m8G vzk.	Vis, galv. M8x90 DIN 931m8G	2
65		900 03 80 3424	Schraube M8x25 DIN 933m8G vzk.	Vis, galv. M8x25 DIN 933m8G	12
66		900 03 93 2023	Federscheibe B8 DIN 137 vzk.	Rondelle elastique galv. B8 DIN137	14
67		900 03 96 2030	Verschlußschraube AM18x1, 5 DIN 7604 vzk.	Bouchon galv. AM18x1, 5 DIN 7604	1
68		900 03 09 8020	Dichtring A18x22 DIN 7603 Cu	Rondelle jointive A18x22 DIN 7603	1
72		609g 01 0002	Vorderer Lagerdeckel	Couvercle de logement av.	1
72		609 01 0109	Dichtung	Joint	1
73		900 03 07 8204	Radialdichtring A25x37 DIN 6503	Bague d'étancheite A25x37 DIN 6503	1
74		900 03 80 0466	Schraube M8x60 DIN 931m8G vzk	Vis, galv. M8x60 DIN 931m8G	2
75		900 03 80 0467	Schraube M8x75 DIN 931-8, 8	Vis, M8x75 DIN 931-8, 8	1
76		610 00 01 0088	Sicherungsblech ab Mot. Nr. 2021	tôle d'arrêt à partir n° 2021	1

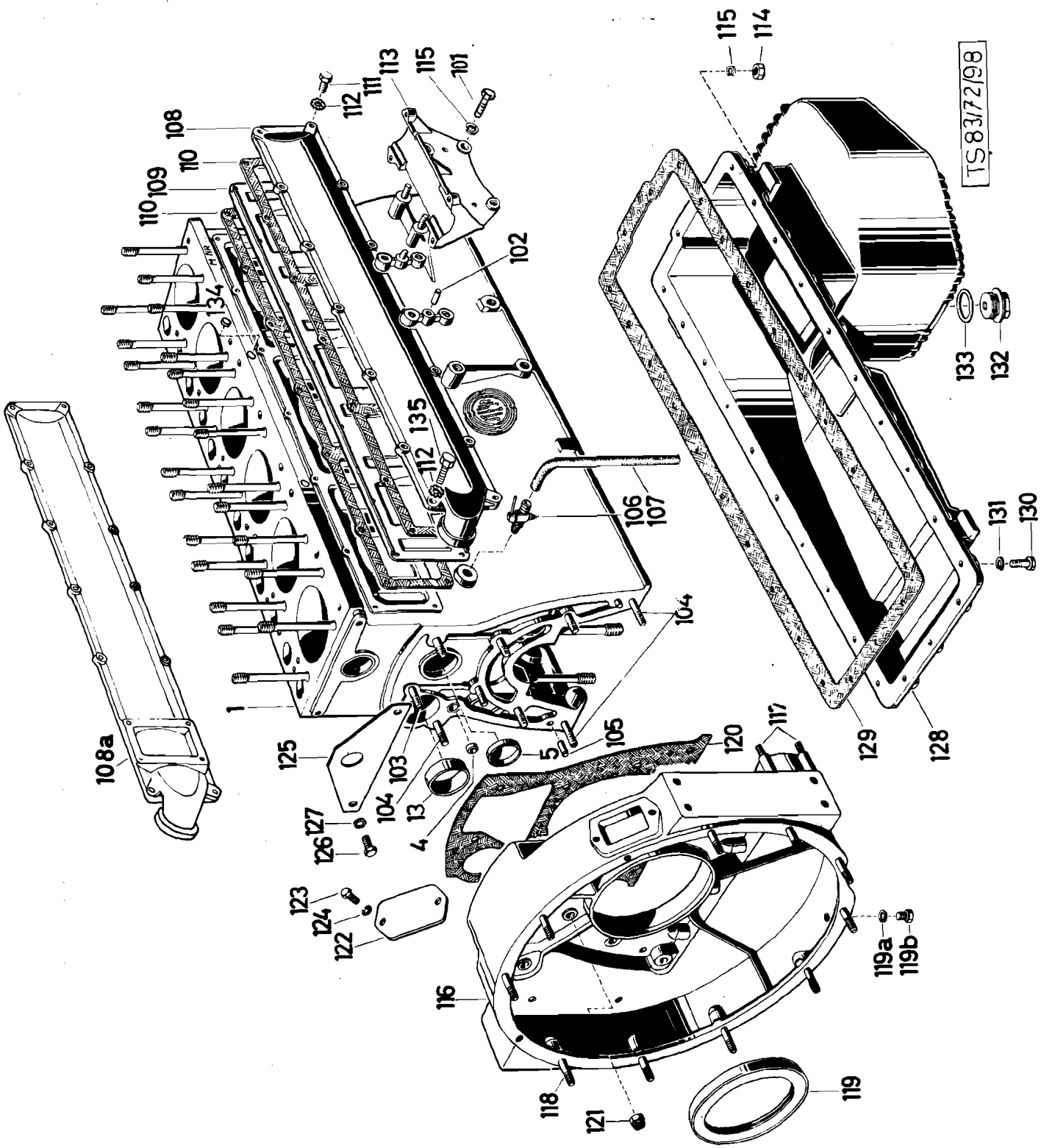
TS 83/72/98
1
4
5
13
101
102
103
104
105
106
107
108
108a
109
110
111
112
113
114
115
116
117
118
119
119a
119b
120
121
122
123
124
125
126
127
128
129
130
131
132
133
134
135

Katalog Catalogue	Baugruppe Gr. d'ensemble	Textseite 11
Nr. TS 83/72	Nr.	zu Bildseite 2
STEYR A680gl 3 t 4x4 STEYR A680g 3 t 4x4	Motorgehäuse II Carter moteur II	Texte 11 pour illustration 2

Fig.	ALN NSA	Art. Nr. des Fabrikanten No d'art. du fabricant	Gegenstand	Objet	Anz. Nb.
1-74		-	Siehe Bild 1	Voyez illustration 1	-
101		900 03 80 0529	Schraube M10x40 DIN 931-8.8	Vis M10x40 DIN 931-8.8	4
102		900 03 90 1420	Zylinderstift 8m6x20 DIN 7	Cheville cylindrique	2
103		900 03 81 3638	Stiftschraube M12x35 DIN939m8G,vzk.	Goujon M12x35 DIN 939m8G,galv.	6
104		900 03 81 3655	Stiftschraube M12x45DIN939m8G,vzk.	Goujon M12x45 DIN 939m8G,galv.	3
105		900 03 90 1512	Zylinderstift 10m6x20 DIN 7	Cheville cylindrique 10m6x20 DIN7	2
106		900 03 96 3085	Wasserablaßhahn AM14x1,5 keg. DIN 71401 bis Mot.N. 2149	Robinet d'eau AM14x1,5 keg. DIN 71401 jusqu'à mot.no. 2149	1
107		900 03 96 3085	Wasserablaßhahn CM14x1,5 keg. DIN 71401 ab Mot.N. 2150	Robinet d'eau CM14x1,5 keg. DIN 71401 à partir du mot.no. 2150	1
107		609b 01 0012	Gummischlauch (9x15x300)	Tube en caoutchouc (9x15x300)	1
108		609f 01 0005	Wasserverteilungsdeckel (bis M.N. 1150)	Couvercle de distribution d'eau (jusqu'au mot.no. 1150)	1
108A		610 00 01 0012	Wasserverteilungsdeckel (ab M.N. 1151	Couvercle de distribution d'eau (à partir du mot.no. 1151)	1
109		609f 01 0076	Wasserleitblech	Tôle déflectrice d'eau	1
110		609 01 0014	Dichtung	Joint	2
111		900 03 80 2424	Schraube M8x25 DIN 933m8G, vzk. (ab M.N. 1151 12 Stk.)	Vis jusqu'au mot.no.1151,12 pièces M8x25 DIN 931m8G, galv.	
112		900 03 93 2023	Federscheibe B8 DIN 137 vzk.	Rondelle élastique A8 DIN137,galv.	14
113		609 08 0043	Konsole	Console	1
115		900 03 93 2024	Federscheibe B10 DIN 137, vzk.	Rondelle élastique A10 DIN137,vzk.	6
116		609g 01 0601	Schwungradgehäuse 609g 01 10 vollst. (mit Pos.117-119)	Carter de volant,compl. (fig. 117-119)	1
117		900 03 81 3523	Stiftschraube M10x25 DIN939m8Gvzk.	Goujon M10x25 DIN 939m8G,galv.	3
118		900 03 81 3537	Stiftschraube M10x35DIN939m8G vzk.	Goujon M10x35 DIN 939m8G,galv.	10
119		610 00 01 0124	Wellendichtring 110x145x13mm 827 NLDW SI 7501	Bague d'étancheite 110x145x13mm 827 NLDW SI 7501	1
119a		900 03 09 8010	Dichtring A10x13,5 DIN 7603 Cu	Rondelle jointive A10x13,5 DIN 7603 Cu	1

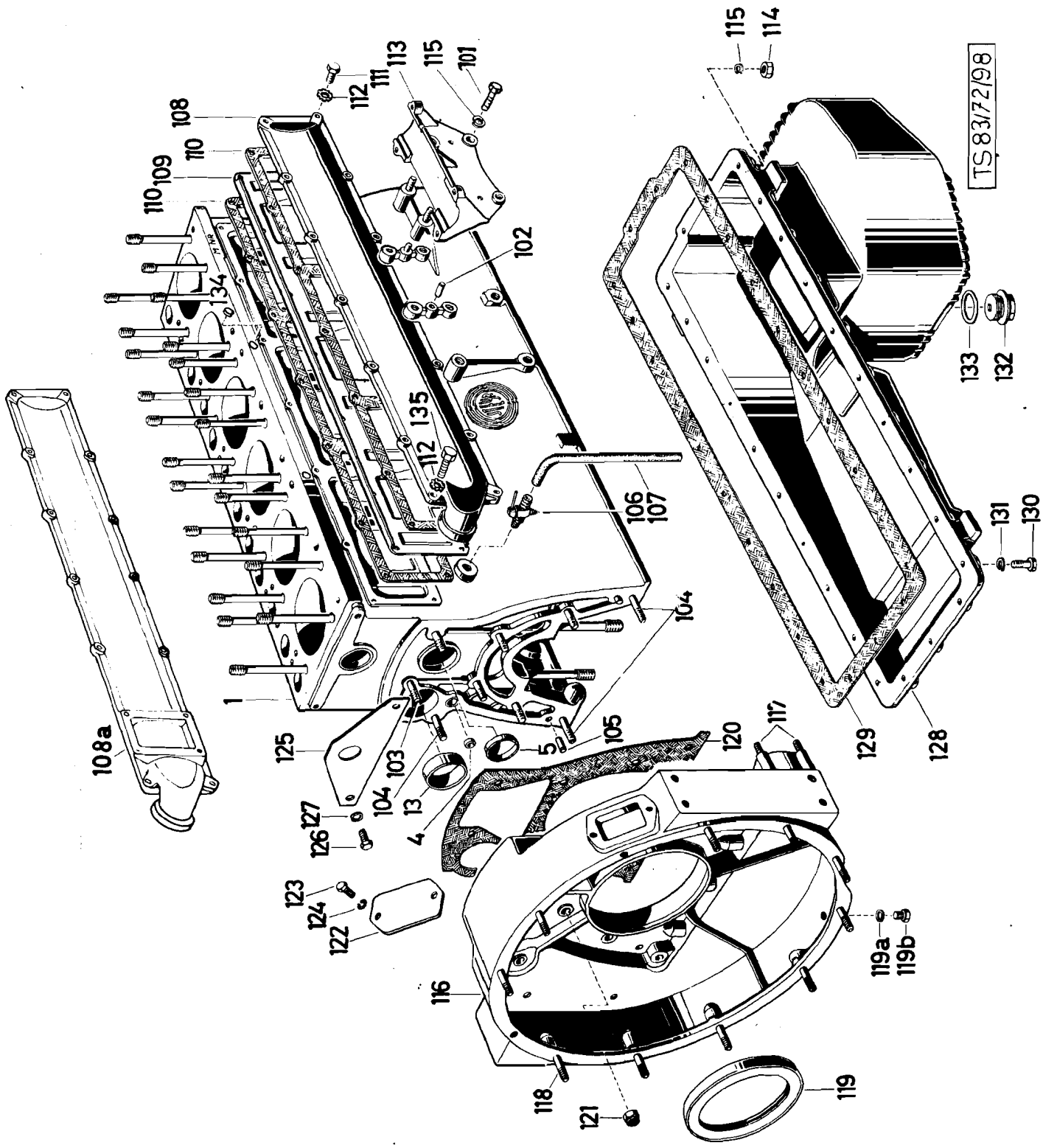
TS 83/72/98
1
4
5
13
101
102
103
104
105
106
107
108
108a
109
110
111
112
113
114
115
116
117
118
119
119a
119b
120
121
122
123
124
125
126
127
128
129
130
131
132
133
134
135

Katalog Catalogue	Baugruppe Gr. d'ensemble	Textseite 13 zu Bildseite 2
Nr. TS 83/72	Nr.	Texte 13 pour Illustration 2
STEYR A680g1 3 t 4x4 STEYR A680g 3 t 4x4	Motorgehäuse II Carter moteur II	

Fig.	ALN NSA	Art. Nr. des Fabrikanten No d'art. du fabricant	Gegenstand	Objet	Anz Nb
119b		900 03 96 2014	Verschlußschraube AM10x1 DIN7604 vzk.	Bouchon AM10x1 DIN 7604, galv.	1
120		610 00 01 0073	Dichtung	Joint	1
121		190 21 0013	Mutter (Conelok)	Ecrou (Conelok)	9
122		609 01 0036	Schaulochdeckel	Couvercle du regard	1
123		900 03 80 2411	Schraube M8x15 DIN 933m8G, vzk.	Vis, galv. M8x15 DIN 933m8G	2
124		900 03 93 2033	Federscheibe B8 DIN 137 vzk.	Rondelle élastique B8 DIN 137 galv.	2
125		609g 01 0001	Tragblech	Tôle support	1
126		900 03 80 2515	Schraube M10x20 DIN 933m8G, vzk.	Vis, galv. M10x20 DIN 933m8G	2
127		900 03 93 2024	Federscheibe B10 DIN 137, vzk.	Rondelle elastique B10 DIN 137, galv.	2
128		609f 15 0012	Ölwanne	Carter d'huile	1
129		609 15 0099	Dichtung	Joint	1
130		900 03 80 2527	Schraube M10x30 DIN 933m8G vzk.	Vis, galv. M10x30 DIN 933m8G	25
131		900 03 93 2024	Federscheibe B10 DIN 137 vzk.	Rondelle elastique A10 DIN 137 galv.	25
132		413 9 15 0030	Ablaßzapfen mit Magnet	Bouchon de vidange av. aimant	1
133		900 03 05 9252	Dichtring C38x44 DIN 7603 Cu, As	Rondelle jointive C38x44 DIN 7603	1
134		213 04 0091	Kernlochverschluß 17 Ø	Pastille de dessablage 17 Ø	2
135		900 03 80 0031	Schraube M8x55 DIN 931m8G zn (ab M.N. 1151)	Vis a partir du mot. no. 1151 M8x55 DIN 931m8G	2

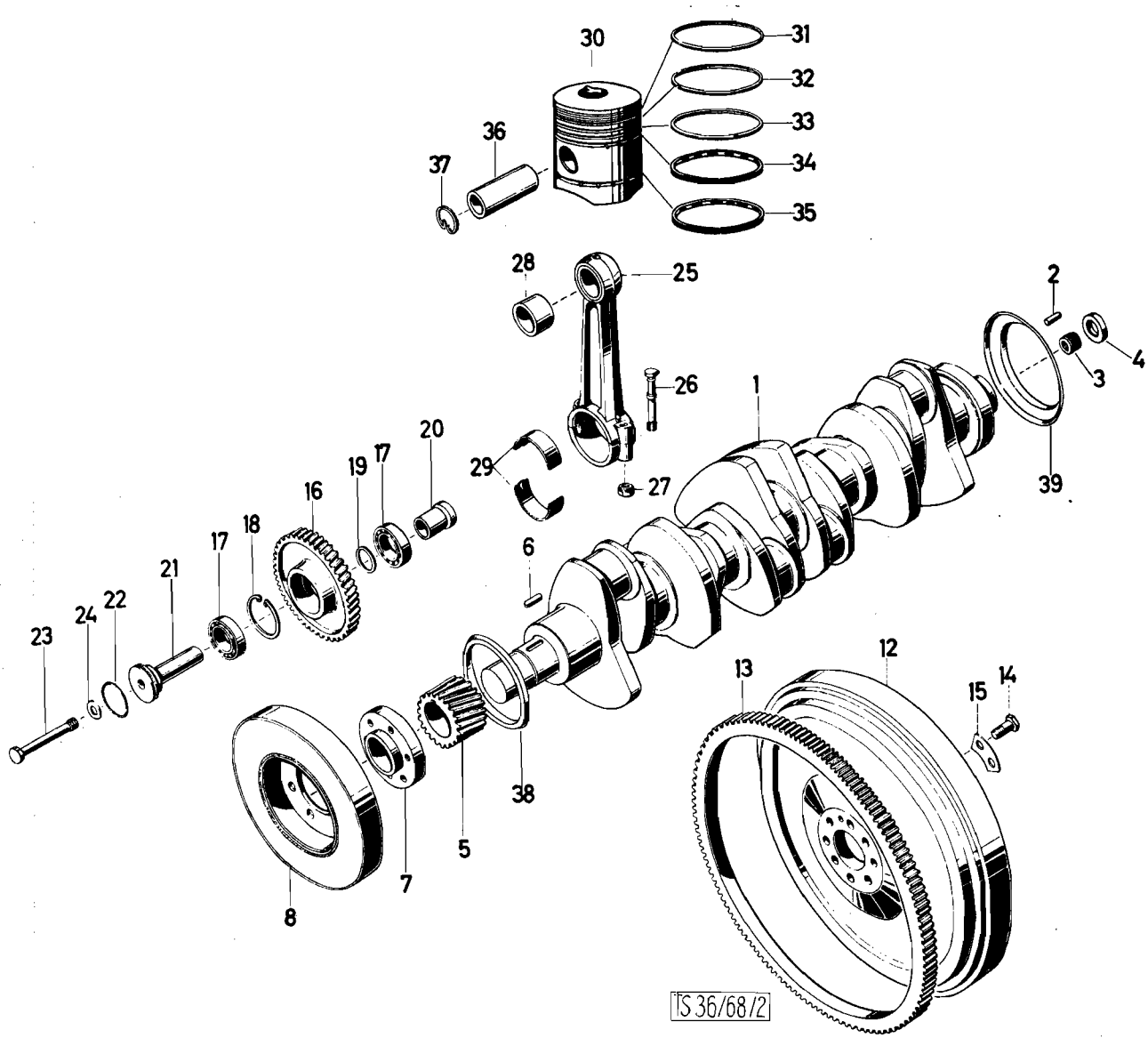
30
31
32
33
34
35
36
37
28
25
26
29
27
2
4
3
1
39
20
19
17
16
18
17
21
22
24
23
6
12
13
15
14
38
5
7
8
TS 36/68/2

Katalog Catalogue	Baugruppe Gr. d'ensemble	Textseite 15
Nr. TS 83/72	Nr.	zu Bildseite 3
STEYR A 680g1 3t 4x4	Kurbeltrieb	Texte 15 pour
STEYR A 680g 3t 4x4	Embiellage	illustration 3

Fig.	ALN NSA	Art. Nr. des Fabrikanten No d'art. du fabricant	Gegenstand	Objet	Anz Nb
1		609f 02 0601	Kurbelwelle vollst. (Pos. 2-7, 38,-39)	Vilebrequin compl. (fig. 2-7, 38,39)	1
2		900 03 90 1420	Zylinderstift 8m6x20 DIN 7	Cheville cylindrique 8m6x28 DIN 7	1
3		609 02 0053	Nadellager (INA NKS 20, 20x32x20)	Roulement à aiguilles (INA NKS 20, 20x32x20)	1
4		213 02 0029	Abschlußbüchse	Douille	1
5		609g 02 0001	Kurbelwellenrad	Pignon de vilebrequin	1
6		900 03 96 0570	Keil A8x7x30 DIN 6885	Clavette A8x7x30 DIN 6885	1
7		609f 02 0003	Flansch	Flasque	1
8		609f 02 0010	Schwingungsdämpfer vollst. (Holset Nr. 5258)	Amortisseur de torsion compl. Holset n° 5285)	1
12		610 00 02 0001	Schwungrad mit Anlasserzahnkranz (mit Pos. 13)	Volant avec couronne de lancement (fig. 13)	1
13		609g 02 0006	Anlasserzahnkranz	Couronne de lancement	1
14		900 03 80 3701	Schraube M14x1, 5x40 DIN 961 vzk.	Vis, galv. M14x1, 5x40 DIN 961	8
15		609 01 0125	Scheibe	Rondelle	8
16		609 05 0051	Zwischenrad	Pignon intermediaire	1
17		900 03 31 1015	Kugellager 6205 DIN 625	Roulement à billes 6205 DIN 625	2
18		900 03 93 4260	Sicherungsring 52x2 DIN 472	Jonc d'arrêt 52x2 DIN 472	1
19		609 05 0052	Zwischenring	Anneau intermediaire	1
20		609 05 0054	Distanzhülse	Douille entretoise	1
21		609 05 0055	Achse	Axe	1
22		609 05 0039	Dichtring	Rondelle jointive	1
23		609 05 0056	Dehnschraube	Vis de tension	1
24		900 03 93 5813	Scheibe 13 DIN 6916	Rondelle de pression 13 DIN 6916	1
25		610 00 03 0608	Pleuelstange 610 00 03 0016 vollst. ohne Lagerschalen (Gew. Kl. D) (mit Pos. 26-28)	Bielle compl. sans coquilles de coussinet (cat. poids D)(fig. 26-28	
26		609f 03 0005	Pleuelschraube	Vis de bielle	12
27		609 03 0024	Sechskantmutter	Ecrou 6pans	12
28		610 00 03 0015	Büchse	Douille	6
29		609f 03 0015	Lagerschalenpaar Standard Glacier	Coquilles de coussinet Standard Glacier	6

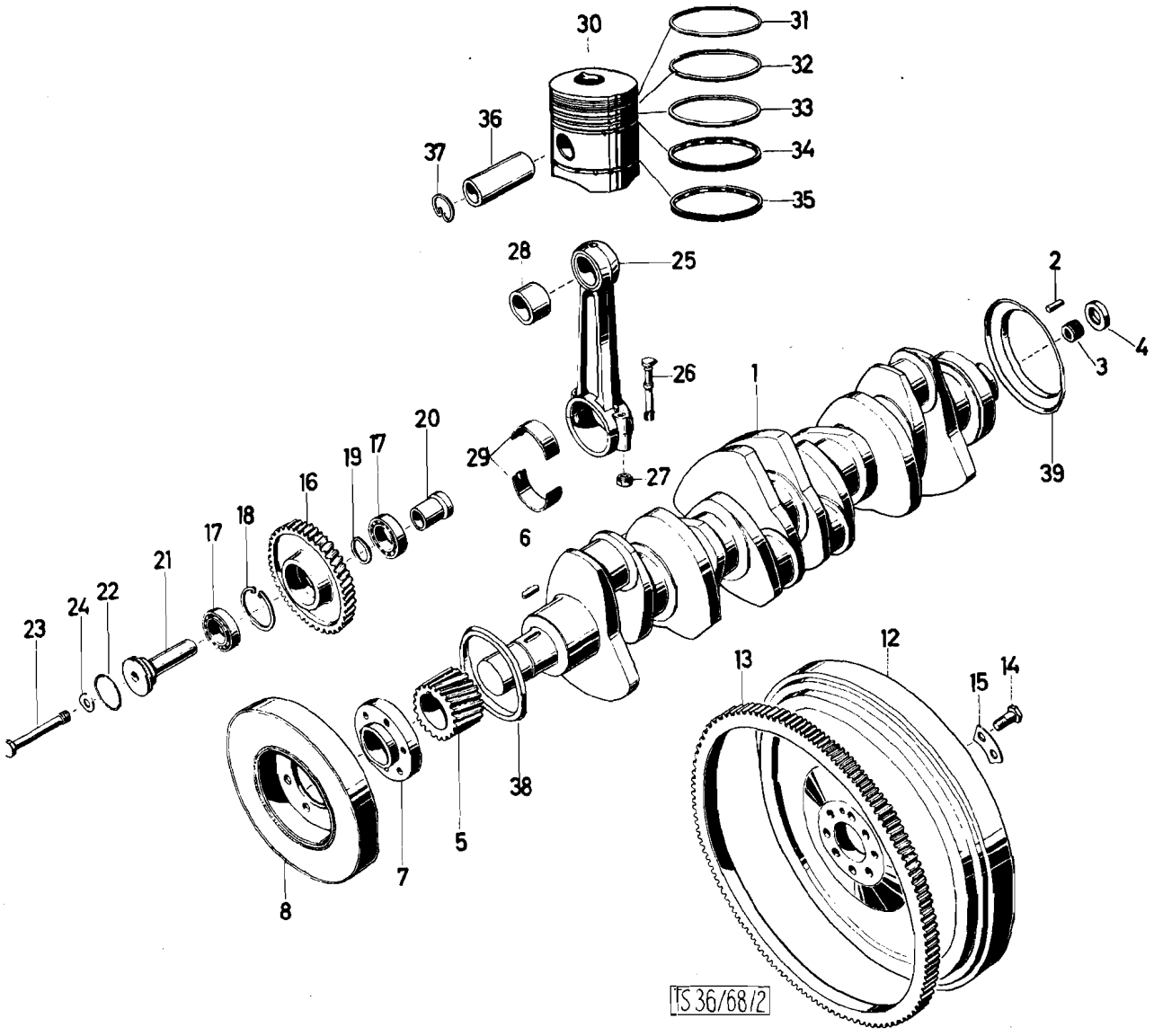
30
31
32
33
34
35
36
37
28
25
2
4
3
26
1
39
29
27
6
20
19
17
16
18
17
21
22
24
23
12
13
15
14
38
5
7
8
TS 36/68/2

Fig.	ALN NSA	Art. Nr. des Fabrikanten No d'art. du fabricant	Gegenstand	Objet	Anz Nb
29		609f 03 0115	Lagerschalenpaar Rep. Stufe 0, 25 mm Glacier	Coquilles de coussinet, cote de rép. 0, 25mm, Glacier	6
29		609f 03 0215	Lagerschalenpaar Rep. Stufe 0, 5 mm Glacier	Coquilles de coussinet, cote de rép. 0, 5 mm Glacier	6
29		609f 03 0315	Lagerschalenpaar Rep. Stufe 0, 75 mm Glacier	Coquilles de coussinet, cote de rép. 0, 75 mm Glacier	6
30		610 00 03 0701	Kolben vollst. (mit Pos. 31-37) (bis M.N. 1150)	Piston compl. (fig. 31-37) (jusqu'au mot.no. 1150)	6
30		610 00 03 0704	Kolben vollst. (mit Pos. 31-37) (ab M.N. 1151) 610 03 08	Piston compl. (fig. 31-37) (à partir du mot. no. 1151) 610 03 08	6
31		210 03 0005	Doppel-Trapezring (Nute I)	Segment à sect. trapezoidale (gorge I)	6
32		610 00 03 0702	Minutenring (Nute II) 105/96x2, 5 fP DIN 24911	Segment à face conique (gorge II) 105/96x2, 5 f9 DIN 24911	6
33		609b 03 0006	Nasenring (Nute III)	Segment à talon (gorge III)	6
34		609f 03 0017	Formflexring	Anneau	6
35		210 03 0704	Ölschlitzring (Nute V) 105/96x5 fP DIN 24946	Segment racleur à ressort extenseur (gorge V) 105/96x5 DIN 24946	6
36		610 00 03 0007	Kolbenbolzen	Axe de piston	6
37		609f 03 0008	Flachdrahtsicherung	Jonc d'arrêt de l'axe de piston	12
38		609f 02 0016	Spritzring	Disque déflecteur	1
39		209 02 0045	Spritzring	Disque déflecteur	1

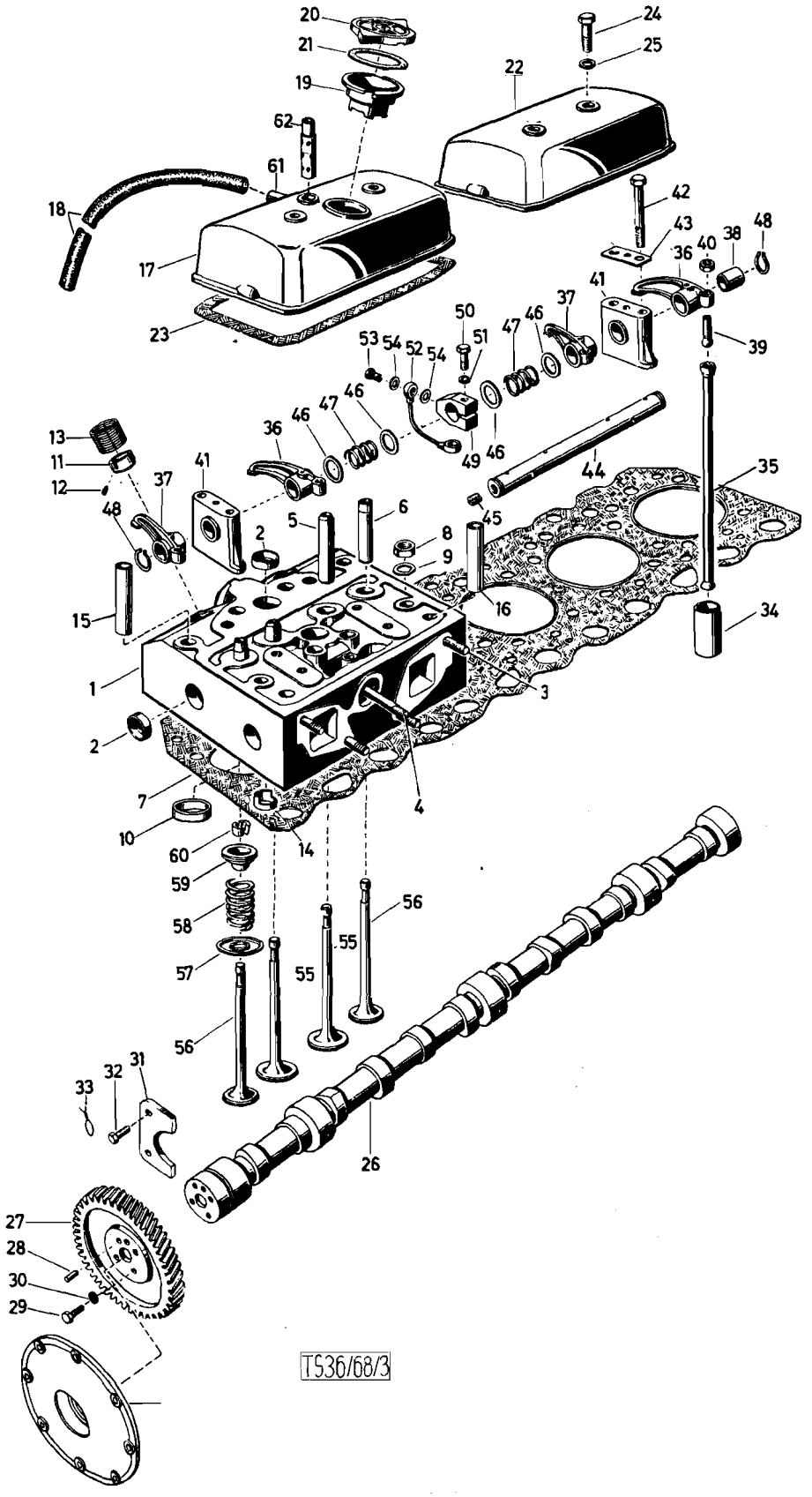
T536/68/3

	Katalog Catalogue	Baugruppe Gr. d'ensemble	Textseite 19
	Nr. TS 83/72	Nr.	zu Bildseite 4
	STEYR A 680 g1 3 t 4x4 STEYR A 680 g 3 t 4x4	Motorsteuerung (bis M.N. 1150) Distribution (jusqu'au mot.no. 1150)	Texte 19 pour Illustration 4

Fig.	ALN NSA	Art. Nr. des Fabrikanten No d'art. du fabricant	Gegenstand	Objet	Anz Nb
-		610 00 04 0602	Zylinderkopf vollst. einbaufertig	Culasse compl.	3
1		610 00 04 0601	Zylinderkopf (mit Pos. 2-6, 10-16)	Culasse (avec fig. 2-6, 10-16)	3
2		209 01 0124	Kernlochverschluß	Pastille de dessablage	18
3		900 03 81 3537	Stiftschraube M10x35DIN 939m8Gvzk.	Goujon M10x35 DIN 939m8G, galv.	12
4		900 03 31 3582	Stiftschraube M10x110 DIN939, m8G	Goujon M10x110 DIN939m8G,galv.	3
5		609f 04 0603	Ventilführung für Einlaßventil	Guide pour soupape d'admission	6
6		609f 04 0604	Ventilführung für Auslaßventil	Guide pour soupape d'échappement	6
7		609f 04 0002	Zylinderkopfdichtung	Joint pour culasse	1
8		609f 01 0025	Mutter	Ecrou	24
9		213 01 0068	Scheibe	Rondelle	24
10		609b 04 0016	Ventilsitzring	Bague siège de soupape	6
11		210 04 0003	Orientierring	Anneau de position	6
12		900 03 90 1213	Zylinderstift 5h 11x10 DIN 7	Cheville cylindrique 5h11x10 DIN7	6
13		210 04 0004	Gewindebüchse	Bague filetée	6
14		609 04 0058	Kühlwasserführung	Déflecteur d'eau	3
15		609 04 0011	Büchse	Douille	24
16		609 04 0012	Büchse	Douille	6
17		609g 04 0003	Zylinderkopfdeckel vollst. (mit Pos. 19, 61, 62)	Couvercle de culasse compl. (avec fig. 19, 61, 62)	1
18		609e 04 0006	Entlüftungsrohr	Reniflard	1
19		609g 04 0013	Öleinfüllstutzen	Goulot de remplissage d'huile	1
20		609 04 0039	Deckel zum Öleinfüllstutzen	Bouchon du goulot	1
21		380K 73 0280	Gummidichtung zum Deckel	Joint en caoutchouc pour bouchon	1
22		609 04 0043	Zylinderkopfdeckel	Couvercle de culasse	2
23		609 04 0057	Dichtung zum Zylinderkopfdeckel	Joint pour couvercle de culasse	3
24		900 03 80 0536	Schraube M10x45 DIN 931m8G, vzk.	Vis, galv. M10x45 DIN 931m8G	6
25		900 03 09 8011	Dichtring A10x16 DIN 7603 Cu	Rondelle jointive A10x16 DIN 7603	6
26		610 00 05 0001	Nockenwelle	Arbre à cames	1
27		609 05 0030	Nockenwellenrad	Pignon de conduite de l'arbre à cames	1

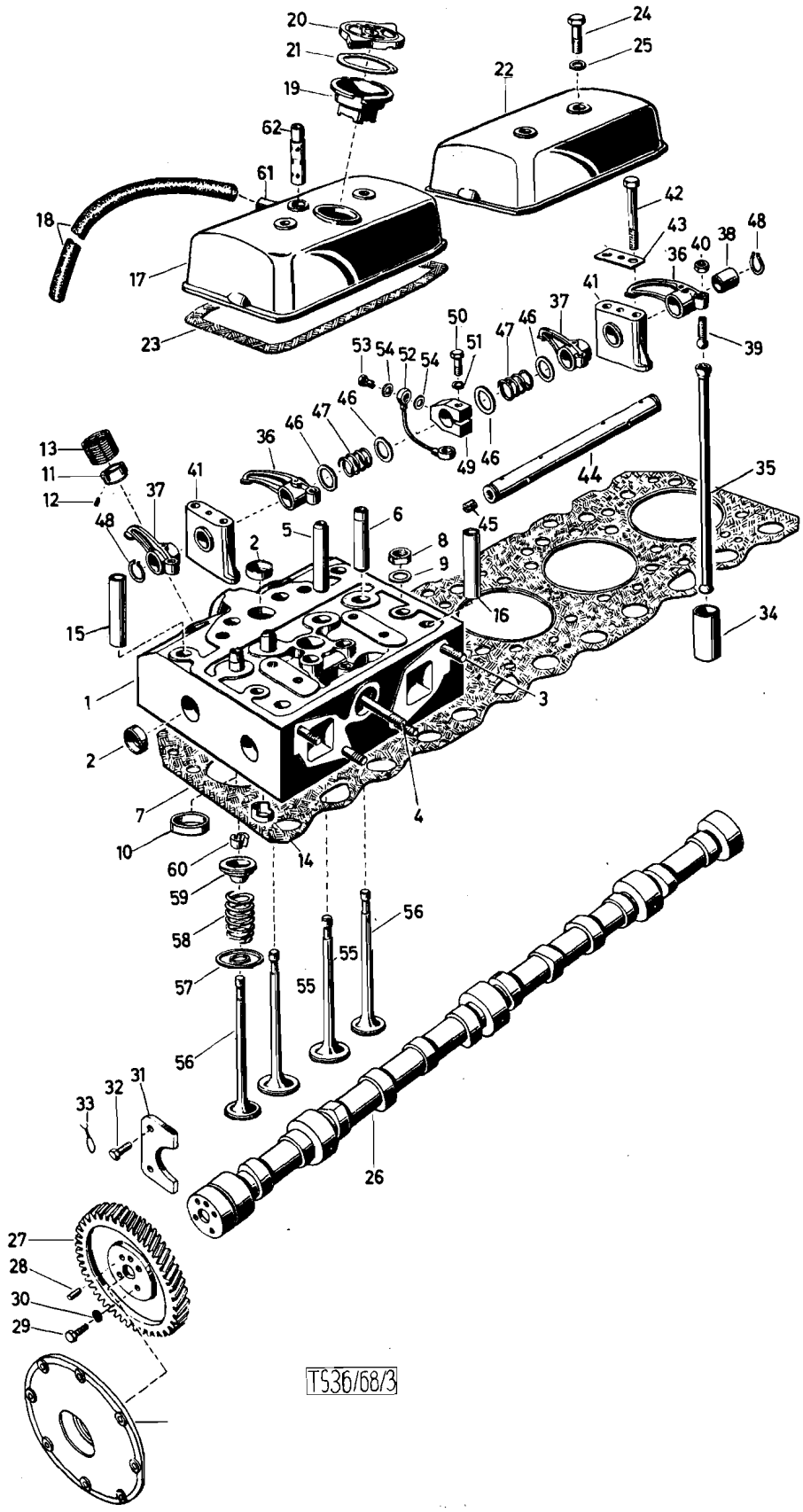
TS36/68/3

Katalog Catalogue	Baugruppe Gr. d'ensemble	Textseite 21
Nr. TS 83/72	Nr.	zu Bildseite 4
STEYR A 680gl 3t 4x4 STEYR A 680g 3t 4x4	Motorsteuerung (bis M.N. 1150) Distribution (jusqu'au mot. no. 1150)	Texte 21 pour Illustration 4

Fig.	ALN NSA	Art. Nr. des Fabrikanten No d'art. du fabricant	Gegenstand	Objet	Anz Nb
28		900 03 90 1416	Paßstift 8m6x16 DIN 7	Cheville d'assemblage 8m6x16 DIN 7	1
29		900 03 80 2419	Schraube M8x20 DIN 933m8G, vzk.	Vis, galv. M8x20 DIN 933m8G	4
30		188 25 0083	Sicherungsring	Circlip	4
31		609 05 0024	Brillenflansch	Flasque ouvert	1
32		900 03 80 2427	Schraube M8x18 SK DIN 933m8G, vzk.	Vis, galv. M8x18 SK DIN 933m8G	2
33		900 00 81 0042	Sicherungsdraht 1 DIN 177, 150 lg	Fil de sûrete 1 DIN 177, 150 lg	1
34		609 05 0002	Ventilstößel	Poussoir de soupape	12
35		609 05 0035	Stößelstange vollst.	Tige de poussoir compl.	12
36		610 00 05 0015	Kipphebel mit Büchse rechts	Culbuteur avec douille droite	6
37		610 00 05 0017	Kipphebel mit Büchse links	Culbuteur avec douille gauche	6
38		610 00 05 0012	Büchse	Douille	12
39		405 05 0024	Ventileinstellschraube	Vis de réglage de soupape	12
40		270 05 0026	Mutter	Ecrou	12
41		609b 05 0007	Kipphebelbock	Support de culbuteur	6
42		900 03 80 0579	Schraube M10x85 DIN 931m8G, vzk.	Vis, galv. M10x85 DIN 931m8G	12
43		609 05 0023	Sicherungsblech	Tôle d'arrêt	6
44		609b 05 0008	Kipphebelachse	Axe de culbuteur	3
45		900 03 90 2312	Gewindestift M10x12 DIN 551	Cheville filetée M10x12 DIN 551	3
46		609 05 0019	Scheibe	Rondelle	12
47		609 05 0029	Feder	Ressort	6
48		900 03 93 3100	Sicherungsring 20x1, 2 DIN 471	Circlip 20x1, 2 DIN 471	6
49		609 05 0026	Ölzuführungsstück	Pièce d'amenée d'huile	3
50		900 03 80 0334	Schraube M6x30 DIN 931m8G, vzk.	Vis galv. M6x30 DIN 931 m8G	3
51		900 03 93 1082	Federring B6 DIN 127 vzk.	Rondelle elastique B6 DIN 127, galv	3
52		609 05 0027	Rohr vollst. (Ölzuführung)	Tuyau compl. (amené d'huile)	3
53		900 03 96 2607	Hohlschraube A4 DIN 7623 vzk.	Vis creuse A4 DIN 7623, galv.	6
54		900 03 09 8010	Dichtring A10x14 DIN 7603 Cu	Rondelle jointive A10x14 DIN 7603	12
55		609f 05 0002	Einlaßventil	Soupape d'aspiration	6

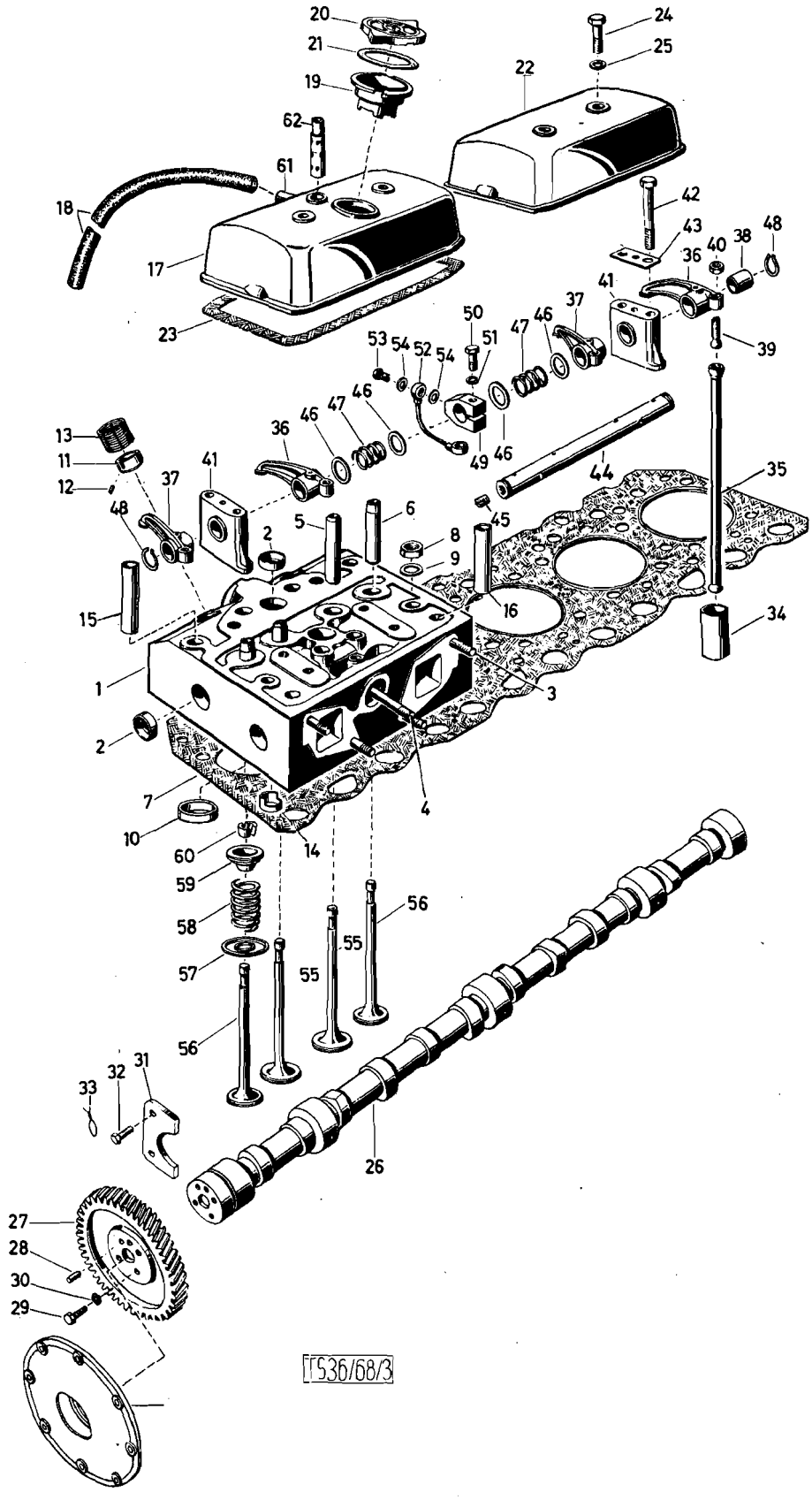
TS36/68/3

Katalog Catalogue	Baugruppe Gr. d'ensemble	Textseite 23
Nr. TS 83/72	Nr.	zu Bildseite 4
STEYR A 680g1 3t 4x4 STEYR A 680g. 3t 4x4	Motorsteuerung (bis M.N. 1150) Distribution (jusqu'au mot.no. 1150)	Texte 23 pour Illustration 4

Fig.	ALN NSA	Art. Nr. des Fabrikanten No d'art. du fabricant	Gegenstand	Objet	Anz Nb
56		609f 05 0001	Auslaßventil	Soupape d'échappement	6
57		609 05 0021	Federunterlage	Rondelle de ressort	12
58		609 05 0016	Ventilfeder	Ressort de soupape	12
59		609f 05 0004	Ventilfederteller	Cuvette de ressort	12
60		609f 05 0003	Ventilkeile	Clavettes de ressor s	24
61		609f 05 0009	Rohrstück	Tube	1
62		209 04 0043	Entlüftungsrohr	Reniflard	1

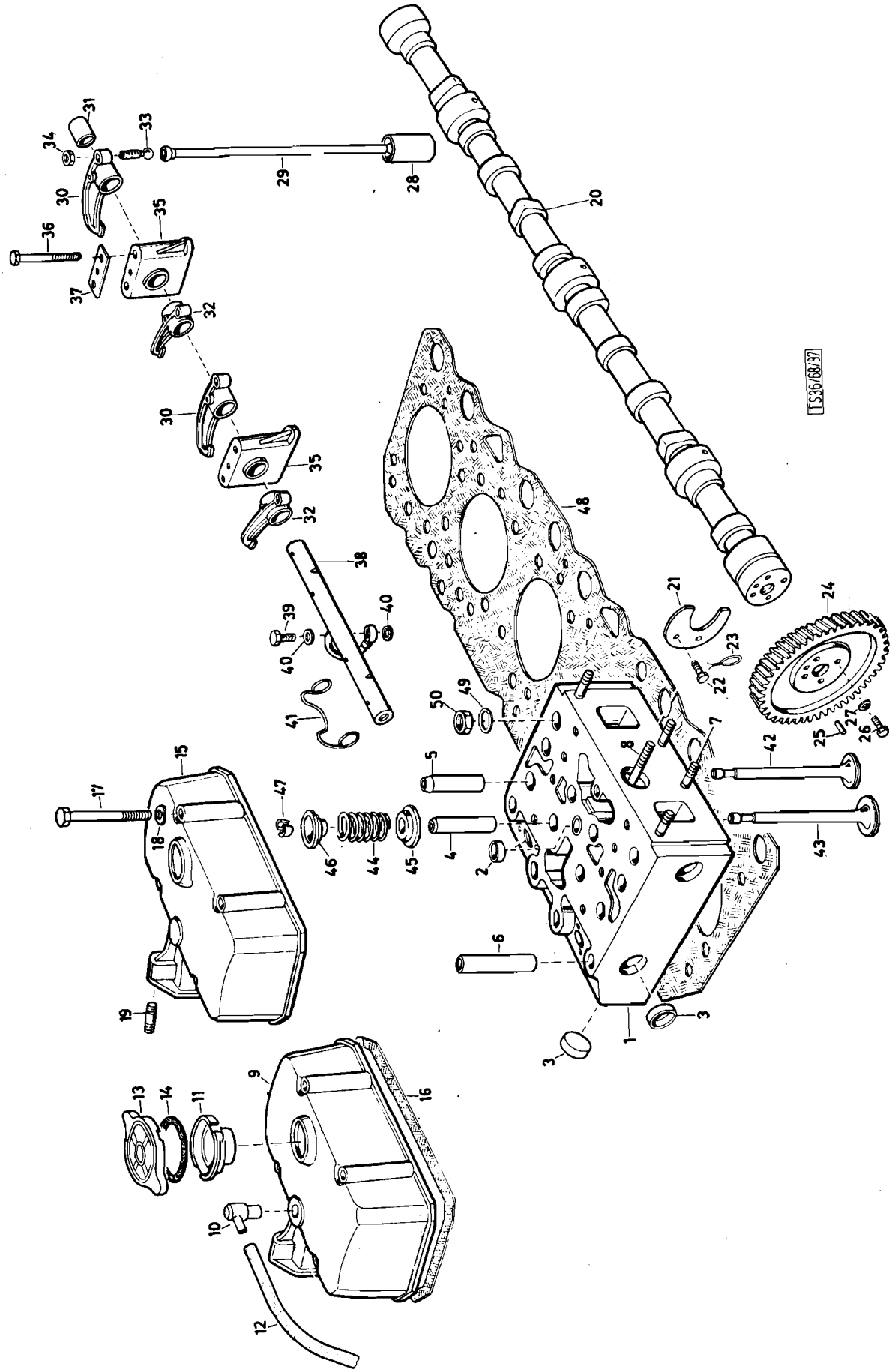
TS36/68/97

Katalog Catalogue	Baugruppe Gr. d'ensemble	Textseite 25
Nr. TS 83/72	Nr.	zu Bildseite 5
STEYR A 680g1 3t 4x4	Motorsteuerung (ab M.N. 1151)	Texte 25 pour
STEYR A 680g 3t 4x4	Distribution (à partir du mot.no. 1151)	Illustration 5

Fig.	ALN NSA	Art. Nr. des Fabrikanten No d'art. du fabricant	Gegenstand	Objet	Anz. Nb.
-		210 04 0607	Zylinderkopf vollst. einbaufertig	Culasse compl. pret à monter	3
1		210 04 0606	Zylinderkopf (mit Pos.2-8)210 04 0016	Culasse (av.fig.2-8) 210 04 0016	3
2		900 03 98 9282	Kernlochverschluß 20 KN 564 Ms	Pastille de dessablage 20 KN 564	3
3		610 00 04 0042	Kernlochverschluß	Pastille de dessablage	7
4		609f 04 0019	Ventilführung f. Einlaßventil	Guide de soupape pr. admission	6
5		609f 04 0020	Ventilführung f. Auslaßventil	Guide de soupape pr. échappement	6
6		609 04 0011	Büchse	Douille	30
7		900 03 81 3537	Stiftschraube M10x35 DIN 939m8G,vzk	Goujon M10x35 DIN939m8G,galv.	12
8		900 03 81 3582	Stiftschraube M10x110 DIN939m8G,vzk	Goujon M10x110 DIN939m8G,galv.	3
9		610 00 04 0011	Zylinderkopfhaube vollst.(mit Pos.10,11	Couvercle de culasse(av.fig.10,11)	1
10		409 04 0012	Motorenlüftung	Aération du moteur	1
11		609g 04 0013	Öleinfüllstutzen	Goulot de remplissage d'huile	1
12		610 00 04 0029	Entlüftungsrohr	Tuyau d'aération	1
13		609 04 0039	Deckel	Couvercle	1
14		380k 73 0280	Gummidichtung	Joint en caoutchouc	1
15		610 00 04 0009	Zylinderkopfhaube	Couvercle de culasse	2
16		210 04 0007	Dichtung	Joint	3
17		900 03 80 0479	Schraube M8x100 DIN 31-8G vzk.	Vis, galv. M8x100 DIN 31-8G	12
18		900 03 93 2030	Federscheibe A8 DIN 137 vzk.	Rondelle elastique A8 DIN137 galv.	12
19		900 03 81 1422	Stiftschraube M8x25 DIN 835m8G,vzk.	Goujon M8x25 DIN 835m8G,galv.	6
20		610 00 05 0001	Nockenwelle	Arbre à cames	1
21		609 05 0024	Brillenflansch	Bride ouverte	1
22		900 03 80 2427	Schraube M8x18SK DIN 933m8G,vzk.	Vis,galv. M8x18SK DIN 933m8G	2
23		900 00 81 0042	Sicherungsdraht 1 DIN 177 150 lg	Fil d'arret 1 DIN 177 150 lg	1
24		609 05 0030	Nockenwellenrad	Pignon de l'arbre à cames	1
25		900 03 90 1416	Paßstift 8m6x16 DIN 7	Cheville de centrage 8m6x16 DIN 7	1
26		900 03 80 2419	Schraube M8x20 DIN 933m8G, vzk.	Vis,galv. M8x20 DIN 933m8G	4
27		609 05 0063	Sicherungsblech	Rondelle de sureté	2
28		609 05 0002	Ventilstößel	Poussoir	12
29		609 05 0035	Stößelstange	Tige poussoir	12
30		610 00 05 0015	Kipphebel mit Büchse rechts	Culbuteur avec douille droite	6
31		610 00 05 0012	Büchse	Douille	12
32		610 00 05 0017	Kipphebel mit Büchse links	Culbuteur avec douille gauche	6
33		405 05 0024	Ventileinstellschraube	Vis de réglage de soupape	12
34		270 05 0026	Mutter	Ecrou	12
35		610 00 05 0013	Kipphebelbock	Support de culbuteur	6
36		900 03 80 0579	Schraube M10x85 DIN 931m8G,vzk.	Vis,galv. M10x85 DIN 931m8G	12
37		609 05 0023	Sicherungsblech	Tole d'arret	6
38		610 00 05 0004	Kipphebelachse	Axe de culbuteur	3

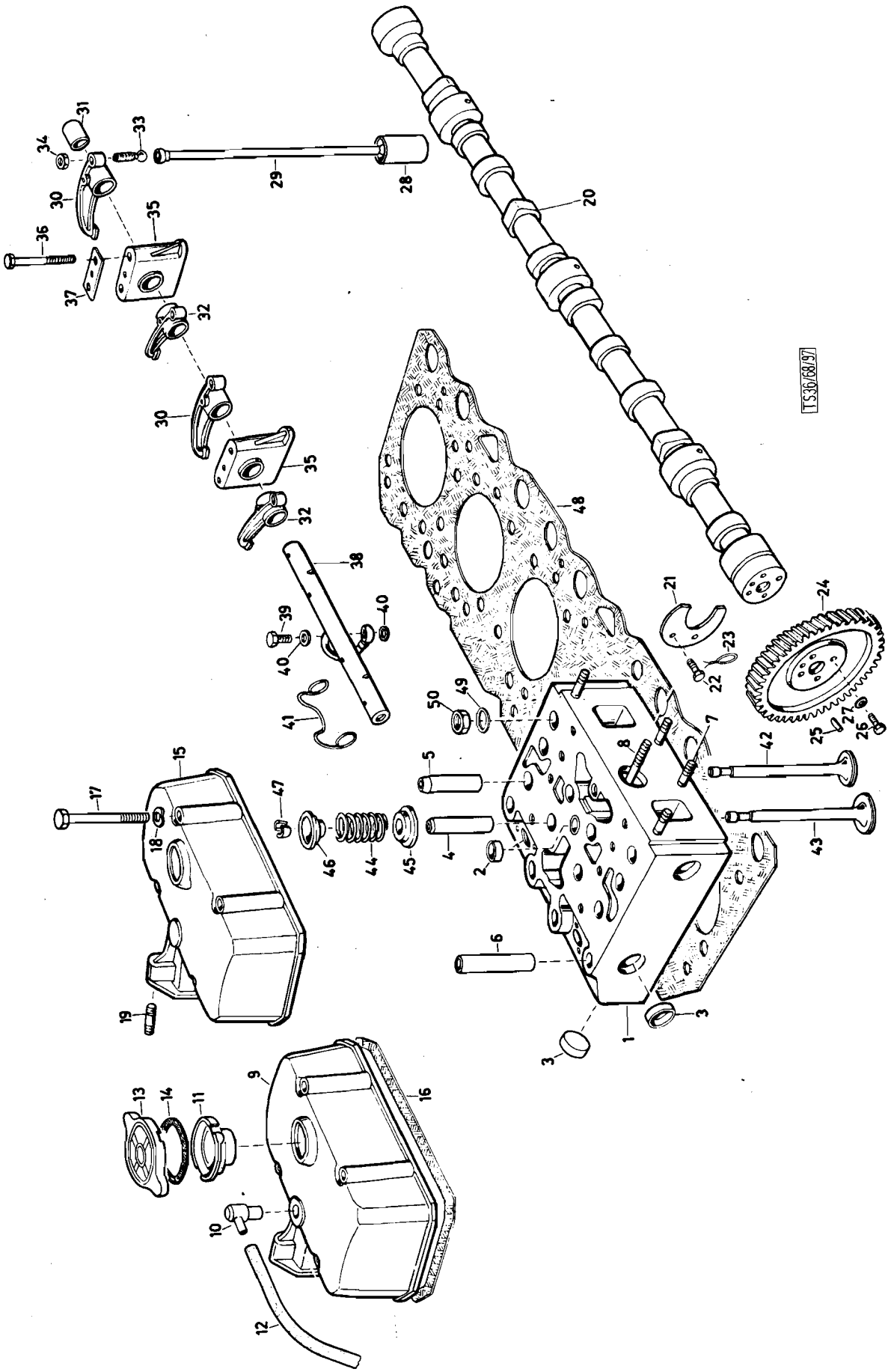
TS36/68/97

	Katalog Catalogue	Baugruppe Gr. d'ensemble	Textseite 27
	Nr. TS 83/72	Nr.	zu Bildseite 5
	STEYR A 680gl 3t 4x4	Moteursteuerung (ab M.N. 1151)	Texte 27 pour
	STEYR A 680g 3t 4x4	Distribution (à partir du mot.no. 1151)	Illustration 5

Fig.	ALN NSA	Art. Nr. des Fabrikanten No d'art. du fabricant	Gegenstand	Objet	Anz Nb
39		900 03 96 2607	Hohlschraube A4 DIN 7623 vzk.	Vis creuse galv. A4 DIN 7623	3
40		900 03 09 8010	Dichtring A10x13, 5 DIN 7603	Joint A10x13, 5 DIN 7603	6
41		406 05 0047	Federbügel	Etrier	6
42		209 05 0017	Auslaßventil	Soupape d'échappement	6
43		609f 05 0002	Einlaßventil	Soupape d'admission	6
44		609 05 0016	Ventilfeder	Ressort de soupape	12
45		210 05 0003	Federunterlage	Cuvette de ressort	12
46		609f 05 0004	Ventilfederteller	Cuvette de ressort sup.	12
47		609f 05 0003	Ventilkeil	Clavette de soupape	24
48		609f 04 0002	Zylinderkopfdichtung	Joint de culasse	1
49		610 00 01 0103	Scheibe	Rondelle	24
50		609f 01 0025	Sechskantmutter	Ecrou 6 pans	24

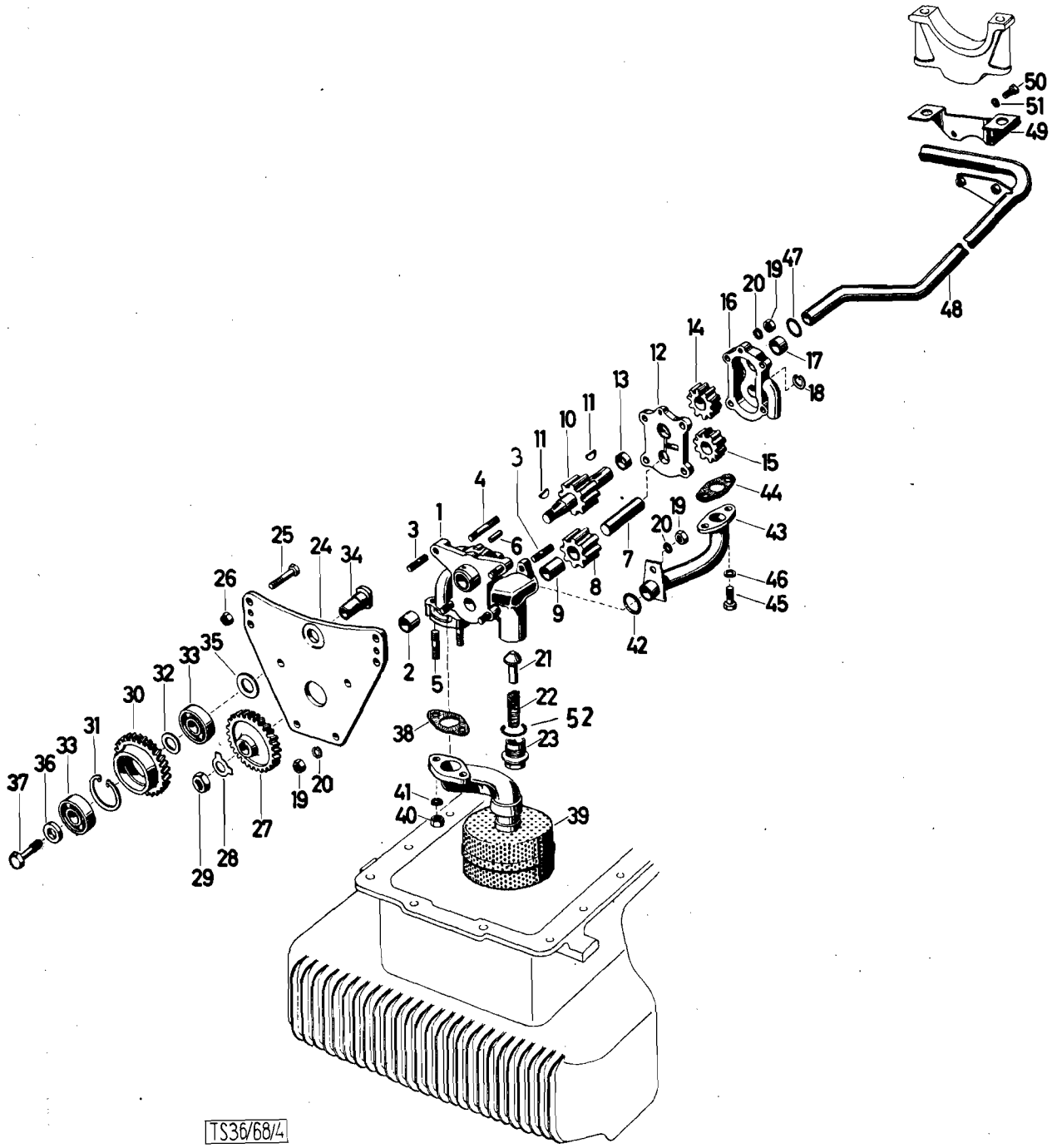
TS36/68/4

Katalog Catalogue	Baugruppe Gr. d'ensemble	Textseite 29
Nr. TS 83/72	Nr.	zu Bildseite 5
STEYR A 680gl 3t 4x4	Ölpumpe	Texte 29 pour
STEYR A 680g 3t 4x4	Pompe à huile	Illustration 5

Fig.	ALN NSA	Art. Nr. des Fabrikanten No d'art. du fabricant	Gegenstand	Objet	Anz. Nb
-		609G 07 0601	Ölpumpe ohne Träger u. ohne Zwischenrad (Pos. 1-23, 27-29, 31-37, 22, 47)	Pompe à huile sans support et pignons interm. (fig. 1-23, 27-29, 31, 37, 22, 47)	1
-		609g 07 0602	Ölpumpe m. Träger u. Zwischenrad vollst. (Pos. 1-24, 27-37, 42, 47)	Pompe à huile av. support et pignon interm. (fig. 1-24, 27-37, 42, 47)	1
1		609g 07 0501	Ölpumpengehäuse 609g 07 02 m. Büchsen, Zwischenplatte, Gehäuse zur Nebenölpumpe, Achsen u. Zylinderstiften	Carter de pompe à huile 609g 07 02 av. douilles, carter de pompe auxiliaire, axes et goujons	1
2		609g 07 0003	Büchse zum Ölpumpengehäuse	Douille	1
3		900 03 81 3423	Stiftschraube M8x20 DIN 939m8G, vzk	Goujon M8x20 DIN 939m8G, galv.	5
4		900 03 81 3458	Stiftschraube M8x50 DIN 939m8G, vzk.	Goujon M8x50 DIN 939m8G, galv.	4
5		900 03 81 3434	Stiftschraube M8x25 DIN 939m8G, vzk.	Goujon M8x25 DIN 939m8G, galv.	2
6		900 03 90 1322	Zylinderstift 6m6x22 DIN 7	Cheville cylindrique 6m6x22 DIN 7	2
7		609g 07 0008	Achse	Axe	1
8		609f 07 0102	Ölpumpenzahnrad (mit Pos. 9)	Pignon mené (avec fig. 9)	1
9		609f 07 0103	Büchse z. Ölpumpenzahnrad	Douille du pignon	2
10		609g 07 0007	Ölpumpenzahnrad	Pignon conducteur	1
11		900 03 96 0804	Scheibenfeder 4x6, 5 DIN 6888	Clavette 4x6, 5 DIN 6888	2
12		609g 07 0004 x	Zwischenplatte vollst. (mit Pos. 13)	Plaque intermediaire (av. fig. 13)	1
13		609g 07 0006	Büchse	Douille	1
14		609 07 0106	Ölpumpenzahnrad	Pignon de pompe à huile	1
15		609g 07 0016	Ölpumpenzahnrad	Pignon de pompe à huile	1
16		609g 07 0009 x	Gehäuse vollst. (mit Pos. 17)	Carter compl. (av. fig. 17)	1
17		609f 07 0019	Büchse	Douille	1
18		900 03 93 4063	Sicherungsring 17x1 DIN 472	Circlip 17x1 DIN 472	1
19		900 03 87 1252	Mutter M8 DIN 934m6S, vzk.	Ecrou M8 DIN 934m6S, galv.	9
20		900 03 93 2030	Federscheibe A8 DIN 137 vzk.	Rondelle elastique A8 DIN 137 galv.	9
21		609f 07 0045	Ventil	Soupape	1
22		609f 07 0044	Ventilfeder	Ressort de soupape	1
23		609 07 0060	Verschlußschraube	Bouchon d'obturation	1

x) einzeln nicht lieferbar

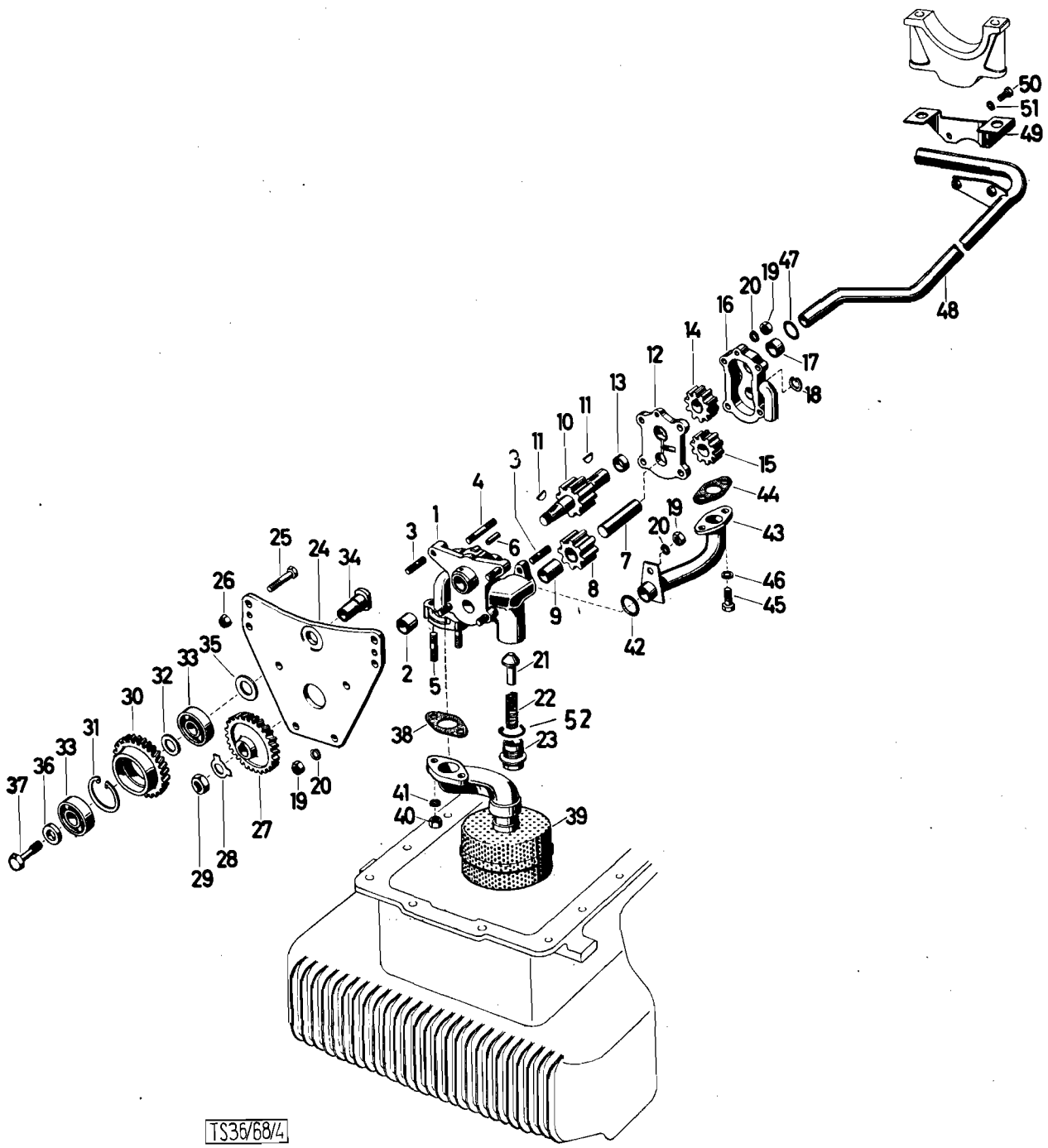
TS36/68/4

	Katalog Catalogue	Baugruppe Gr. d'ensemble	Textseite 31
	Nr. TS 83/72	Nr.	zu Bildseite 6
	STEYR A 680gl 3t 4x4 STEYR A 680 3t 4x4	Ölpumpe Pompe à huile	Texte 31 pour Illustration 6

Fig.	ALN NSA	Art. Nr. des Fabrikanten No d'art. du fabricant	Gegenstand	Objet	Anz Nb
24		609g 07 0015	Ölpumpenträger	Support de pompe à huile	1
25		900 03 80 2447	Schraube M8x45 DIN 933m8G, vzk.	Vis, galv. M8x45 DIN 933m8G	4
26		680 59 0054	Mutter (selbstsichernd)	Ecrou	4
27		609 07 0032	Antriebsrad	Pignon conducteur	1
28		900 03 93 7224	Sicherungsblech 14 KN 683	Tôle d'arrêt 14 KN 683	1
29		900 03 87 1534	Mutter M14x1, 5 DIN 936m6S, vzk.	Ecrou M14x1, 5 DIN 936m6S, galv.	1
30		609 07 0160	Zwischenrad	Pignon intermeidiare	1
31		900 03 92 4235	Sicherungsring 47x1, 75 DIN 472	Circlip 47x1, 75 DIN 472	1
32		609 07 0162	Zwischenring	Rondelle intermediaire	1
33		900 03 31 1409	Kugellager 6303 DIN 625	Roulement à billes 6303 DIN 625	2
34		609 07 0163	Lagerbolzen	Axe	1
35		609 07 0161	Distanzring	Rondelle entretoise	1
36		609 07 0069	Druckscheibe	Rondelle d'appui	1
37		609 07 0068	Dehnschraube	Vis extensible	1
38		900 03 06 9303	Dichtung 30 DIN 71511	Joint 30 DIN 71511	1
39		609g 07 0013	Saugrohr mit Ölsieb	Tuyau d'aspiration av. tamis	1
40		900 03 87 1252	Mutter M8 DIN 934m6S vzk.	Ecrou M8 DIN 934m6S galv.	2
41		900 03 93 2030	Federscheibe A8 DIN 137 vzk.	Rondelle elastique A8 DIN 137 galv.	2
42		609F 07 0116	Dichtring (OR 22, 2-3)	Joint pr. tuyau de refoulement (OR 22, 2-3)	1
43		609g 07 0032	Druckölleitung	Tuyau de refoulement	1
44		609f 07 0032	Dichtung	Joint	1
45		900 03 80 2419	Schraube M8x20 DIN 933m8G vzk.	Vis, galv. M8x20 DIN 933m8G	2
46		900 03 93 2030	Federscheibe A8 DIN 137 vzk.	Rondelle élastique A8 DIN 137, galv.	2
47		609 07 0080	Dichtring (Gummirundring 18-3)	Joint torique en caoutchouc 18-3	1
48		609g 07 0020	Saugleitung	Tuyau d'aspiration	1
49		609c 07 0006	Haltebügel	Bride	
50		900 03 80 2321	Schraube M6x16 DIN 933m8G vzk.	Vis, galv. M6x15 DIN 933m8G	2
51		900 03 93 2021	Federscheibe A6 DIN 137 vzk	Rondelle élastique A6 DIN 137 galv.	2
52		900 03 09 8031	Dichtring A26x32 DIN 7603	Joint A26x32 DIN 7603	1

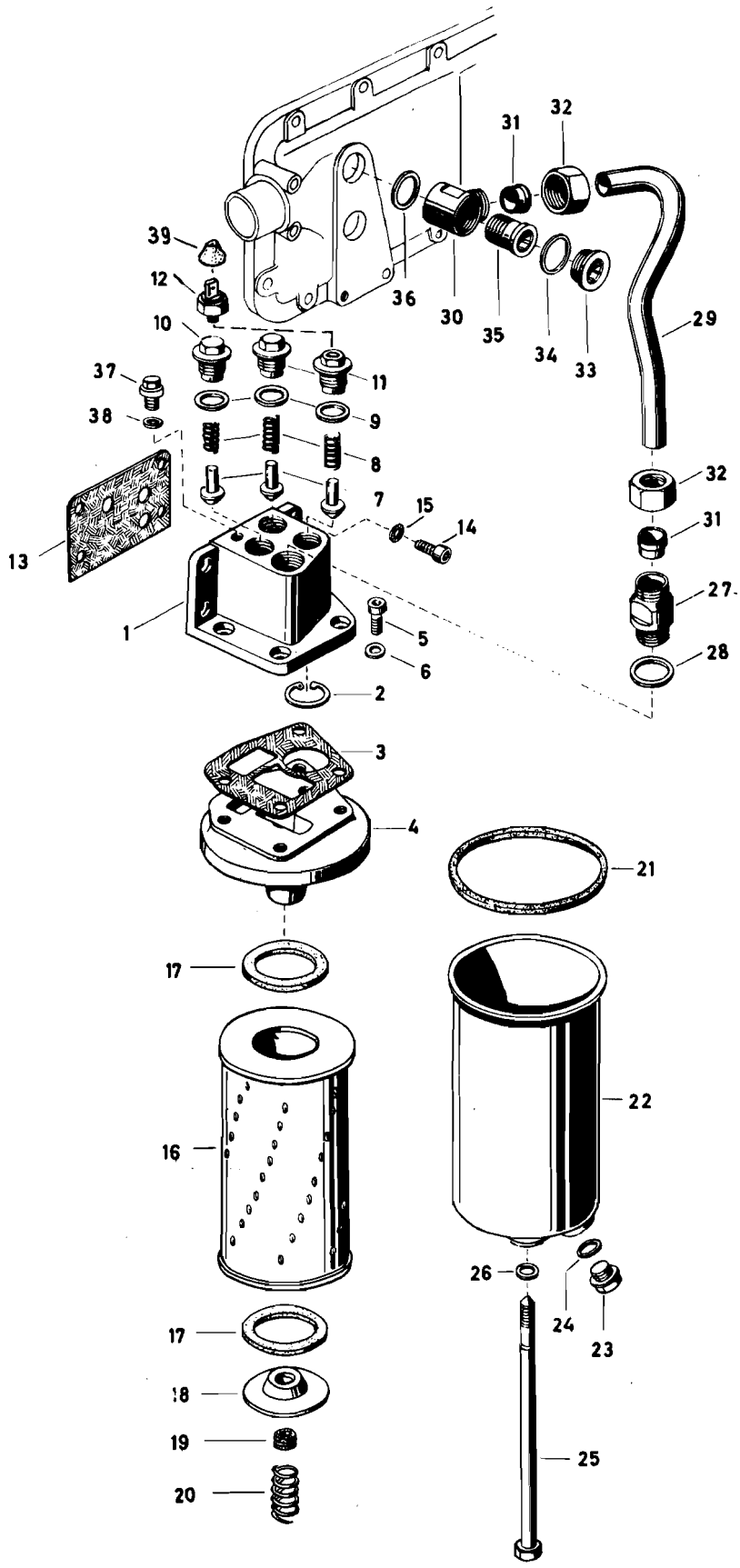
39
12
10
37
38
13
1
2
3
4
17
16
17
18
19
20
36
30
31
32
35
34
33
29
11
9
8
7
15
14
5
6
32
31
27
28
21
22
26
24
23
25

TS03/72/5

Katalog Catalogue	Baugruppe Gr. d'ensemble	Textseite 33 zu Bildseite 7 Texte 33 pour Illustration 7
Nr. TS 83/72	Nr.	
STEYR A 680gl 3t 4x4 STEYR A 680g 3t 4x4	Ölfilter Filtre à huile	

Fig.	ALN NSA	Art. Nr. des Fabrikanten No d'art. du fabricant	Gegenstand	Objet	Anz. Nb.
-		609f 07 0135	Filterkopf vollst. (Pos. 1-6)	Tête de filtre compl. (fig. 1-6)	1
1		609f 07 0121	Filterkopf-Oberteil vollst.	Tête de filtre supl. compl.	1
2		900 03 93 4180	Sicherungsring 36x1,5 DIN 472	Circlip 36x1,5 DIN 472	1
3		609f 07 0096	Dichtung	Joint	1
4		609f 07 0091	Filterkopf-Unterteil	Tête de filtre inf.	1
5		900 03 86 2030	Zylinderschraube M10x20 DIN7984 m8G vzk.	Vis cylindrique M10x20 DIN 7984 m8G galv.	4
6		900 03 09 8010	Dichtring A10x13,5 DIN 7603 Cu	Joint en cuivre A10x13,5 DIN 7603 Cu	4
7		609 07 0062	Ventil	Soupape	3
8		609 07 0092	Ventilfeder	Ressort de soupape	3
9		900 03 09 8031	Dichtring A26x32 DIN 7603 Cu	Joint en cuivre A26x 32 DIN 7603	3
10		609 07 0060	Verschlußschraube	Bouchon de fermeture	2
11		610 00 07 0017	Verschlußschraube	Bouchon de fermeture	1
12		610 00 09 0003	Öldruckwarnschalter (Bosch 0 344 101 032)	Interrupteur à pression d´huile (Bosch 0 344 101 032)	1
13		609f 07 0005	Dichtung	Joint	1
14		900 03 86 2428	Zylinderschraube M8x25 DIN 912m8G vzk.	Vis cylindrique M8x25 DIN 912 galv.	4
15		188 25 0083	Sicherungsring (Schnorr)	Rondelle élastique (Schnorr)	4
-		610 00 07 0016	Filtertopf vollst. (MANN)(Pos.16-24)	Cuvette compl. (MANN)(fig.16-24)	1
16		609F 07 0060	Filterpatrone (H12 107)	Cartouche de filtre (H12107)	1
17		609F 07 0061	Dichtung (MANN 2305233101)	Joint (MANN 2305233101)	2
18		610 00 07 0707	Federteller (MANN 6761040981)	Cuvette de ressort (MANN 676104 0981)	2
19		610 00 07 0711	Dichtring (MANN 23014330141)	Bague joint (MANN 23014330141)	1
20		610 00 07 0712	Druckfeder (MANN 2501851201)	Ressort de pression (MANN 250 1851201)	1
21		610 00 07 0709	Dichtung (MANN 2312632101)	Joint (MANN 2312632101)	1
22		610 00 07 0708	Filtertopf (MANN 67610-12981) (mit Pos. 23, 24)	Cuvette de filtre (MANN 67610-12981) (avec pos. 23, 24)	1
23		900 03 96 2038	Verschlußschraube AM22x1,5 DIN 7604	Bouchon de fermeture AM22x1,5 DIN 7604	
24		900 03 09 8026	Dichtring A22x27 DIN 7603	Joint en cuivre A22x27 DIN 7603	1

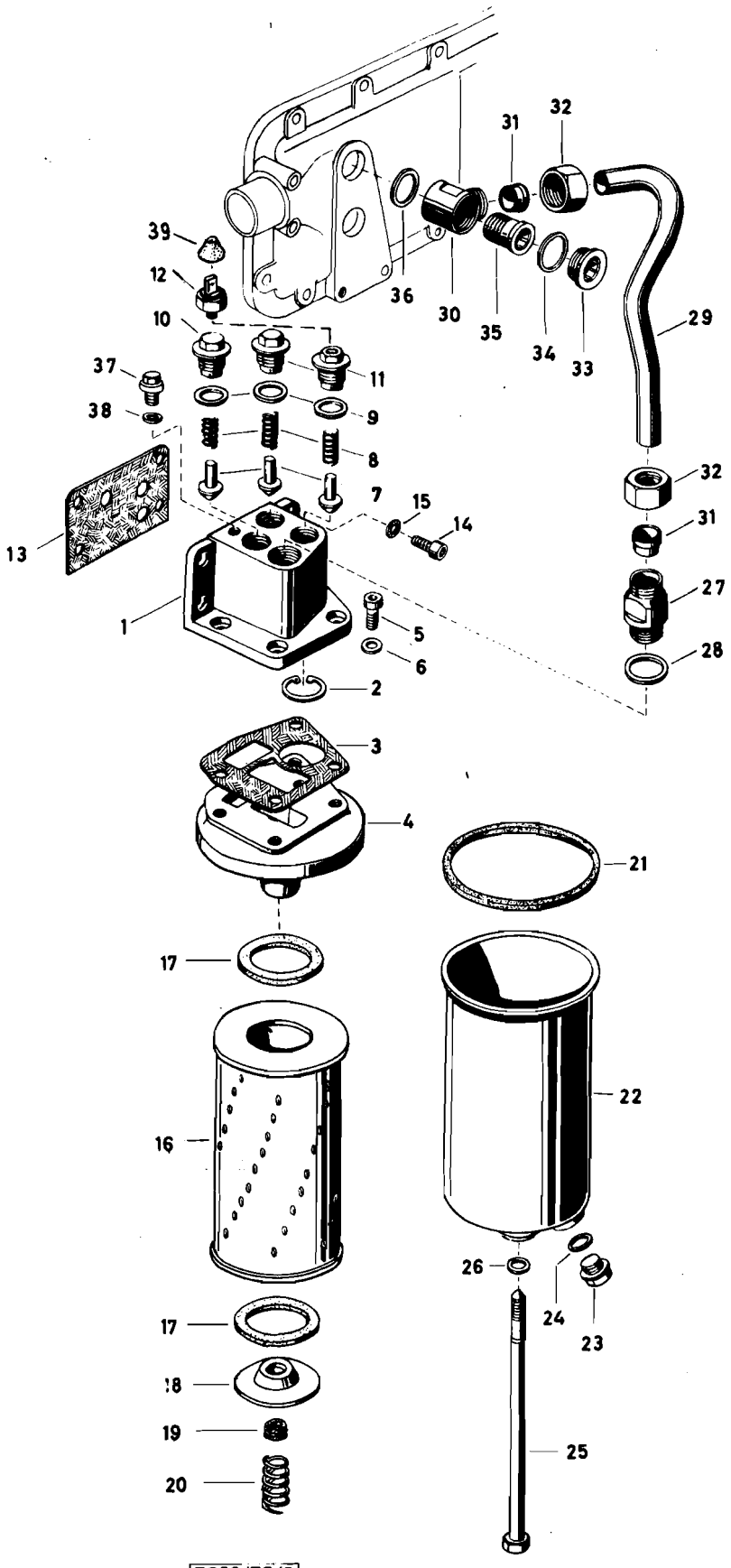
39
12
10
37
38
13
1
11
9
8
7
15
14
5
6
2
3
4
17
16
17
18
19
20
36
30
31
32
35
34
33
29
32
31
27
28
21
22
26
24
23
25

TS83/72/5

Katalog Catalogue	Baugruppe Gr. d'ensemble	Textseite 35 zu Bildseite 7
Nr. TS 83/72	Nr.	Texte 35 pour Illustration 7
STEYR A 680gl 3t 4x4 STEYR A 680g 3t 4x4	Ölfilter Filtre à huile	

Fig.	ALN NSA	Art. Nr. des Fabrikanten No d'art. du fabricant	Gegenstand	Objet	Anz. Nb.
25		609g 07 0031	Spannschraube	Vis de serrage	1
26		900 03 09 8014	Dichtring A14x18 DIN 7603 Cu	Joint du cuivre A14x18 DIN 7603Cu	1
27		609f 07 0129	Einschraubstutzen	Raccord fileté	1
28		900 03 09 8086	Dichtring A30x36 DIN 7603 Cu	Joint de cuivre A30x38 DIN 7603 Cu	1
29		609f 07 0130	Verbindungsrohr	Tuyau de communication	1
-		188 73 0188	Schwenkverschraubung vollst. (Bosch WRV 25 P 5 Z) (Pos. 30-35)	Raccord fileté orientable (Bosch WRV 25 P 5 Z)(Pos. 30-34)	1
30		188 73 0181	Schwenkstutzen (Bosch WRV 25P 10x)	Raccord coudé orientable (Bosch WRV 25 P 10x)	1
31		188 73 0183	Schneidring (Bosch NMR 15/13X)	Bague coupante (Bosch NMR 15/13X)	2
32		188 73 0184	Überwurfmutter (Bosch NMU 28/13X)	Ecrou raccord (Bosch NMU 28/13X)	2
33		188 73 0185	Verschlußschraube (Bosch WSR 109P 2X)	Bouchon de fermeture (Bosch WSR 109P2X)	1
34		188 73 0186	Dichtring (Bosch WMS 23 P 19X)	Joint (Bosch WMS 23 P 19X)	1
35		609f 07 0120	Bundschraube	Vis épaulée	1
36		900 03 09 8031	Dichtring A26x32 DIN 7603 Cu	Joint en cuivre A26x32 DIN 7603 Cu	1
37		900 03 96 2014	Verschlußschraube z. Filterkopf AM 10x1 DIN 7604 vzk.	Bouchon pr. tete de filtre AM 10x1 DIN 7604 galv.	1
38		900 03 09 8010	Dichtring z. Verschlußschraube A10x1 DIN 7603 Cu	Joint pr. bouchon A10x1 DIN 7603 Cu	1
39		610 00 09 0055	Schutzkappe	Cape de protection	1

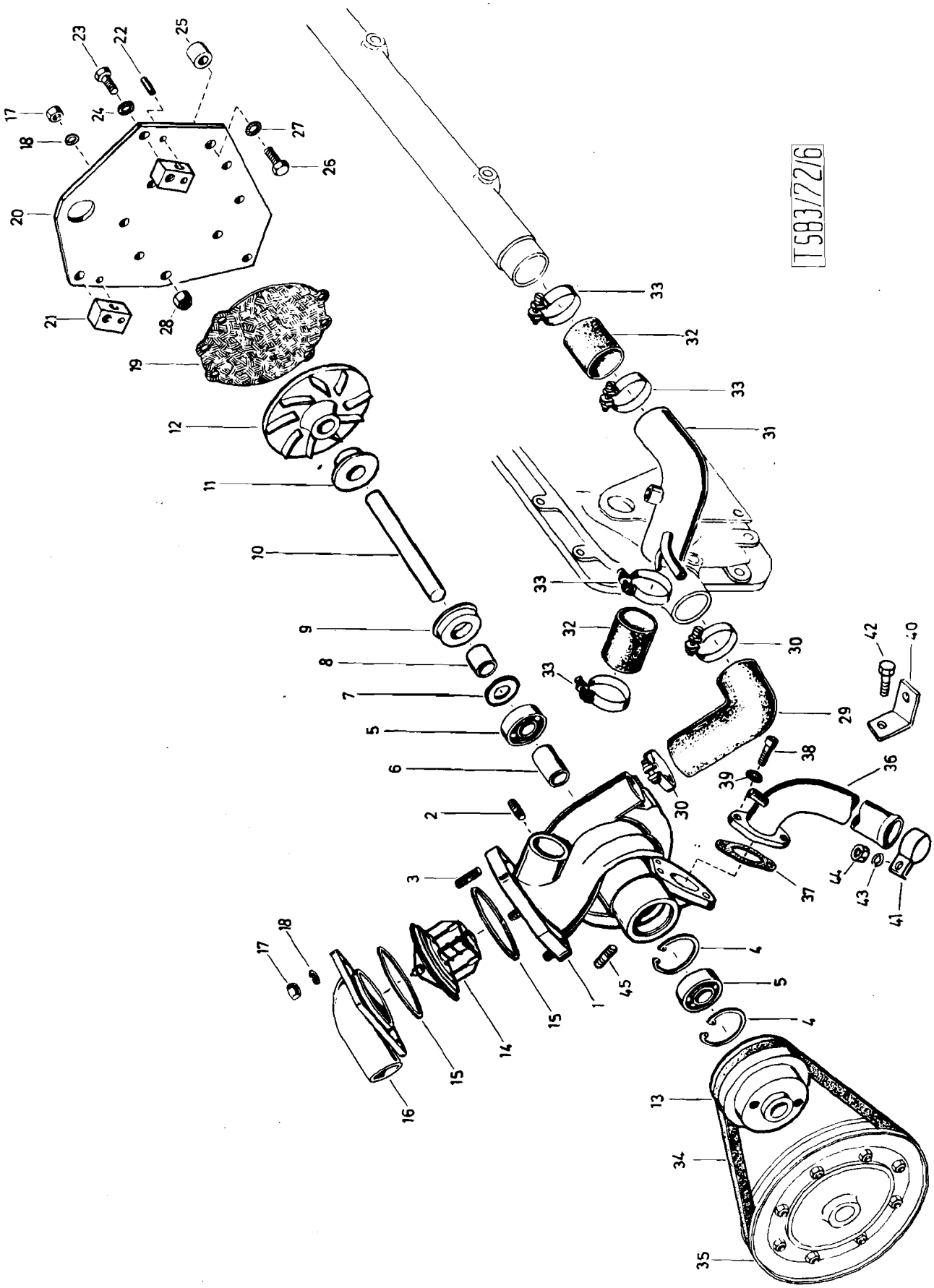
T583/72/6

Katalog Catalogue	Baugruppe Gr. d'ensemble	Textseite 37 zu Bildseite 8
Nr. TS 83/72	Nr.	Texte 37 pour Illustration 8
STEYR A 680gl 3t 4x4 STEYR A 680g 3t 4x4	Wasserpumpe Pompe à eau	

Fig.	ALN NSA	Art. Nr. des Fabrikanten No d'art. du fabricant	Gegenstand	Objet	Anz. Nb.
-		609e 06 0025	Wasserpumpe vollst. (Pos. 1-13)	Pompe à eau compl. (fig. 1-13)	1
-		609e 06 0701	Wasserpumpen Reparatursatz (Pos. 4, 5, 7)	Jeu de pièces rép. (fig. 4, 5, 7)	1
1		609e 06 0602	Wasserpumpengehäuse 609e 06 09 vollst. mit Stiftschrauben(mitPos. 2, 3)	Carter de pompe à eau 609e 06 09 compl.av.goujons (av.fig.2, 3)	1
2		900 03 81 3420	Stiftschraube M8x18 DIN 939m8G, vzk	Goujon M8x18 DIN 939m8G, galv.	6
3		900 03 81 3423	Stiftschraube M8x20 DIN 939m8G, vzk.	Goujon M8x20 DIN939m8G, galv.	4
4		900 03 93 4235	Sicherungsring 47x1, 75 DIN 472	Circlip 47x1, 75 DIN 472	2
5		900 03 31 1250	Kugellager 6204 RS/C3 DIN 625	Roulement à billes 6204 RS/C3 DIN 625	2
6		609e 06 0027	Distanzrohr	Douille entretoise	1
7		900 03 07 8234	Radial-Wellendichtring B26x47x7 DIN 3760 bis M.N.	Bague d'étancheite B26x47x7 DIN 3760	1
7		409 06 0031	Radial-Dichtring ab M.N.	Bague d'étancheite	1
8		406a 06 0004	Distanzrohr	Douille entretoise	1
9		406 06 0046	Gleitring-Dichtung (Diring Axial AH 27x47x19/1)	Bague d'étancheite axiale (Diring Axia AH 27x47x19/1)	1
-		609e 06 0026	Laufrad vollst. (Pos. 8, 10-12)	Turbine compl. (fig. 8, 10-12)	1
10		609e 06 0012	Welle	Arbre	1
11		609g 06 0013	Gleitring	Bague de glissement	1
12		609e 06 0010	Laufrad	Turbine	1
13		609e 06 0011	Riemenscheibe	Poulie	1
14		609e 06 0013	Thermostat (Behr-Thomson Nr. X2 315.79.100)	Thermostat (Behr-Thomson Nr. X2 315.79.100)	1
15		609b 04 0008	Dichtring	Joint	2
16		609f 06 0086	Deckel zum Thermostat	Couvercle pr. thermostat	1
17		900 03 87 1252	Mutter M8 DIN 934m6S, vzk.	Ecrou M8 DIN 934m6S, galv	10
18		900 03 93 2030	Federscheibe A8 DIN 137, vzk.	Rondelle elástique A8 DIN 137,galv.	10
19		609f 06 0022	Dichtung	Joint	1
20		609f 06 0101	Konsole	Console	1
21		609f 06 0103	Lager	Palier	2
22		900 03 90 9725	Spannhülse 7x20 DIN 7346	Douille de centrage	2
23		900 03 80 2419	Schraube M8x20 DIN 933m8G, vzk.	Vis, M8x20 DIN 933m8G, galv.	2

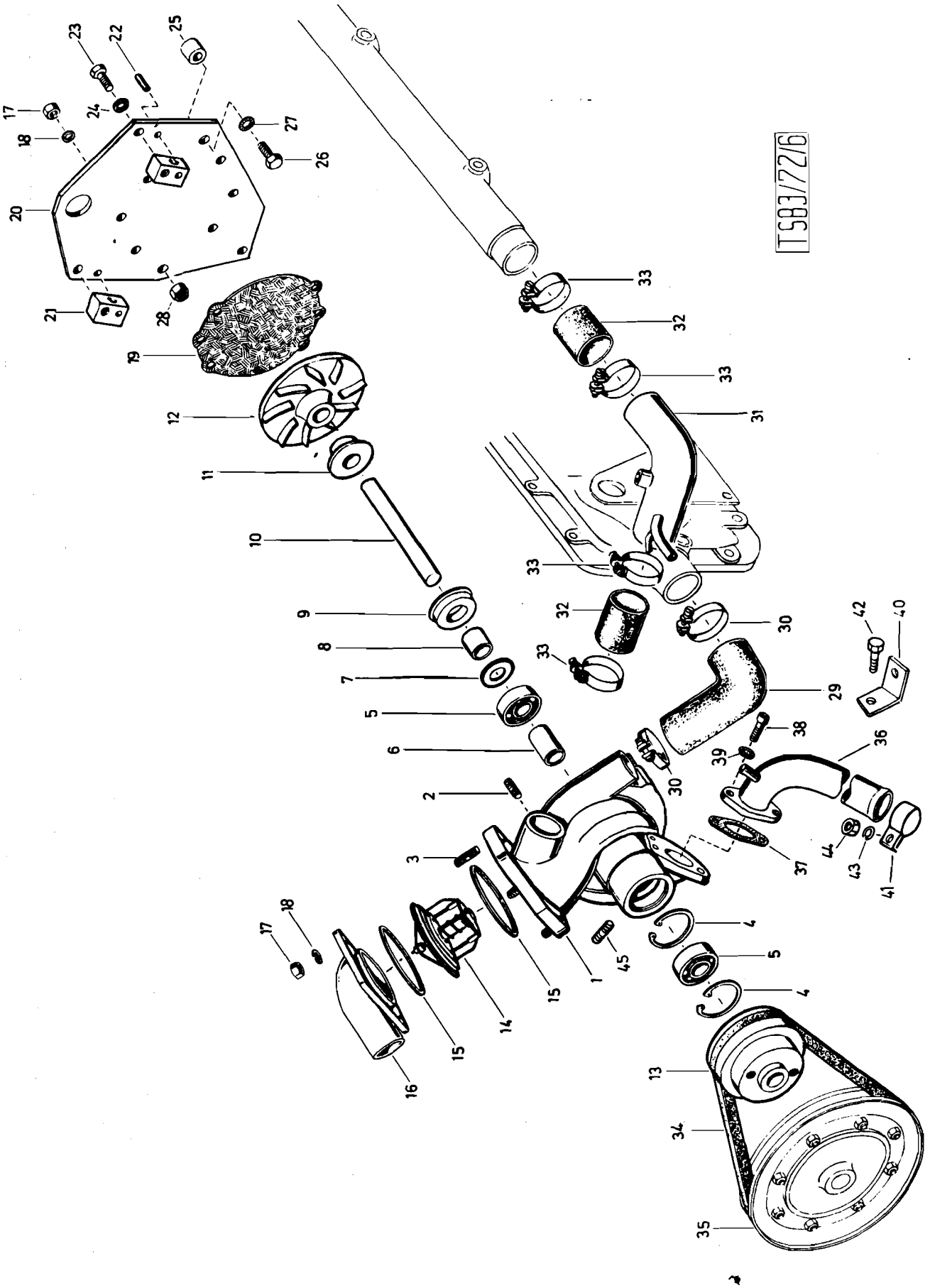
TSB3/72/6
1
2
3
4
5
6
7
8
9
10
11
12
13
14
15
16
17
18
19
20
21
22
23
24
25
26
27
28
29
30
31
32
33
34
35
36
37
38
39
40
41
42
43
44
45

Katalog Catalogue	Baugruppe Gr. d'ensemble	Textseite 39 zu Bildseite 8
Nr. TS 83/72	Nr.	Texte 39 pour Illustration 8
STEYR A680gl 3t 4x4 STEYR A680g 3t 4x4	Wasserpumpe Pompe à eau	

Fig.	ALN NSA	Art. Nr. des Fabrikanten No d'art. du fabricant	Gegenstand	Objet	Anz Nb
24		900 03 93 2030	Federscheibe A8 DIN 137 vzk.	Rondelle élastique A8 DIN 137, galv.	2
25		609f 06 0102	Distanzhülse	Douille entretoise	3
26		900 03 80 0521	Schraube M10x35 DIN 931m8G, vzk.	Vis M10x35 DIN 931m8G, galv.	1
27		900 03 93 2025	Federscheibe A10 DIN 137, vzk.	Rondelle élastique A10 DIN137 galv.	1
28		413c 11 0005	Mutter (selbstsichernd)	Ecrou	3
29		609f 06 0012	Formschlauch	Tuyau en caoutchouc modelé	1
30		680 53 0097	Schlauchbride	Collier	2
31		609g 06 0054	Wasserrohr	Tuyau d'eau	1
32		610 00 06 0262	Schlauchstück 45x60 DIN 73411	Tuyau en caoutchouc 45x60 DIN 73411	2
33		680 53 0097	Schlauchbride	Collier de serrage	4
34		900 03 14 2300	Schmalkeilriemen 9,5x950 DIN7753	Courroie trapézoidale étroite 9,5x950 DIN 7753	1
35		-	Riemenscheibe am Luftpresser, siehe Bild 23, Pos. 28	Poulie du compresseur, voyez ill. 23, fig. 28	-
36		609g 06 0006	Verbindungsrohr	Tuyau de communication	1
37		609g 06 0032	Dichtung	Joint	1
38		900 03 86 2428	Zylinderschraube M8x25 DIN912m8G vzk.	Vis cylindrique M8x25 DIN912m8G galv.	2
39		188 25 0083	Sicherungsring (Schnorr)	Rondelle élastique (Schnorr)	2
40		610 00 06 0109	Stützblech ab M.N. 1965	Laminage (à partir du mot.no.1965)	1
41		610 00 06 0108	Schelle ab M.N. 1965	Collier (à partir du mot.no.1965)	1
42		900 03 80 2424	Schraube M8x25 DIN 933-8,8 ab M.N. 1965	Vis M8x25 DIN 933-8,8 (à partir du mot.no.1965)	1
43		900 03 93 0261	Scheibe A8,4 DIN 125 ab M.N. 1965	Rondelle A8,4 DIN 125 (à partir du mot.no.1965)	1
44		900 03 88 8610	Mutter M8 DIN 982 ab M.N.1965	Ecrou M8 DIN 982 (à partir du mot.no.1965)	1
45		900 03 96 2040	Verschlußschraube R 1/ 1/8" DIN906	Vis R 1/ 1/8" DIN 906	1

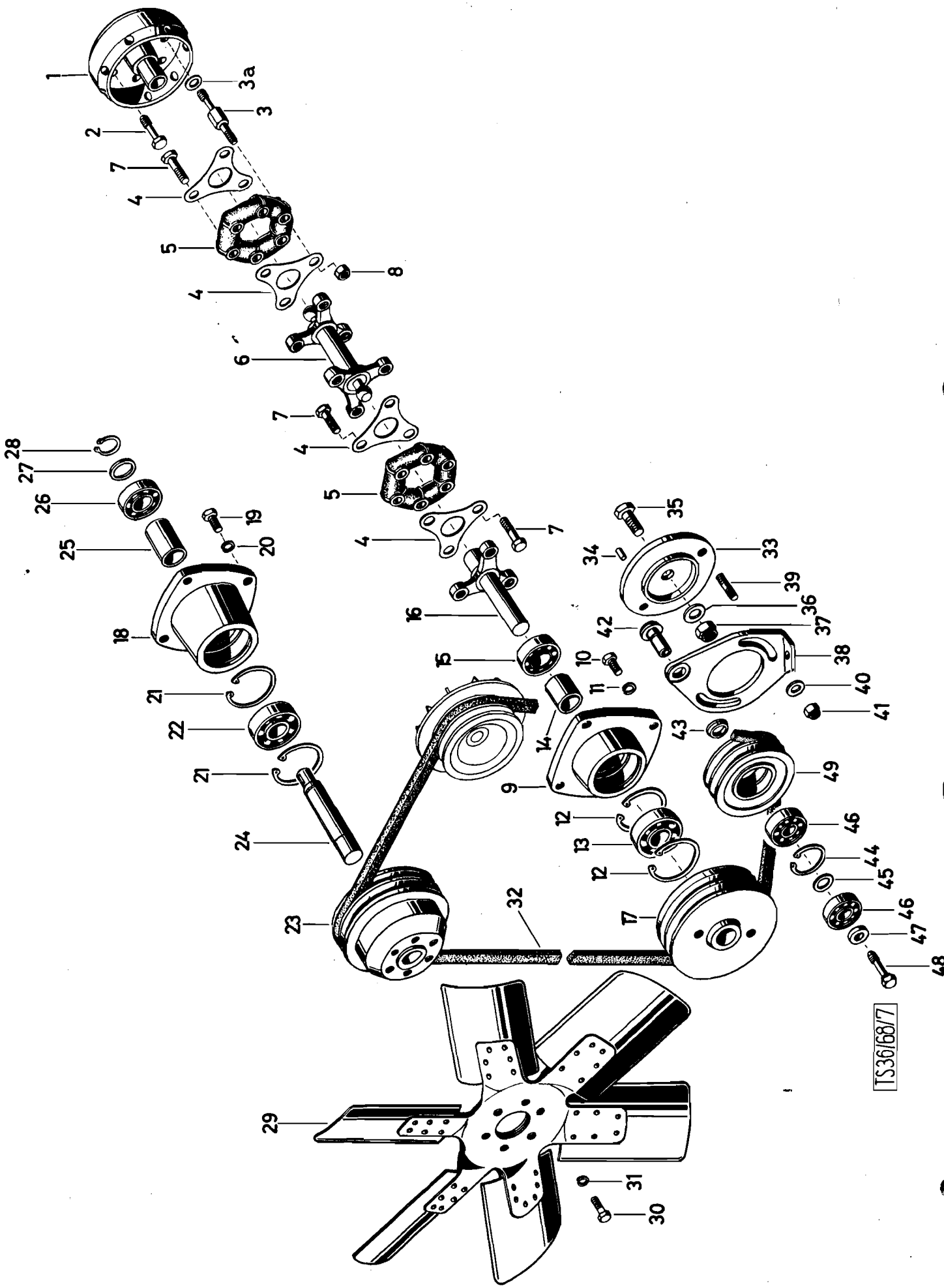
1
3a
3
2
7
4
5
8
4
6
7
4
5
4
7
35
34
33
39
36
37
42
38
40
41
43
49
46
44
45
46
47
48
28
27
26
25
19
20
18
21
22
21
24
16
15
10
11
14
9
12
13
12
23
32
17
29
31
30
TS36/68/7

Katalog Catalogue	Baugruppe Gr. d'ensemble	Textseite 41 zu Bildseite 9
Nr. TS 83/72	Nr.	Texte 41 pour Illustration 9
STEYR A 680g1 3t 4x4 STEYR A 680g 3t 4x4	Ventilator Commande de ventilateur	

Fig.	ALN NSA	Art. Nr. des Fabrikanten No d'art. du fabricant	Gegenstand	Objet	Anz. Nb.
1		609g 02 0004	Führungstopf	Corps d'entrainement	1
2		609 07 0068	Dehnschraube	Vis extensible	3
3		609g 02 0005	Verbindungsschraube	Vis d'assemblage	3
3a		609 07 0067	Druckscheibe	Rondelle de pression	6
4		609g 06 0031	Sicherungsblech	Tôle d'arrêt	4
5		609 06 0104	Kupplungselement (Goetze-Glubo 7)	Element d'accouplement (Goetze-Glubo 7)	2
6		609g 06 0030	Welle mit Mitnehmern	Arbre av. entraineur	1
7		900 03 80 0536	Schraube M10x45 DIN 931m8G, vzk.	Vis, galv. M10x45 DIN 931m8G	9
8		900 03 87 1305	Mutter M10 DIN 934m6S, vzk.	Ecrou, galv. M10 DIN 934m6S	3
-		609g 06 0604	Unteres Riemenscheibenlager vollst. (Pos. 9, 12-17)	Palier inf. de poulie compl. (fig. 9, 12-17)	1
9		609g 06 0040	Lagergehäuse (unten)	Boitier de logement (inf.)	1
10		900 03 80 2515	Schraube M10x20 DIN 933m8Gvzk	Vis M10x20 DIN 933m8G, galv.	4
11		900 03 93 2025	Federring A10 DIN 137 vzk.	Rondelle elastique A10 DIN 137	4
12		900 03 93 4310	Sicherungsring 62x2 DIN 472	Circlip 62x2 DIN 472	2
13		900 03 31 1460	Kugellager 6305 RS DIN 625	Roulement à billes 6305 RS DIN 625	1
14		609g 06 0041	Distanzrohr	Douille entretoise	1
15		900 03 31 1217	Kugellager 6205 RS DIN 625	Roulement à billes 6205 RS DIN 625	1
16		609g 06 0038	Mitnehmerwelle	Arbre d'entrainement	1
17		609g 06 0039	Riemenscheibe	Poulie	1
-		610 00 06 0601	Riemenscheibenlager vollst. (Pos. 18, 21-29)	Palier de poulie compl. (fig. 18, 21-29)	1
18		609g 06 0043	Lagergehäuse (z. Ventilator)	Boitier de logement (du ventilateur)	1
19		900 03 80 2515	Schraube M10x20 DIN 933m8G vzk.	Vis, M10x20 DIN 933m8G, galv.	4
20		900 03 93 2025	Federscheibe A10 DIN 137 vzk.	Rondelle élastique A10 DIN 137	4
21		900 03 93 4310	Sicherungsring 62x2 DIN 472	Circlip 62x2 DIN 472	2
22		900 03 31 1460	Kugellager 6305 RS DIN 625	Roulement à billes 6305 G DIN 625	1
-		610 00 06 0006	Riemenscheibe z. Ventilator mit Ventilatorwelle (Pos. 23, 24)	Poulie du ventilateur av. arbre de ventilateur (fig. 23, 24)	1

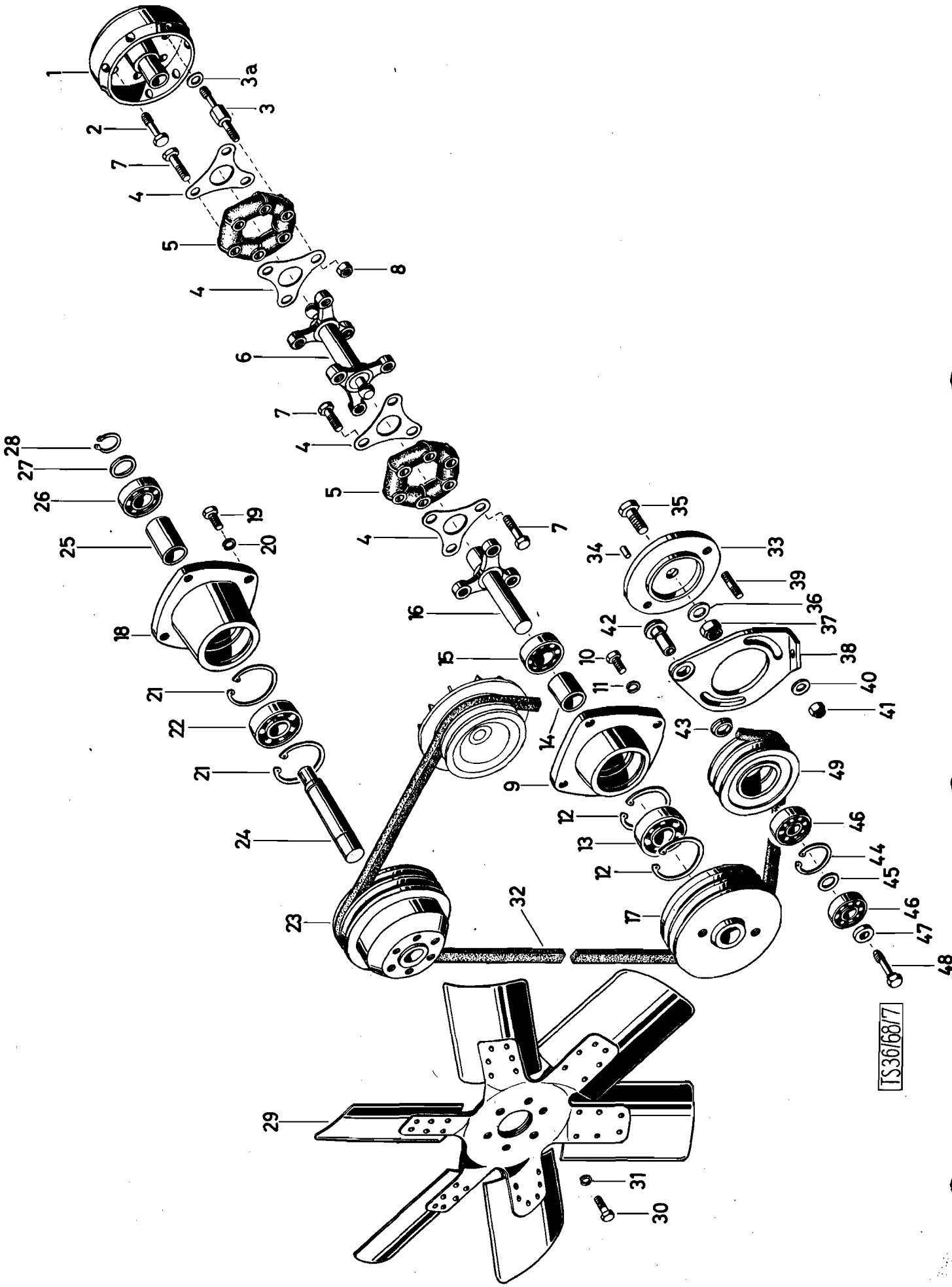
1
3a
3
2
7
4
5
8
4
6
7
4
5
4
7
16
15
10
11
14
9
12
13
12
23
32
17
24
21
22
21
18
21
25
26
27
28
19
20
35
34
33
39
36
37
42
38
40
41
43
49
46
44
45
46
47
48
29
31
30
TS36168/7

	Katalog Catalogue	Baugruppe Gr. d'ensemble	Textseite 43
	Nr. TS 83/72	Nr.	zu Bildseite 9
	STEYR A 680gl 3t 4x4 STEYR A 680g 3t 4x4	Ventilatorantrieb Commande de ventilateur	Texte 43 pour Illustration 9

Fig.	ALN NSA	Art. Nr. des Fabrikanten No d'art. du fabricant	Gegenstand	Objet	Anz. Nb.
23		610 00 06 0005	Riemenscheibe	Poulie	1
24		609g 06 0046	Ventilatorwelle	Arbre de ventilateur	1
25		609g 06 0044	Distanzrohr	Douille entretoise	1
26		900 03 31 1217	Kugellager 6205 RS DIN 625	Roulement à billes 6205 RS DIN 625	1
27		609g 06 0045	Beilagscheibe	Rondelle	1
28		900 03 93 3116	Sicherungsring 25x1, 2 DIN 471	Circlip 25x1, 2 DIN 471	1
29		610 00 06 0007	Ventilator	Ventilateur	1
30		900 03 80 2438	Schraube M8x22 DIN 933m8G, vzk.	Vis M8x22 DIN 933m8G galv.	6
31		900 03 93 2030	Federscheibe A8 DIN 137 vzk.	Rondelle élastique A8 DIN 137 galv.	6
32		900 03 14 2538	Schmalkeilriemen 2x12, 5x1100 DIN 7753	Courroie trapezoidale étroite 2x12, 5x1100 DIN 7753	2
33		609g 06 0005	Lager	Palier	1
34		900 03 90 1406	Zylinderstift 8m6x10 DIN 7	Cheville cylindrique 8m6x10 DIN 7	1
35		900 03 80 3734	Schraube M14x1, 5x35 DIN 961--8, 8	Vis M14x1, 5x35 DIN 961	1
36		900 03 93 0291	Beilagscheibe 15 DIN 125 St. vzk.	Rondelle 15 DIN 125 St. galv.	1
37		680 34 0026	Mutter selbstsichernd	Ecrou freiné	1
38		609g 06 0004	Flansch	Support	1
39		900 03 81 3523	Stiftschraube M10x25 DIN 939m8G,	Goujon M10x25 DIN 939m8G, galv.	2
40		609 01 0064	Beilagscheibe 23 DIN 668	Rondelle 23 DIN 668	2
41		413c 11 0005	Mutter M10x1, 5	Ecrou M10x1, 5	2
42		609 05 0163	Lagerbolzen	Axe	1
43		609g 06 0028	Stützring	Rondelle d'appui	1
44		900 03 93 4235	Sicherungsring 47x1, 75 DIN 472	Circlip 47x1, 75 DIN 472	1
45		609 07 0162	Zwischenring	Rondelle intermediaire	1
46		900 03 31 1609	Kugellager 6303 GB DIN 625	Roulement à billes 6303 GB DIN 625	2
47		609 07 0069	Druckscheibe	Rondelle de pression	1
48		609 07 0068	Dehnscheibe	Vis extensible	1
49		609g 06 0026	Riemenscheibe	Poulie	1

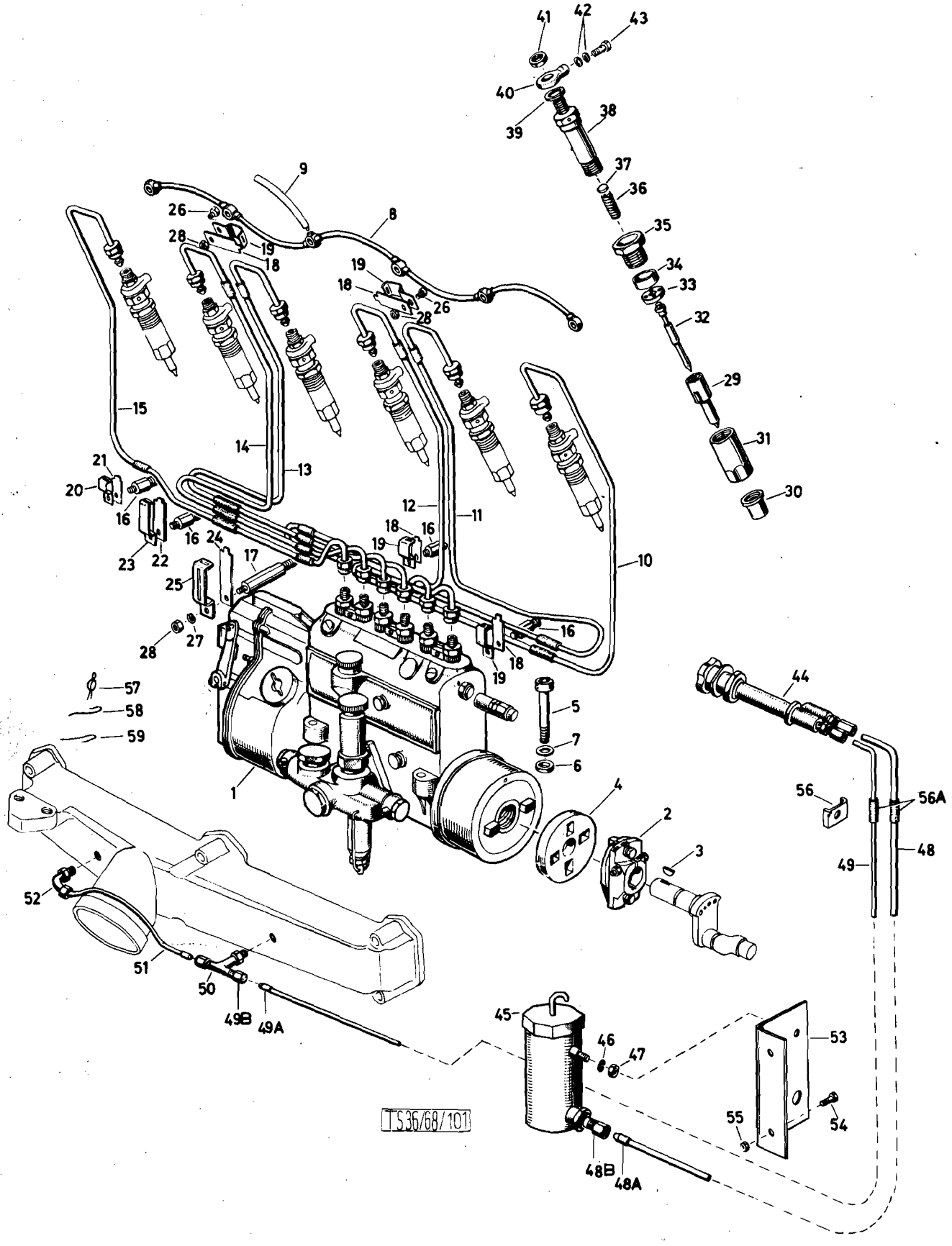
41
42
43
40
39
38
37
36
35
34
33
32
29
31
30
9
8
26
28
19
18
15
14
13
21
20
16
24
23
22
17
25
27
12
11
10
57
58
59
1
5
7
6
44
56
56A
49
48
4
2
3
52
51
50
49B
49A
45
46
47
53
55
54
48B
48A
TS36/68/101

Katalog Catalogue	Baugruppe Gr. d'ensemble	Textseite 450 zu Bildseite 10
Nr. TS 83/72	Nr.	Texte 450 pour Illustration 10
STEYR A680g 3t 4x4	Einspritzanlage (bis M.N. 1150) Installation d'injection (jusqu'au mot.no.1150)	

Fig.	ALN NSA	Art. Nr. des Fabrikanten No d'art. du fabricant	Gegenstand	Objet	Anz. Nb.
1		610r 08 0001	Einspritzpumpe (Bosch 0 400 656 079) PE 6 A85 C 412 RS 2182 Regler RQ250-1400 AB 671 DL, Förderpumpe FP/KE 22 AD 254/2 Spritzversteller EP/SA 450-1400 A5 DR 101 (mit Pos. 2, 4)	Pompe d'injection (Bosch 0 400 656 079) PE 6 A85 C 412 RS 2182 régulateur RQ250 1400 AB 671 DL. Pompe d'alimentation FP/KE 22 AD 254/2 commande d'avance à l'allumage EP/SA 450-1400 A5 DR 101 (av. fig. 2, 4)	1
2		609 08 0054	Kupplungshälfte (Bosch ZKH 24 Z35Z)	Demi accouplement (Bosch ZKH 24 Z35Z)	1
3		900 03 96 0810	Scheibenfeder 5x9 DIN 6888	Clavette 5x9 DIN 6888	1
4		413 9 08 0049	Mitnehmer (Bosch ZKH 113/1x)	Entraîneur (Bosch ZKH 113/1x)	1
5		900 03 86 2478	Innen 6kt Schraube M8x80 DIN 912 m8G, vzk.	Vis 6 pans int. M8x80 DIN 912 m8G, galv.	4
6		413 9 08 0042	Kugelscheibe 17 DIN 668	Rondelle sphérique 17 DIN 668	4
7		188 25 0083	Sicherungsring	Rondelle élastique	4
8		609 08 0020	Leckölleitung	Conduite de récupération	1
9		180 55 0120	Verbindungsschlauch	Tuyau	1
10		610r 08 0003	Einspritzleitung zum Zyl. 1	Conduite d'injection du 1e cyl.	1
11		610r 08 0004	Einspritzleitung zum Zyl. 2	Conduite d'injection du 2e cyl.	1
12		610r 08 0005	Einspritzleitung zum Zyl. 3	Conduite d'injection du 3e cyl.	1
13		610r 08 0006	Einspritzleitung zum Zyl. 4	Conduite d'injection du 4e cyl.	1
14		610r 08 0007	Einspritzleitung zum Zyl. 5	Conduite d'injection du 5e cyl.	1
15		610r 08 0008	Einspritzleitung zum Zyl. 6	Conduite d'injection du 6e cyl.	1
16		609 08 0062	Stütze	Attache	4
17		609 08 0063	Stütze	Attache	1
18		413c 08 0018	Rohrbride-Unterteil	Etrier inf.	4
19		413c 08 0017	Rohrbride-Oberteil	Etrier sup.	4
20		614 08 0060	Rohrbride-Oberteil z. Einspritzleitung 6	Etrier sup. pr conduite d'injection 6	1
21		614 08 0061	Rohrbride-Unterteil z. Einspritzleitung 6	Etrier inf. pr. conduite d'injection 6	1
22		406 08 0057	Rohrbride-Unterteil	Etrier inf.	1
23		406 08 0056	Rohrbride-Oberteil	Etrier sup.	1
24		614 08 0059	Rohrbride-Unterteil z. Einspritzleitung 3-6	Etrier inf. pr. conduite d'injection 3-6	1

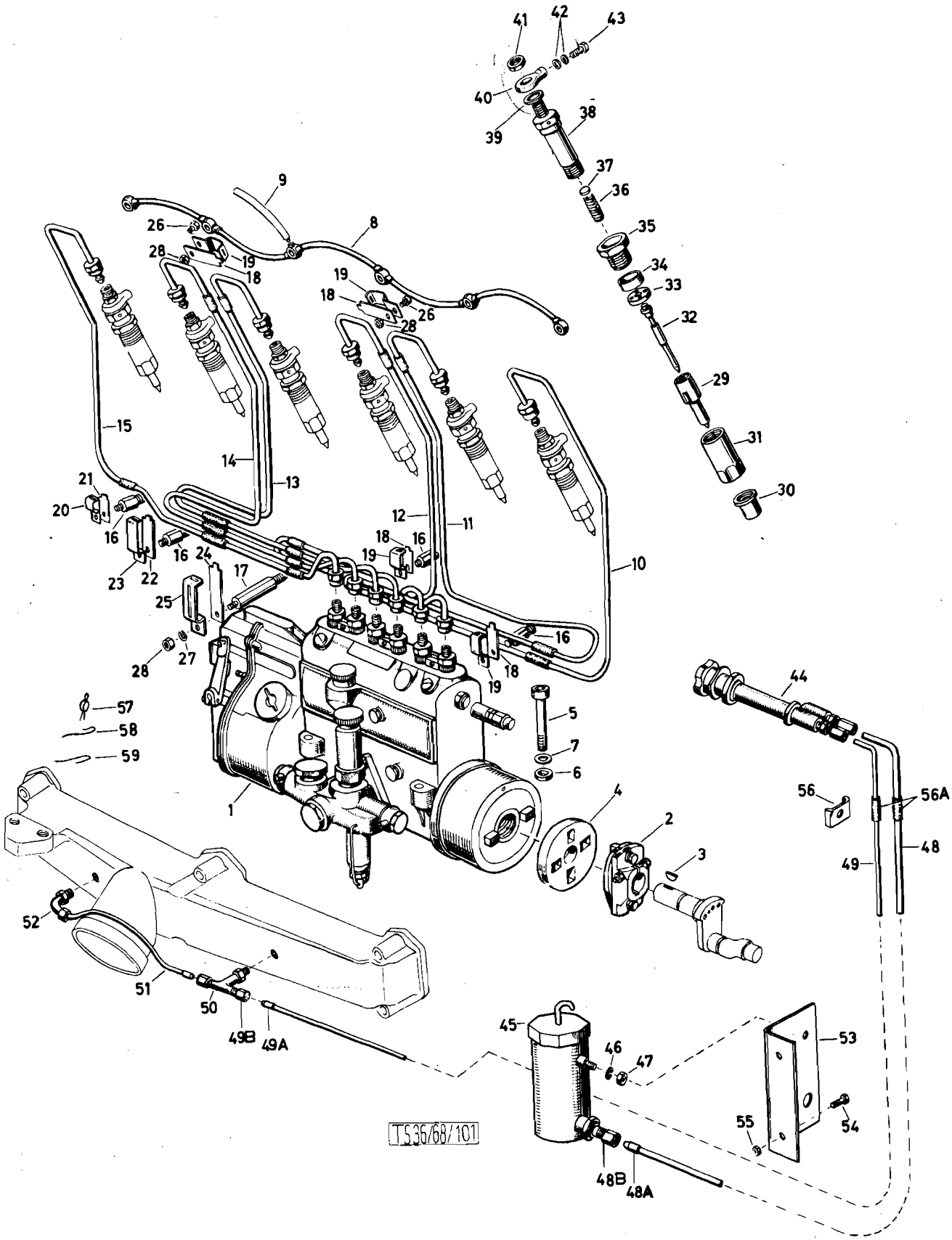
41
42
43
40
39
38
37
36
35
34
33
32
29
31
30
9
8
26
28
19
18
15
14
13
21
20
16
23
22
24
17
25
12
11
10
27
57
58
59
1
5
7
6
4
2
3
44
56
56A
49
48
52
51
50
49B
49A
45
46
47
53
55
54
48B
48A
TS36/68/101

	Katalog Catalogue	Baugruppe Gr. d'ensemble	Textseite 47
	Nr. TS 83/72	Nr.	zu Bildseite 10
	STEYR A680g 3t 4x4	Einspritzanlage (bis M.N. 1150) Installation d'injection (jusqu'au mot.no.1150)	Texte 47 pour Illustration 10

Fig.	ALN NSA	Art. Nr. des Fabrikanten No d'art. du fabricant	Gegenstand	Objet	Anz. Nb.
25		614 08 0058	Rohrbride-Oberteil z. Einspritzleitung 3-6	Etrier sup. pr. conduite d'injection 3-6	1
26		900 03 80 2312	Schraube M6x12 DIN 933m8G, vzk.	Vis, galv, M6x12 DIN 933m8G,	2
27		900 03 93 1082	Federring B6 DIN 127, vzk.	Rondelle Grower B6 DIN 127, galv.	7
28		900 03 87 1232	Mutter M6 DIN 934m5S, vzk.	Ecrou M6 DIN 934m5S, galv.	7
-		210 08 0027	Düsenhalter mit Düse, vollst. Bosch 0 432 231 009 (Pos. 29-43)	Porte-injecteur av. injecteur compl. Bosch 0 432 231 009 (Pos. 29-43)	6
-		210 08 0005	Düsenhalter vollst. Bosch 0 430 233 001 (KDAL 80 S 9/4) (Pos. 31-43)	Injecteur compl. Bosch 0 430 233 001 (KDAL 80 S 9/4 (Pos. 31-43)	6
29		210 08 0006	Einspritzdüse Bosch 0433 220 066 (DLL 50 S 226)	Injecteur Bosch 0433 220 066 (DLL 50 S 226)	6
30		210 08 0009	Düsenschutz Bosch 2 430 422 002	Protège injecteur Bosch 2 430 422 002	6
31		-	Düsenspannmutter Bosch 2 433 317 281	Manchon de serrage Bosch 2 433 317 281	6
32		210 08 0736	Druckbolzen m. Führungsbüchse Bosch 2 430 326 022	Axe de pression av. douille de guidage Bosch 2 430 326 022	6
33		-	Zwischenscheibe Bosch 2 430 132 001	Rondelle intermédiaire Bosch 2 430 132 001	6
34		210 08 0759	Büchse Bosch 2 430 300 012	Douille Bosch 2 430 300 012	6
35		-	Überwurfschraube Bosch 2 433 455 042	Ecrou de raccord Bosch 2 433 455 042	1
36		210 08 0737	Schraubenfeder Bosch 2 434 619 025	Ressort à boudin Bosch 2 434 619 025	6
37		210 08 0738-0752 x)	Ausgleichsscheiben von 2 430 000 070 - 084 (1-1, 7 mm)	Rondelles de tarage de 2 430 000 070 - 084 (1-1, 7 mm)	B
38		-	Düsenhalterkörper	Corps du porte - injecteur	6
39		210 08 0756	Dichtring zum Durchgangstück Bosch 2 430 290 000	Joint pour pièce de passage Bosch 2 430 290 000	6
40		210 08 0755	Durchgangstück Bosch 2 433 385 026	Pièce de passage Bosch 2 433 385 026	6
41		210 08 0757	Sechskantmutter Bosch 2 433 300 003	Ecrou 6 pans Bosch 2 433 300 003	6
42		900 03 09 8008	Dichtring Bosch 2 916 710 603	Joint Bosch 2 916 710 603	12
43		213 08 0708	Sechskanthohlschraube Bosch 2 911 235 700	Ecrou 6 pans Bosch 2 911 235 700	6
-		610r 11 00 02	Starthilfe vollst. (Pos. 44-45, 48-52)	Aide démarrage compl. (fig. 44-45 48-52)	1

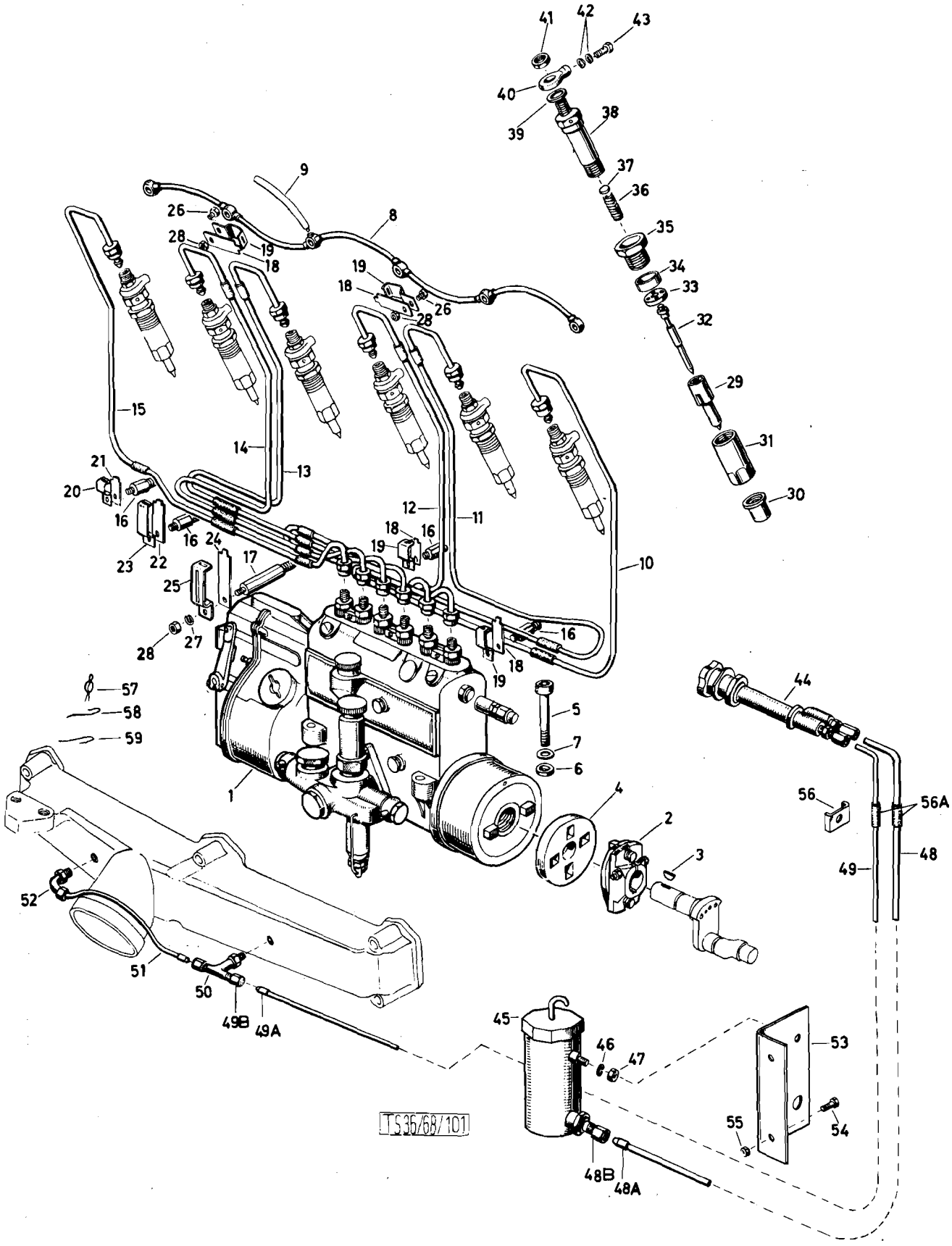
41
42
43
40
39
38
37
36
35
34
33
32
29
31
30
9
8
26
28
19
18
15
14
13
21
20
16
12
11
10
24
17
25
23
22
27
57
58
59
1
5
7
6
44
56
56A
49
48
4
2
3
52
51
50
49B
49A
45
46
47
53
55
54
48B
48A
TS 36/68/101

Katalog Catalogue	Baugruppe Gr. d'ensemble	Textseite 49 zu Bildseite 10
Nr. TS 83/72	Nr.	Texte 49 pour Illustration 10
STEYR A680g 3t 4x4	Einspritzanlage (bis M.N. 1150) Installation d'injection (jusqu'au mot.no.1150)	

Fig.	ALN NSA	Art. Nr. des Fabrikanten No d'art. du fabricant	Gegenstand	Objet	Anz. Nb.
44		610r 11 0003	Anlasstreibstoffpumpe	Pompe pr. liquide de démarrage	1
45		610r 11 0006	Anlasstreibstoffbehälter	Réservoir du combustible de démarrage	2
46		900 03 93 1102	Federring A8 DIN 127	Rondelle Grower A8 DIN 127	2
47		900 03 87 1252	Sechskantmutter M8 DIN 934m8G	Ecrou 6 pans M8 DIN 934m8G	2
48		610r 11 0010	Rohr von der Pumpe z. Anlasstreibstoffbehälter vollst. (m. Pos. 48A und 48B)	Conduite de la pompe au réservoir (av. fig. 48A et 48B)	1
48A		610r 11 0017	Dichtkegel	Cône d'étanchéité	2
48B		610r 11 0016	Überwurfmutter	Ecrou raccord	2
49		610r 11 0011	Rohr v. Pumpe z. Düse vollst. (mit Pos. 49A u. 49B)	Conduite de la pompe à l'injecteur compl. (av. fig. 49A et 49B)	1
49A		610r 11 0019	Dichtkegel	Cone d'étanchéité	4
49B		610r 11 0018	Überwurfmutter	Ecrou raccord	4
50		610r 11 0005	Düse	Injecteur	1
51		610r 11 0012	Rohr zw. den Düsen vollst. (mit Pos. 49A und 49B)	Conduite entre les injecteur compl. (av. fig. 49A und 49B)	1
52		610r 11 0004	Düse	Injecteur	1
53		610r 11 0015	Befestigungswinkel	Coude de fixation	1
54		900 03 80 2321	6kt Schraube M6x15 DIN 933m8G	Ecrou 6 pans M6x15 DIN 933m8G	2
55		900 03 87 1232	Sechskantmutter M6 DIN 934m6D	Ecrou 6 pans M6 DIN 934m6D	2
56		406 09 0038	Bride	Bride	1
56A		900 03 12 9006	Gummitülle 6x1 KN 496	Passe-fil en caoutchou 6x1 KN 496	2
57		213 05 0086	Bleiplombe	Plomb à sceller	B
58		213 05 0085	Plombendraht (1, 6Øx140)	Fil pour plomb (1, 6Øx140)	B
59		609 080096	Plombendraht (1 Øx200)	Fil pour plomb (1 Øx200)	1

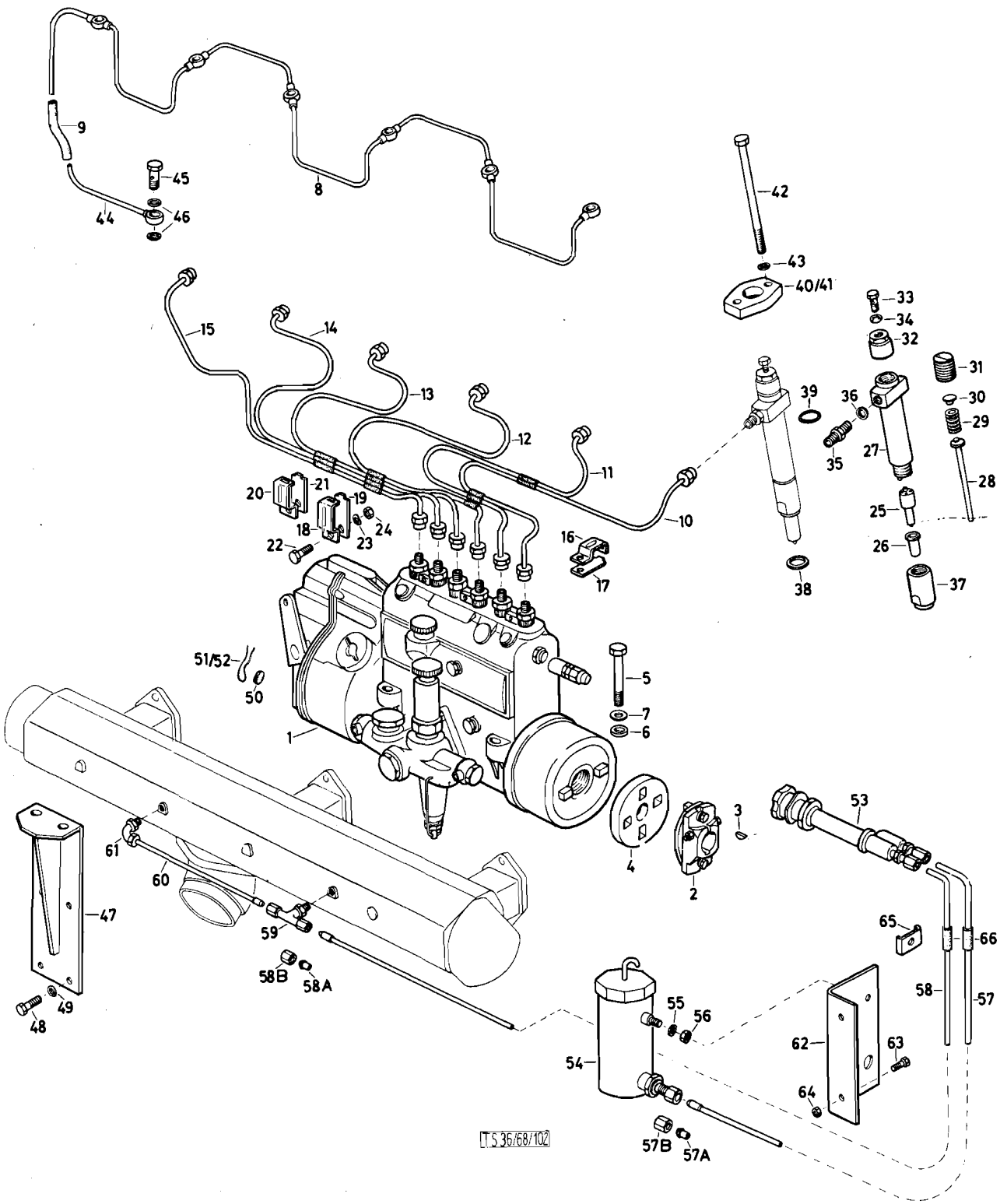
9
45
44
46
8
42
43
40/41
33
34
32
31
30
29
28
27
25
26
37
15
14
13
12
11
10
39
36
35
38
20
21
19
18
24
23
22
16
17
51/52
50
1
5
7
6
4
3
2
53
61
60
47
59
58B
58A
48
49
65
66
58
57
55
56
54
62
63
64
57B
57A
TS 36/68/102

	Katalog Catalogue	Baugruppe Gr. d'ensemble	Textseite 51 zu Bildseite 11
	Nr. TS 83/72	Nr.	Texte 51 pour Illustration 11
	STEYR A 680gl 3t 4x4 STEYR A 680g 3t 4x4	Einspritzanlage (ab M.N. 1151) Installation d´injection (à partir du mot.1151)	

Fig.	ALN NSA	Art. Nr. des Fabrikanten No d'art. du fabricant	Gegenstand	Objet	Anz. Nb.
1		610 00 08 0084	Einspritzpumpe (Bosch) PE 6A 85C 412RS 2182 Regler RQ 250-1400 AB 710 DL Förderpumpe FP/KE 22 AD 254/2 Spritzversteller EP/SA 450-1400 A 5 DR 101	Pompe d´injection (Bosch) PE 6A 85C 412RS 2182 régulateur RQ250-1400 AB 710 DL pompe d´alimentation FP/KE 22 AD 254/2 commande d´avance à l´allumage EP/SA 450-1400 A 5 DR 101	1
2		609 08 0054	Kupplungshälfte (Bosch ZKH 24Z 35Z)	Demi accouplement (Bosch ZKH 24Z 35Z)	1
3		900 03 96 0810	Scheibenfeder 5x9 DIN 6888	Clavette 5x9 DIN 6888	1
4		4139 08 0049	Mitnehmer (Bosch ZKH 113/1 X)	Entraîneur (Bosch ZKH 113/1 X)	1
5		900 03 80 0465	Schraube M8x80 DIN 931 vzk.	Vis, galv.M8x80 DIN 931	4
6		4139 08 0042	Kugelscheibe	Rondelle sphérique	4
7		188 25 0083	Sicherungsring	Rondelle élastique	4
8		610 00 08 0037	Leckölleitung	Conduite de récupération	1
9		180 55 0120	Verbindungsschlauch	Tuyau	1
10		610 00 08 0085	Einspritzleitung z. Zylinder 1	Conduite d´injection du 2e cyl.	1
11		610 00 08 0086	Einspritzleitung z. Zylinder 2	Conduite d´injection du 2e cyl.	1
12		610 00 08 0087	Einspritzleitung z. Zylinder 3	Conduite d´injection du 3^{e} cyl.	1
13		610 00 08 0088	Einspritzleitung z. Zylinder 4	Conduite d´injection du 4^{e} cyl.	1
14		610 00 08 0089	Einspritzleitung z. Zylinder 5	Conduite d´injection du 5^{e} cyl.	1
15		610 00 08 0090	Einspritzleitung z. Zylinder 6	Conduite d´injection du 6^{e} cyl.	1
16		413c 08 0017	Rohrbride - Oberteil	Etrier sup	2
17		413c 08 0018	Rohrbride - Unterteil	Etrier inf.	2
18		614 08 0058	Rohrbride - Oberteil	Etrier sup.	1
19		614 08 0059	Rohrbride - Unterteil	Etrier inf.	1
20		406 08 0056	Rohrbride - Oberteil	Etrier sup.	2
21		406 08 0057	Rohrbride - Unterteil	Etrier inf.	2
22		900 03 80 2312	Schraube M6x12 DIN 933 vzk.	Vis, galv. M6x12 DIN 933	5
23		900 03 93 2008	Federscheibe B6 DIN 137 vzk.	Rondelle élastique B6 DIN 137 galv.	5
24		900 03 87 1232	Mutter M6 DIN 934 vzk.	Ecrou M6 DIN 934 galv.	5
-		409 08 0071	Düsenhalter mit Düse vollst. (Bosch 0 432 281 812) (Pos. 25-37)	Porte injecteur av. injecteur compl. (Bosch 0 432 281 812)(fig. 25-37)	6
-		614 08 00 28	Düsenhalter vollst. (Bosch 0 431 205 010 (Pos. 27-37)	Porte injecteur compl.(Bosch 0 431 205)(Pos. 27-37)	6

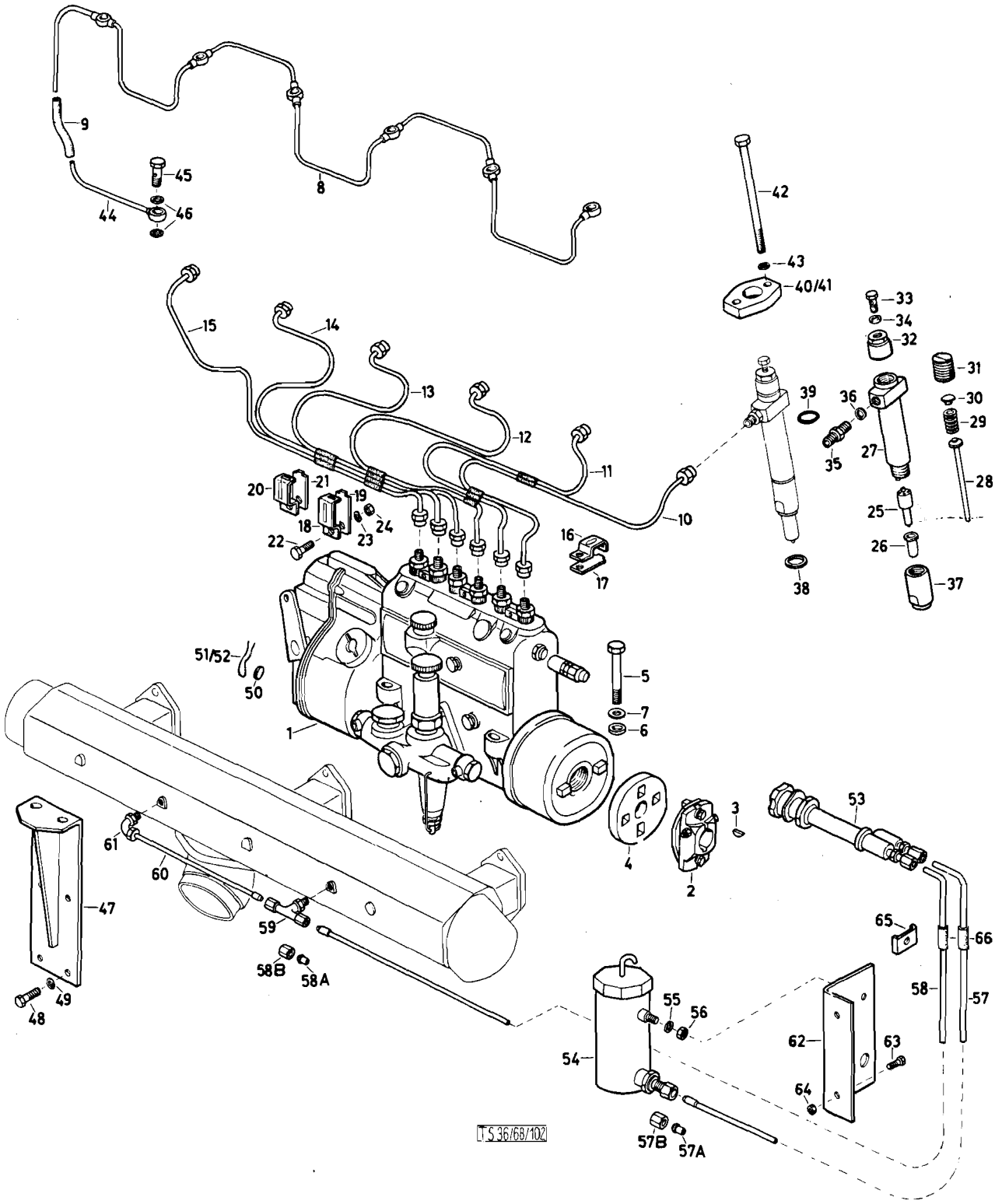
9
45
44
46
8
42
43
40/41
15
14
13
12
11
10
33
34
32
31
30
29
28
27
39
36
35
38
25
26
37
20
21
19
18
24
23
22
16
17
51/52
50
1
5
7
6
4
3
2
53
61
60
47
59
58B
58A
48
49
65
66
58
57
55
56
54
62
63
64
57B
57A
TS 36/68/102

Katalog Catalogue	Baugruppe Gr. d'ensemble	Textseite 53
Nr. TS 83/72	Nr.	zu Bildseite 11
STEYR A 680g1 3t 4x4 STEYR A 680g 3t 4x4	Einspritzanlage (ab M.N. 1151) Installation d´injection (à partir du mot.no. 1151)	Texte 53 pour Illustration 11

Fig.	ALN NSA	Art. Nr. des Fabrikanten No d'art. du fabricant	Gegenstand	Objet	Anz. Nb.
25		409 08 00 72	Einspritzdüse (Bosch 0 433 271 187) DLLA 150 S 456	Injecteur (Bosch 0 433 271 187) DLLA 150 S 456	6
26		614 08 0081	Düsenschutz	Protège injecteur	6
27		- x)	Düsenhalterkörper	Corps du porte injecteur	6
28		614 08 0701	Druckbolzen (Bosch 2 433 104 435)	Axe de pression (Bosch 2 433 104 435)	6
29		614 08 0702	Schraubenfeder (Bosch 2 434 619 008)	Ressort à boudin (Bosch 2 434 619 008)	6
30		614 08 0703	Führungsbolzen (Bosch 2 430 120 000)	Axe de guidage (Bosch 2 430 120 000)	6
31		614 08 0704	Schraubenverschluß (Bosch 2 433 462 094	Bouchon de fermeture (Bosch 2 433 462 094)	6
32		614 08 0705	Hutmutter (Bosch 2 433 317 028)	Ecrou borgne (Bosch 2 433 317 028)	6
33		614 08 0706	Hohlschraube (Bosch 2 911 235 700)	Vis creuse (Bosch 2 911 235 700)	6
34		900 03 09 8008	Dichtring A8x12 DIN 7603 Cu	Joint en cuivre A8x12 DIN 7603 Cu	12
35		614 08 0707	Rohranschluß mit Stabfilter (Bosch 2 433 351 013)	Raccord avec filtre à baguette (Bosch 2 433 351 013)	6
36		614 08 0708	Dichtscheibe (Bosch 430 100 040)	Joint (Bosch 430 100 040)	6
37		614 08 0709	Überwurfmutter (Bosch 2 433 314 071)	Ecrou raccord (Bosch 2 433 314 071)	6
38		614 08 00 82	Dichtring	Joint	6
39		609 07 0080	Dichtring OR 18 - 3	Joint torique OR 18 - 3	6
40		610 00 08 0009	Druckbügel rechts	Bride de fixation droite	3
41		610 00 08 0010	Druckbügel links	Bride de fixation gauche	2 ä
42		610 00 08 0081	Schraube M8x100 DIN 912	Vis M8x100 DIN 912	12
43		188 25 0083	Sicherungsring	Rondelle élastique	12
44		610 00 08 0039	Rohr (siehe Bild 19, Pos. 23)	Tuyau	1
45		900 03 96 2603	Hohlschraube A 3 DIN 7623 vzk. (siehe Bild 19, Pos. 24)	Vis creuse A 3 DIN 7623, galv.	1
46		900 03 09 8008	Dichtring A8x12 DIN 7603 Cu (siehe Bild 19, Pos. 25)	Joint en cuivre	2
47		610 00 08 0020	Konsole	Console	1
48		900 03 80 2438	Schraube M8x22 DIN 933m8G, vzk.	Vis, galv. M8x22 DIN 933m8G	2
49		900 03 93 2023	Federscheibe B8 DIN 137 vzk.	Rondelle élastique B8 DIN 137 galv.	2
50		213 05 00 86	Bleiplombe z. Einspritzpumpe u. Blockierungsblech	Plomb à sceller et tôle d´arrêt	B

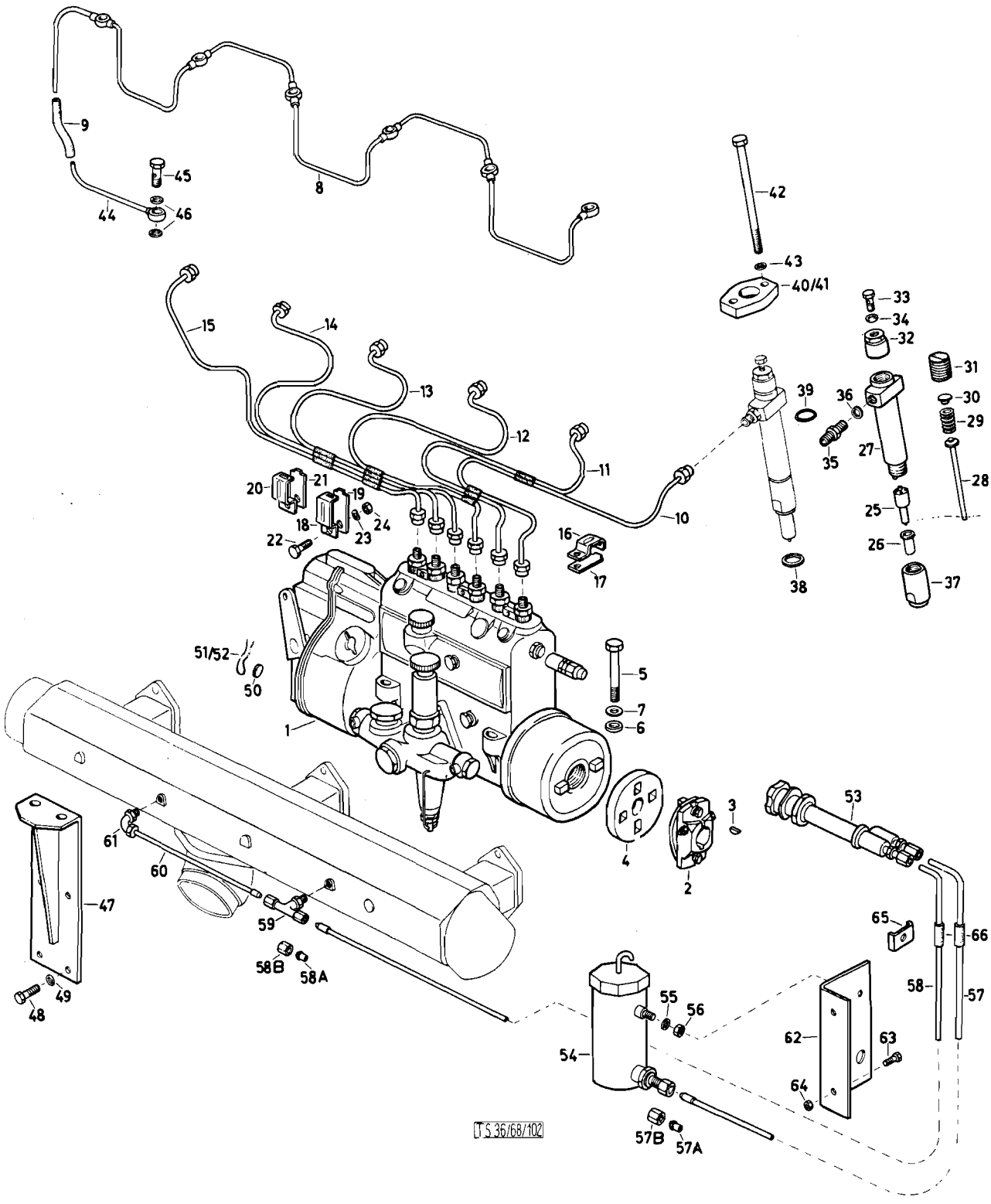
9
45
44
46
8
42
43
40/41
33
34
32
31
30
29
28
15
14
13
12
11
10
39
36
35
27
25
26
37
38
20
21
19
18
22
23
24
16
17
51/52
50
1
5
7
6
4
3
2
53
65
66
58
57
61
60
59
58B
58A
47
49
48
54
55
56
62
63
64
57B
57A
TS 36/68/102

Katalog Catalogue	Baugruppe Gr. d'ensemble	Textseite 55 zu Bildseite 11
Nr. TS 83/72	Nr.	Texte 55 pour Illustration 11
STEYR A 680gl 3t 4x4 STEYR A 680g 3t 4x4	Einspritzanlage (ab M.N. 1151) Installation d'injection (à part du mot.no. 1151)	

Fig.	ALN NSA	Art. Nr. des Fabrikanten No d'art. du fabricant	Gegenstand	Objet	Anz Nb
51		213 05 0085	Plombendraht z. Einspritzpumpe 1,6 ø 140 lg	Fil pr plomb de la pompe d'in-injection	B
52		609 .08 0096	Plombendraht z. Blockierungsblech 1 ø 200 lg	Fil pr. plomb de la tôle d'arrêt	1
-		610r 11 0002	Starthilfe vollst. (Pos. 53-61)	Aide démarrage compl. (fig.53-61)	1
53		610r 11 0003	Anlaßtreibstoffpumpe	Pompe pr. combustible d'aide démarrage	1
54		610r 11 0006	Anlaßtreibstoffbehälter	Réservoir pr. combustible de démarrage	1
55		900 03 93 1102	Federring A8 DIN 127 vzk.	Rondelle Grower A8 DIN 127 galv.	2
56		900 03 87 1252	Mutter M8 DIN 934 vzk.	Ecrou M8 DIN 934 galv.	2
57		610r 11 0010	Rohr von der Pumpe z. Anlaßtreib-stoffbehälter vollst. (mit Pos.57A,57B)	Tuyau de la pompe au réservoir compl. (av. fig. 57A et 57B)	1
57A		610r 11 0017	Dichtkegel	Cône d'étancheite	2
57B		610 11 0016	Überwurfmutter	Ecrou raccord	2
58		610r 11 0011	Rohr v. Pumpe z. Düse vollst. (mit Pos. 58A und 58B)	Tuyau de la pompe à l'injecteur (av. fig. 58A et 58B)	1
58A		610r 11 0019	Dichtkegel	Cône d'étancheite	4
58B		610r 11 0018	Überwurfmutter	Ecrou raccord	4
59		610r 11 0005	Düse	Injecteur	1
60		610r 11 0012	Rohr zw. den Düsen vollst. (mit Pos. 58A u. 58B)	Tuyau entre les injecteurs compl. (av. fig. 58A et 58B)	1
61		610r 11 0004	Düse	Injecteur	1
62		610r 11 0015	Befestigungswinkel	Coude de fixation	1
63		900 03 80 2321	Schraube M6x16 DIN 933 vzk.	Vis M6x15 DIN 933 galv.	2
64		900 03 87 1232	Mutter M6 DIN 934	Ecrou M6 DIN 934	2
65		406 09 0038	Birde	Bride	1
66		900 03 12 9006	Gummihülse 6x1 KN 496	Passe-fil en caoutchouc 6x1 KN496	2

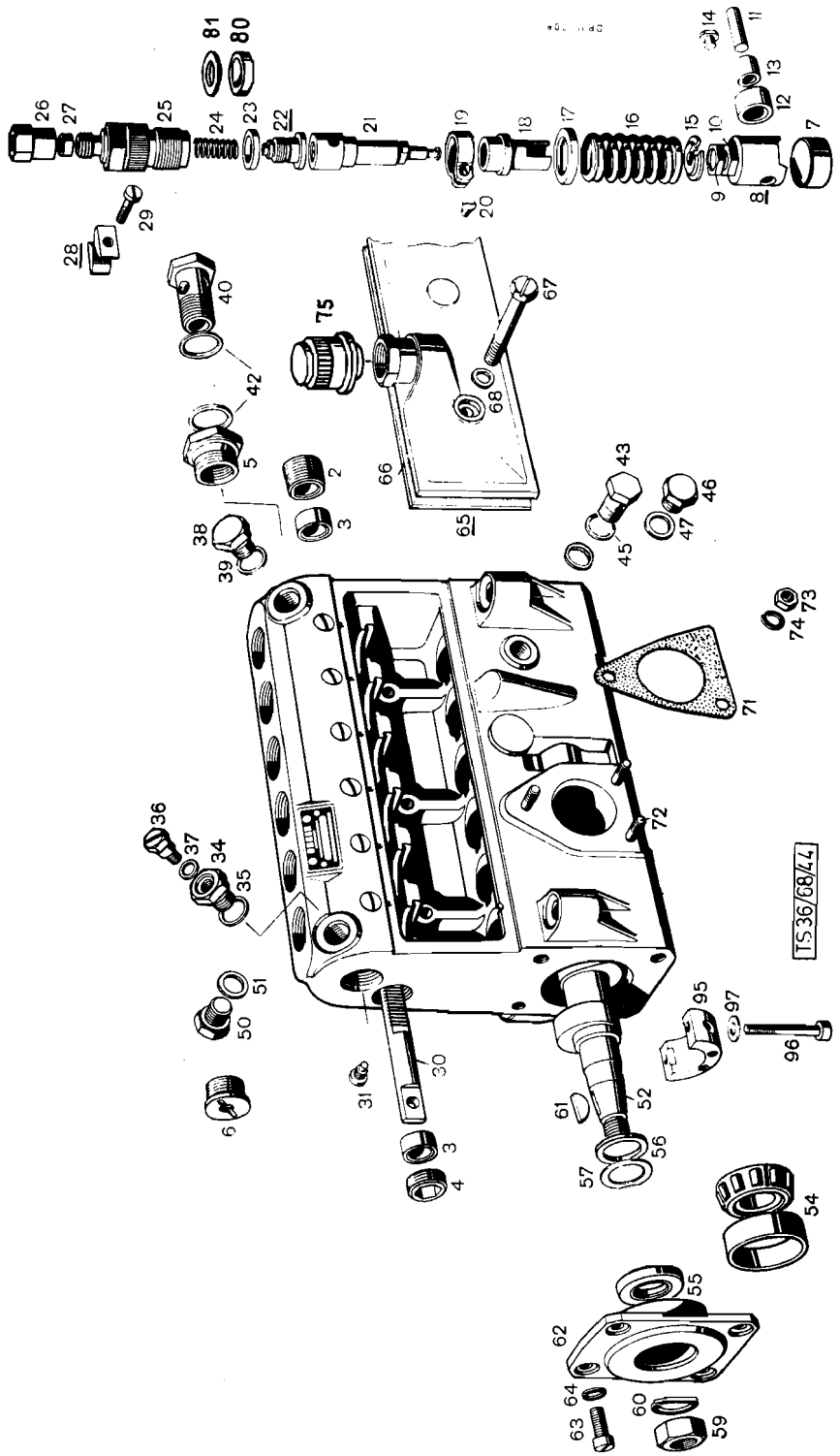
TS 36/68/44

	Katalog Catalogue	Baugruppe Gr. d'ensemble	Textseite 57
	Nr. TS 83/72	Nr.	zu Bildseite 12
	STEYR A 680gl 3t 4x4 STEYR A 680g 3t 4x4	Einspritzpumpe Pompe d'injection	Texte 57 pour Illustration 12

Fig.	ALN NSA	Art. Nr. des Fabrikanten No d'art. du fabricant	Gegenstand	Objet	Anz Nb.
1		610r 08 0701	Pumpengehäuse Bosch 1 415 126 065	Carter de pompe Bosch 1 415 126 065	1
2		610r 08 0702	Führungsbüchse Bosch 1 410 361 001	Douille de guidage Bosch 1 410 361 001	1
3		610r 08 0703	Führungsring Bosch 1 410 202 086	Anneau de guidage Bosch 1 410 202 086	1
4		610r 08 0704	Gewindering Bosch 1 413 344 001	Anneau filetée Bosch 1 413 344 001	1
5		610r 08 0705	Reduziernippel für Treibstoffzulauf Bosch 1 413 455 080	Raccord reducteur fileté Bosch 1 413 455 080	1
6		610r 08 0706	Schraubverschluß Bosch 1 423 463 040	Bouchon de fermeture Bosch 1 423 463 040	1
7		610r 08 0707	Verschlußkappe unten im Gehäuse Bosch 1 410 551 036	Bouchon d'obturation Bosch 1 410 551 036	6
8		610r 08 0708	Rollenstößel vollst. (Pos. 9-14) Bosch 1 418 720 023	Poussoir à galet compl. Bosch 1 418 720 023	6
9		610r 08 0709	Verstellschraube Bosch 1 413 450 010	Vis de réglage Bosch 1 413 450 010	6
10		610r 08 0710	Sechskantmutter Bosch 1 413 300 028	Ecrou Bosch 1 413 300 028	6
11		610r 08 0711	Lagerbolzen Bosch 1 413 100 012	Axe Bosch 1 413 100 012	6
12		610r 08 0712	Rolle Bosch 1 410 202 006	Galet Bosch 1 410 202 006	6
13		610r 08 0713	Lagerbüchse Bosch 1 410 300 053	Bague de logement Bosch 1 410 300 053	6
14		610r 08 0714	Gleitstein Bosch 1 413 120 090	De coulissant Bosch 1 413 120 090	6
15		610r 08 0715	Tellerscheibe unten Bosch 1 410 120 071	Cuvette de ressort inf. Bosch 1 410 120 071	6
16		610r 08 0716	Schraubenfeder Bosch 1 414 618 000	Ressort à bouding Bosch 1 414 618 000	6
17		610r 08 0717	Tellerscheibe oben Bosch 1 410 114 022	Cuvette de ressort sup. Bosch 1 410 114 022	6
18		610r 08 0718	Regelhülse Bosch 1 410 326 030	Douille de réglage Bosch 1 410 326 030	6
19		610r 08 0719	Zahnkranz (22, 85 Kopfkreis ø) Bosch 1 416 336 060	Couronne dentée Bosch 1 416 336 060	6
20		610r 08 0720	Klemmschraube Bosch 1 413 417 050	Vis de serrage Bosch 1 413 417 050	6
21		610r 08 0721	Pumpenkolben mit Pumpenzylinder Bosch 1 418 325 008	Piston et cylinder Bosch 1 418 325 008	6
22		610r 08 0722	Druckventil mit Ventilträger Bosch 1 418 522 019	Soupape de pression av. corps de soupape Bosch 1 418 522 019	6
23		610r 08 0723	Dichtring Bosch 1 410 210 001	Joint Bosch 1 410 210 001	6

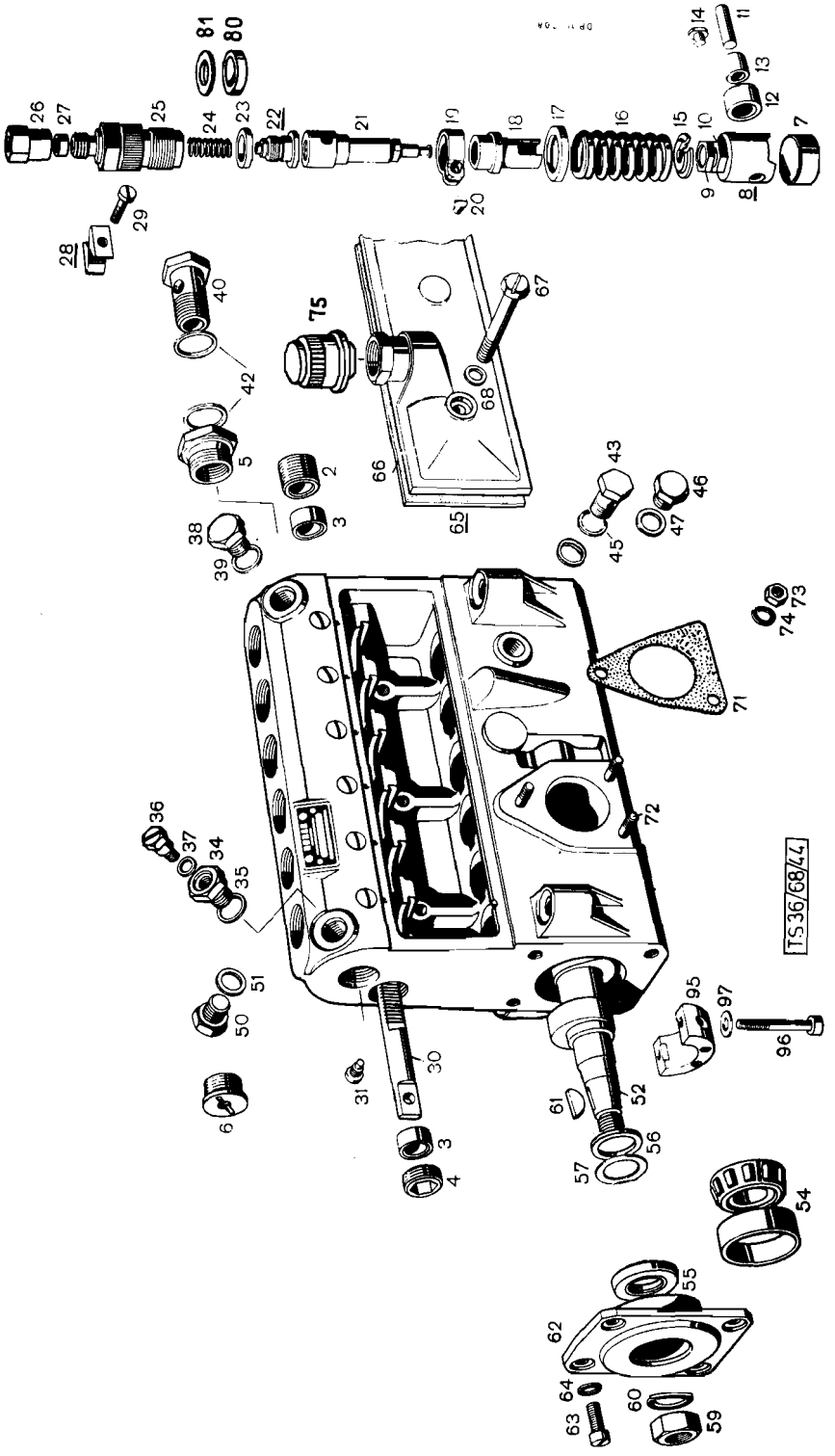
TS 36/68/44

	Katalog Catalogue	Baugruppe Gr. d'ensemble	Textseite 59
	Nr. TS 83/72	Nr.	zu Bildseite 12
	STEYR A 680gl 3t 4x4	Einspritzpumpe	Texte 59 pour
	STEYR A 680g 3t 4x4	Pompe d'injection	Illustration 12

Fig.	ALN NSA	Art. Nr. des Fabrikanten No d'art. du fabricant	Gegenstand	Objet	Anz. Nb.
24		610r 08 0724	Schraubenfeder Bosch 1 414 613 013	Ressort à boudin Bosch 1 414 613 013	6
25		610r 08 0725	Rohranschluß Bosch 1 413 372 056	Raccord Bosch 1 413 372 056	6
25a		610r 08 0726	Füllstück, Bosch 1 413 121 114	Pièce intermediaire Bosch 1 413 121 114	6
26		610r 08 0727	Überwurfmutter Bosch 1 413 313 051	Ecrou raccord Bosch 1 413 313 051	6
27		610r 08 0728	Unterlagscheibe Bosch 1 410 103 025	Bague intermediaire Bosch 1 410 103 025	6
28		610r 08 0729	Klemmbacken mit Bohrung Bosch 1 410 023 000	Piece de serrage av. trou Bosch 1 410 023 000	3
28		610r 08 0730	Klemmbacken mit Gewinde Bosch 1 410 023 002	Pièce de serrage av. filet Bosch 1 410 023 002	3
29		900 03 82 2359	Zylinderschraube M6x28 DIN 84	Vis cylindrique M6x28 DIN 84	3
30		610r 08 0731	Regelstange Bosch 1 416 026 005	Cremaillere de réglage Bosch 1 416 026 005	1
31		610r 08 0732	Sicherungsschraube Bosch 1 413 417 010	Vis de sûrete Bosch 1 413 417 010	1
34		610r 08 0733	Gewindebüchse Bosch 1 413 462 101	Douille filetée Bosch 1 413 462 101	2
35		900 03 09 8016	Dichtring (A16x20 DIN 7603 Cu)	Joint en cuivre (A16x20 DIN 7603)	2
36		610r 08 0734	Entlüftungsschraube Bosch 1 413 453 025	Vis de purge Bosch 1 413 453 025	2
37		610r 08 0735	Dichtscheibe 1 410 107 005	Joint 1 410 107 005	2
38		610r 08 0736	Verschlußschraube Bosch 1 413 462 039	Bouchon de fermeture Bosch 1 413 462 039	1
39		900 03 09 8016	Dichtring (A16x20 DIN 7603 Cu)	Joint en cuivre (A16x20 DIN 7603 Cu)	1
46		610r 08 0738	Verschlußschraube Bosch 1 413 461 010	Bouchon de fermeture Bosch 1 413 461 010	1
47		900 03 09 8010	Dichtring (A10x13, 5 DIN 7603 Cu)	Joint encuivre (A10x13, 5 DIN 7603 Cu)	1
50		610r 08 0739	Verschlußschraube Bosch 2 911 271 704	Bouchon de fermeture Bosch 2 911 271 704)	1
51		900 03 09 8010	Dichtring (A10x13, 5 DIN 7603 Cu)	Joint en cuivre (A10x13, 5 DIN 7603)	1
52		610r 08 0740	Nockenwelle Bosch 1 416 126 393	Arbre à cames Bosch 1 416 126 393	1
54		610r 08 0741	Kegelrollenlager Bosch 1 900 910 201	Roulement à rouleaux coniques Bosch 1 900 910 201	2
55		610r 08 0742	Radialdichtring Bosch 1 410 282 003	Bague d'étancheite Bosch 1 410 282 003	1

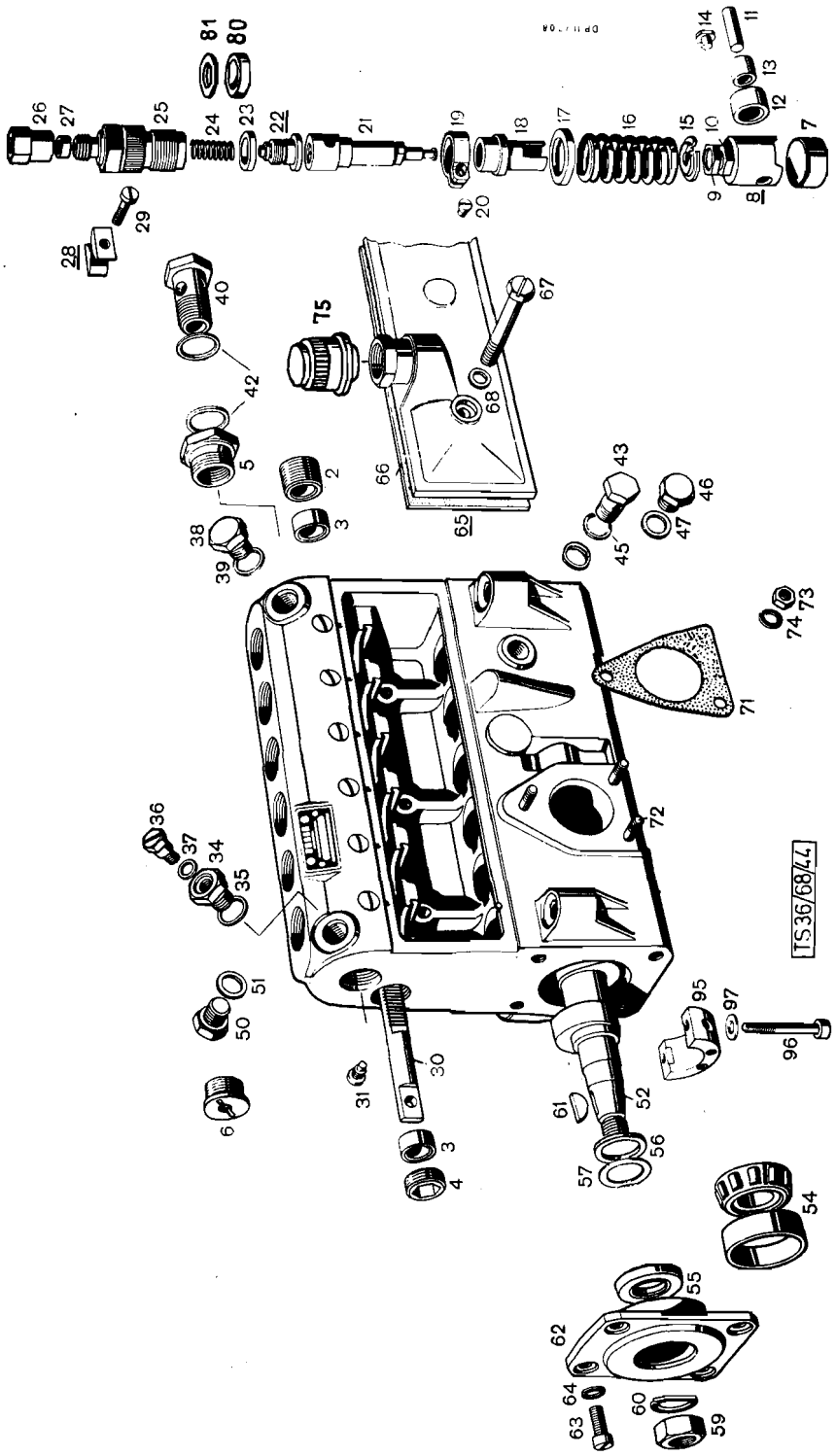
TS36/68/74

Katalog Catalogue	Baugruppe Gr. d'ensemble	Textseite 61 zu Bildseite 12
Nr. TS 83/72	Nr.	Texte 61 pour Illustration 12
STEYR A 680g1 3t 4x4 STEYR A 680g 3t 4x4	Einspritzpumpe Pompe d'injection	

Fig.	ALN NSA	Art. Nr. des Fabrikanten No d'art. du fabricant	Gegenstand	Objet	Anz. Nb.
56		610r 08 0743	Zwischenring Bosch 1 410 202 042	Bague intermediaire Bosch 1 410 202 042	2
57		610r 08 0744	Ausgleichscheibe (0,1 mm bis 1mm dick)Bosch 1 410 101 610 - 630	Rondelle de tarage (0,1 jusqu'à 1 mm d'épasseur)Bosch 1 410 101 610 - 630	B
59		610r 08 0745	Sechskantmutter Bosch 2 915 011 011	Ecrou Bosch 2 915 011 011	1
60		900 03 93 1142	Federring (B12 DIN 127)	Rondelle Grower (B12 DIN 127)	1
61		610r 08 0746	Scheibenkeil (3x5, 5 DIN 6888) Bosch 1 900 023 007	Clavette disque (3x5, 5 DIN 6888) Bosch 1 900 023 007	1
62		610r 08 0747	Lagerdeckel Bosch 1 415 522 036	Couvercle de logement Bosch 1 415 522 036	1
63		900 03 82 2324	Zylinderschraube (M 6x15 DIN 84) Bosch 2 910 021 916	Vis cylindrique (M6x15 DIN 84) Bosch 2 910 021 196	8
64		900 03 93 1082	Federring (B6 DIN 127)	Rondelle Grower (B6 DIN 127)	8
65		610r 08 0748	Verschlußdeckel m. Dichtplatte u. Übergangsnippel, Bosch 1 415 626 157	Couvercle lateral av. joint et raccord, Bosch 1 415 626 157	1
66		610r 08 0749	Dichtplatte Bosch 1 410 015 055	Joint Bosch 1 411 015 055	1
67		610r 08 0750	Sechskantschraube Bosch 1 413 453 001	Vis 6pans Bosch 1 413 453 001	2
68		610r 08 0751	Dichtring Bosch 2 916 710 602	Joint Bosch 2 916 710 602	2
69		610r 08 0752	Luftfilter z. Verschlußdeckel Bosch 1 427 432 010	Filtre à air Bosch 1 427 432 010	1
71		610r 08 0753	Dichtplatte Bosch 1 411 073 000	Joint Bosch 1 411 073 000	1
72		610r 08 0754	Stehbolzen Bosch 1 413 502 000	Goujon Bosch 1 413 502 000	3
73		610r 08 0755	Sechskantmutter Bosch 2 915 011 007	Ecrou Bosch 2 915 011 007	3
74		900 03 93 1082	Federring B6 DIN 127	Rondelle Grower B6 DIN 127	3
95		610r 08 0756	Zwischenlager Bosch 1 415 800 040	Palier intermediaire Bosch 1 415 800 040	3
96		610r 08 0757	Innensechskantschraube Bosch 2 910 141 166	Vis à 6pans interieurs Bosch 2 910 141 166	3
97		610r 08 0758	Dichtring Bosch 2 916 710 601	Joint Bosch 2 916 710 601	2

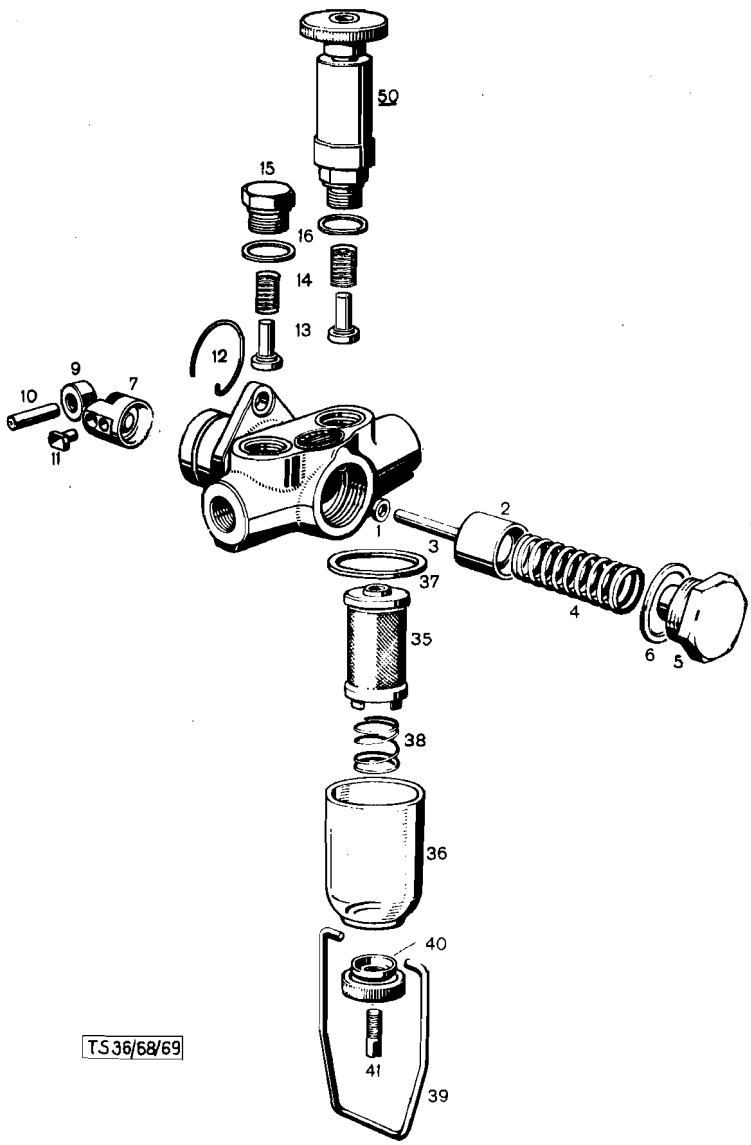
50
15
16
14
13
12
9
10
7
11
1
2
3
37
4
6
5
35
38
36
40
41
39
TS 36/68/69

Katalog Catalogue	Baugruppe Gr. d'ensemble	Textseite 63 zu Bildseite 13
Nr. TS 83/72	Nr.	Texte 63 pour Illustration 13
STEYR A 680gl 3t 4x4 STEYR A 680g 3t 4x4	· Förderpumpe Pompe d'alimentation	

Fig.	ALN NSA	Art. Nr. des Fabrikanten No d'art. du fabricant	Gegenstand	Objet	Anz. Nb.
-		610 60 08 0701	Kraftstofförderpumpe m. Handpumpe und Vorreiniger Bosch 0 440 003 186	Pompe d'alimentation av. pompe à main et filtre Bosch 0 440 003 186	1
1		-	Dichtring im Gehäuse Bosch 1 900 210 100	Joint dans carter Bosch 1 900 210 100	1
2		-	Pumpenkolben 21, 987 $^{+0,002}$ Ø bis 21, 995 $^{+0,002}$ Ø Bosch 2 449 700-704	Piston 21, 987 $^{+0,002}$ Ø jusqu'à 21, 995 $^{+0,002}$ Ø Bosch 2 449 700-704	B
3		-	Druckbolzen z. Pumpenkolben 4, 993 $^{+0,002}$ Ø bis 5, 001 $^{+0,002}$ Ø Bosch 2 449 998 000 - 004	Axe de poussé 4, 993 $^{+0,002}$ Ø jusqu'à 5, 001 $^{+0,002}$ Ø Bosch 2 449 998 000 - 004	B
4		610R 08 0702	Schraubenfeder Bosch 2 444 617 010	Ressort à boudin Bosch 2 444 617 010	1
5		-	Schraubverschluß Bosch 2 443 463 006	Bouchon de fermeture Bosch 2 443 462 006	1
6		-	Dichtring Bosch 2 440 105 000	Joint Bosch 2 440 105 000	1
7		610R 08 0703	Rollenstößel Bosch 2 442 120 011	Poussoir à galet Bosch 2 442 120 011	1
9		-	Rolle Bosch 2 440 200 000	Galet Bosch 2 440 200 000	1
10		-	Lagerbolzen Bosch 2 443 100 083	Axe de galet Bosch 2 443 100 083	1
11		610R 08 0704	Gleitstein Bosch 2 443 120 001	Dé de coulissement Bosch 2 443 120 001	1
12		-	Sprengring Bosch 2 444 601 000	Jonc d'arrêt Bosch 2 444 601 000	1
13		610R 08 0705	Ventil Bosch 2 443 123 021	Soupape Bosch 2 443 123 021	2
14		610R 08 0706	Schraubenfeder z. Ventil Bosch 2 444 815 006	Ressort à boudin Bosch 2 444 815 006	2
15		-	Schraubverschluß Bosch 2 443 462 010	Bouchon de fermeture Bosch 2 443 462 010	1
16		-	Dichtring Bosch 1 230 203 001	Joint Bosch 1 230 203 001	2
35		610R 08 0707	Filter Bosch 1 450 410 011	Filtre Bosch 1 450 410 011	1
36		610R 08 0708	Filtergehäuse Bosch 2 450 556 000	Cuvette de filtre Bosch 2 450 556 000	1
37		610R 08 0709	Dichtring Bosch 2 440 109 005	Joint Bosch 2 440 109 005	1
38		610R 08 0710	Schraubenfeder Bosch 2 454 642 000	Ressort à boudin Bosch 2 454 642 000	1
39		610R 08 0711	Spannbügel Bosch 2 459 999 000	Etrier Bosch 2 459 999 000	1
40		610R 08 0712	Spannmutter Bosch 2 453 345 000	Ecrou de serrage Bosch 2 453 345 000	1
41		610R 08 0713	Stiftschraube Bosch 2 453 405 001	Goujon Bosch 2 453 405 001	1
50		610R 08 0714	Handpumpe vollst. Bosch 2 447 222 016	Pompe à main compl. Bosch 2 447 222 016	1

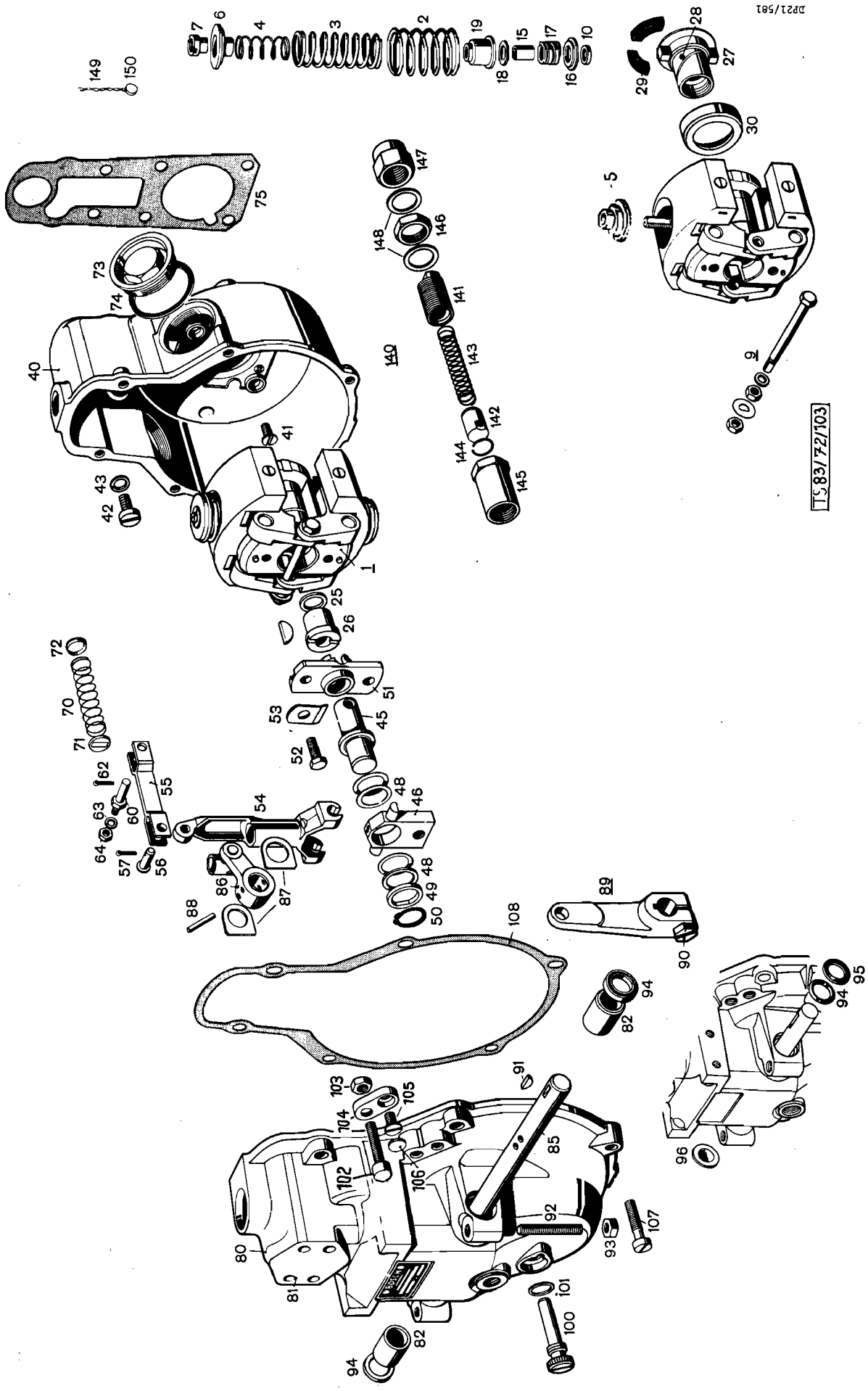
DP21/581
TS 83/72/103

	Katalog Catalogue	Baugruppe Gr. d'ensemble	Textseite 65
	Nr. TS 83/72	Nr.	zu Bildseite 14
	STEYR A 680gl 3t 4x4 STEYR A 680g 3t 4x4	Regler Regulateur	Texte 65 pour Illustration 14

Fig.	ALN NSA	Art. Nr. des Fabrikanten No d'art. du fabricant	Gegenstand	Objet	Anz. Nb.
-		-	Regler RQ 250/1400 AB 671 DL vollst. Bosch 0 420 202 187 (bis M.N. 1150)	Régulateur RQ 250/1400 AB 671 DL compl. Bosch 0 420 202 187 (jusqu'au mot. no. 1150)	1
-		-	Regler RQ 250/1400 AB 610 DL vollst. Bosch 0 420 202 313 (ab M.N. 1151)	Régulateur Bosch RQ 250/1400 DL compl. Bosch 0 420 202 313 (à partir du mot. no. 1151)	1
1		610R 08 0715	Regelteil vollst. Bosch 1 428 199 000	Régulateur compl. Bosch 1 428 199 000	1
2		-	Leerlaufregelfeder außen Bosch 1 424 617 016	Ressort de réglage de ralenti, ext. Bosch 1 424 617 016	2
3		-	Endregelfeder Mitte Bosch 1 424 634 025	Ressort de régl. milieu Bosch 1 424 634 025	2
4		-	Endregelfeder, innen Bosch 1 424 617 035	Ressort de régl. int. Bosch 1 424 617 035	2
5		-	Tellerscheibe, innen Bosch 1 420 328 018	Plateau de ressort, int. Bosch 1 420 328 018	2
6		-	Führungsbüchse außen Bosch 1 420 520 002	Douille de guidage, ext. Bosch 1 420 520 002	2
7		-	Rundmutter Bosch 1 423 345 020	Ecrou rond Bosch 1 423 345 020	2
9		-	Bolzen vollst. Bosch 1 423 450 900	Boulon compl. Bosch 1 423 450 900	1
10		-	Ausgleichscheibe 2, 4 mm Bosch 1 420 103 032	Rondelle de réglage 2, 4 mm Bosch 1 420 013 032	B
10		-	Ausgleichscheibe 2, 45 mm Bosch 1 420 114 009	Rondelle de réglage 2, 45 mm Bosch 1 420 114 009	B
10		-	Ausgleichscheibe 2, 5 mm Bosch 1 420 103 033	Rondelle de réglage 2, 5 mm Bosch 1 420 103 033	B
10		-	Ausgleichscheibe 2, 5 mm Bosch 1 420 114 010	Rondelle de réglage 2, 5 mm Bosch 1 420 114 010	B
10		-	Ausgleichscheibe 2, 6 mm Bosch 1 420 103 034	Rondelle de réglage 2, 6 mm Bosch 1 420 103 034	B
10		-	Ausgleichscheibe 2, 65 mm Bosch 1 420 114 011	Rondelle de réglage 2, 65 mm Bosch 1 420 114 011	B
10		-	Ausgleichscheibe 2, 7 mm Bosch 1 420 103 035	Rondelle de réglage 2, 7 mm Bosch 1 420 103 035	B
10		-	Ausgleichscheibe 2, 75 mm Bosch 1 420 103 035	Rondelle de réglage 2, 75 mm Bosch 1 420 103 035	B
10		-	Ausgleichscheibe 2, 8 mm Bosch 1 420 103 036	Rondelle de réglage 2, 8 mm Bosch 1 420 103 036	B
10		-	Ausgleichscheibe 2, 85 mm Bosch 1 420 114 013	Rondelle de réglage 2, 85 mm Bosch 1 420 114 013	B

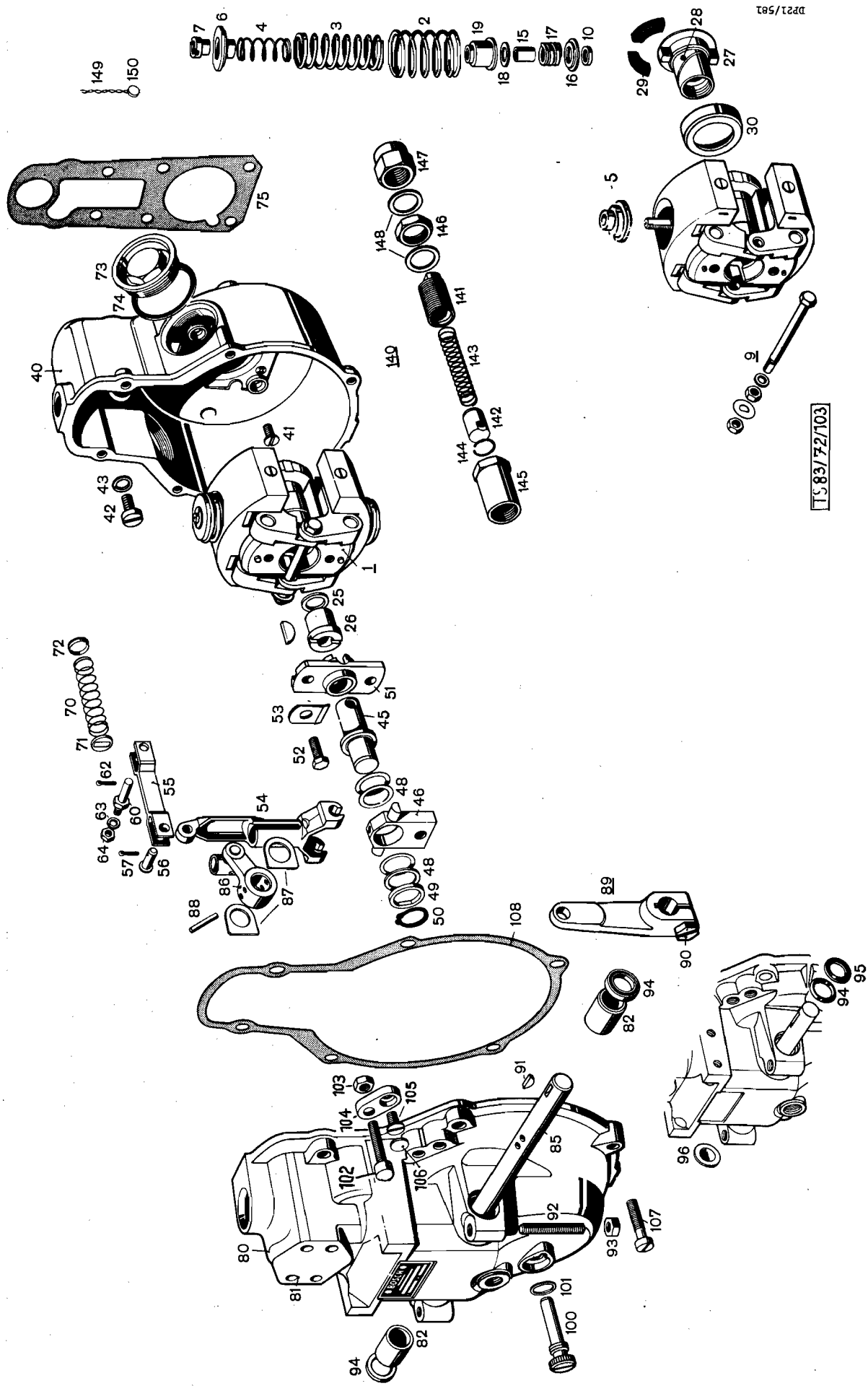
DP21/581
TS 83/72/103

	Katalog Catalogue	Baugruppe Gr. d'ensemble	Textseite 67
	Nr. TS 83/72	Nr.	zu Bildseite 14
	STEYR A 680gl 3t 4x4 STEYR A 680g 3t 4x4	Regler Régulateur	Texte 67 pour Illustration 14

Fig.	ALN NSA	Art. Nr. des Fabrikanten No d'art. du fabricant	Gegenstand	Objet	Anz. Nb.
10		-	Ausgleichscheibe 2, 9 mm Bosch 1 420 103 037	Rondelle de réglage 2, 9 mm Bosch 1 420 103 037	B
15		-	Führungshülse Bosch 1 420 400 001 (bis M.N. 1150)	Douille de guidage Bosch 1 420 400 001 (jusqu'au mot.no. 1150)	2
15		-	Führungshülse Bosch 1 420 400 000 (ab M.N. 1151)	Douille de guidage Bosch 1 420 400 000 (à partir du mot.no. 1151)	2
16		-	Ausgleichfeder Bosch 1 424 640 000 (bis M.N. 1150)	Ressort de compensation Bosch 1 424 640 000 (jusqu'au mot.no. 1150)	2
17		-	Ausgleichsfeder Bosch 1 424 640 001 (ab M.N. 1151)	Ressort de compensation Bosch 1 424 640 001 (à partir du mot. no. 1151)	2
18		-	Ausgleichscheibe 0, 25 mm Bosch 1 420 100 609	Rondelle de réglage 0, 25 mm Bosch 1 420 100 609	B
18		-	Ausgleichscheibe 0, 3 mm Bosch 1 420 100 606	Rondelle de réglage 0, 3 mm Bosch 1 420 100 606	B
18		-	Ausgleichscheibe 0, 35 mm Bosch 1 420 100 610	Rondelle de réglage 0, 35 mm Bosch 1 420 100 610	B
18		-	Ausgleichscheibe 0, 4 mm Bosch 1 420 100 607	Rondelle de réglage 0, 4 mm Bosch 1 420 100 607	B
18		-	Ausgleichscheibe 0, 45 mm Bosch 1 420 100 607	Rondelle de réglage 0, 45 mm Bosch 1 420 100 607	B
18		-	Ausgleichscheibe 0, 5 mm Bosch 1 420 100 607	Rondelle de réglage 0, 5 mm Bosch 1 420 100 607	B
18		-	Ausgleichscheibe 0, 55 mm Bosch 1 420 100 612	Rondelle de réglage 0, 55 mm Bosch 1 420 100 612	B
19		-	Federkapsel Bosch 1 420 521 032	Boitier pr. ressort Bosch 1 420 521 032	B
25		-	Ausgleichscheibe 1, 6 mm Bosch 1 420 101 016	Rondelle de réglage 1, 6 mm Bosch 1 420 101 016	B
25		-	Ausgleichscheibe 1, 65 mm Bosch 1 420 101 017	Rondelle de réglage 1, 65 mm Bosch 1 420 101 017	B
25		-	Ausgleichscheibe 1, 7 mm Bosch 1 420 101 017	Rondelle de réglage 1, 7 mm Bosch 1 420 101 017	B
25		-	Ausgleichscheibe 1, 75 mm Bosch 1 420 101 017	Rondelle de réglage 1, 75 mm Bosch 1 420 101 017	B
25		-	Ausgleichscheibe 1, 8 mm Bosch 1 420 101 002	Rondelle de réglage 1, 8 mm Bosch 1 420 101 002	B
25		-	Ausgleichscheibe 1, 85 mm Bosch 1 420 101 012	Rondelle de réglage 1, 85 mm Bosch 1 420 101 012	B

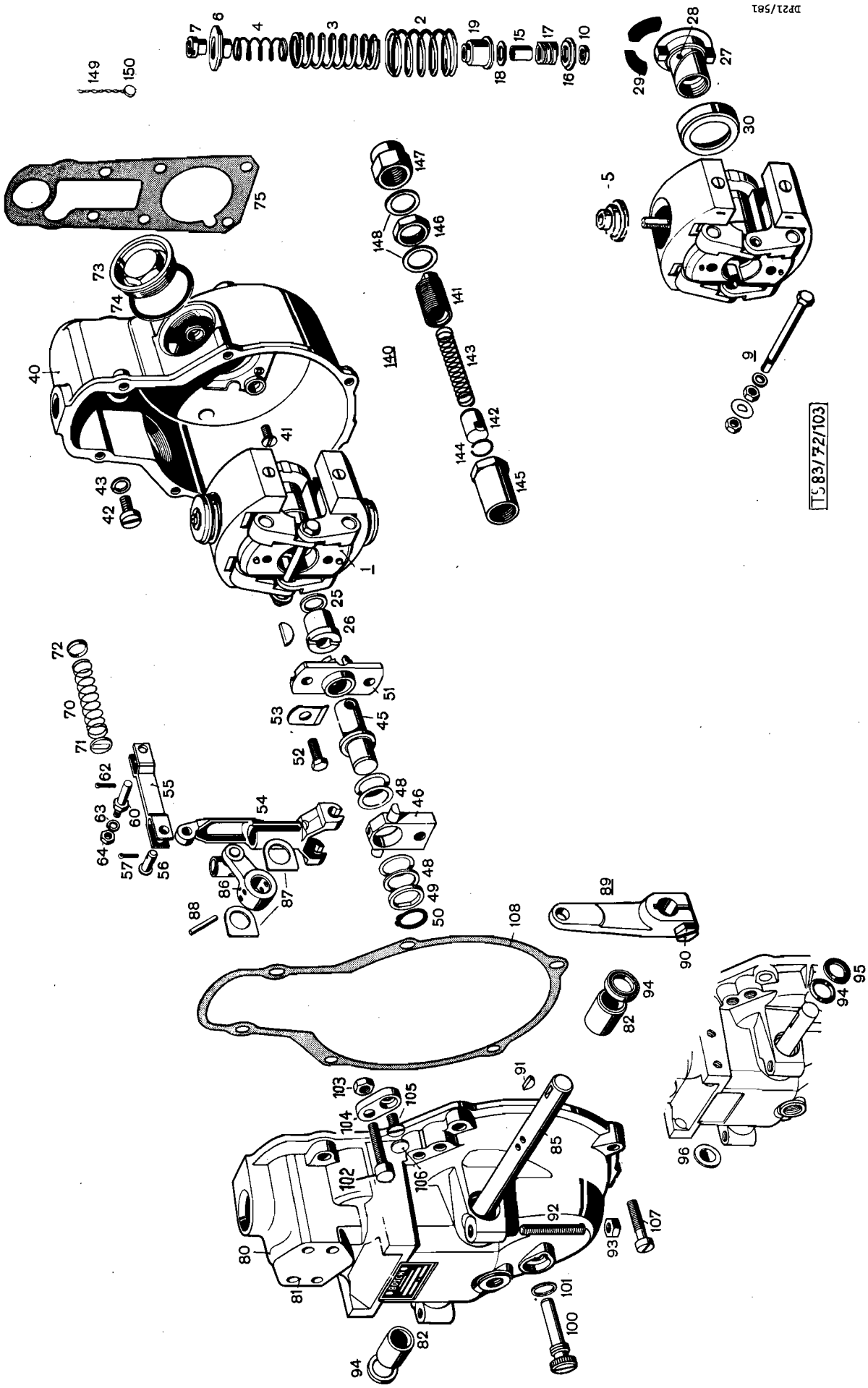
DP21/581
TS 83/72/103

	Katalog Catalogue	Baugruppe Gr. d'ensemble	Textseite 69 zu Bildseite 14 Texte 69 pour Illustration 14
	Nr. TS 83/72	Nr.	
	STEYR A 680gl 3t 4x4 STEYR A 680g 3t 4x4	Regler Régulateur	

Fig.	ALN NSA	Art. Nr. des Fabrikanten No d'art. du fabricant	Gegenstand	Objet	Anz. Nb
25		-	Ausgleichscheibe 1, 9 mm Bosch 1 420 101 001	Rondelle de réglage 1, 9 mm Bosch 1 420 101 001	B
25		-	Ausgleichscheibe 1, 95 mm Bosch 1 420 101 013	Rondelle de réglage 1, 95 mm Bosch 1 420 101 013	B
25		-	Ausgleichscheibe 2, 0 mm Bosch 1 420 101 000	Rondelle de réglage 2, 0 mm Bosch 1 420 101 000	B
25		-	Ausgleichscheibe 2, 05 mm Bosch 1 420 101 653	Rondelle de réglage 2, 05 mm Bosch 1 420 101 653	B
25		-	Ausgleichscheibe 2, 1 mm Bosch 1 420 101 654	Rondelle de réglage 2, 1 mm Bosch 1 420 101 654	B
26		-	Rundmutter Bosch 1 423 345 052	Ecrou rond Bosch 1 423 345 052	1
27		-	Mitnehmer Bosch 1 426 449 009	Entraîneur Bosch 1 426 449 009	1
28		-	Schmierdocht Bosch 1 420 005 000	Feutre de graissage Bosch 1 420 005 000	1
29		-	Gummipuffer Bosch 1 420 026 000	Tampon caoutchouc Bosch 1 420 026 000	1
30		-	Kapsel Bosch 1 420 500 025	Cuvette Bosch 1 420 500 025	1
40		-	Reglergehäuse Bosch 1 425 120 056	Carter de régulateur Bosch 1 425 120 056	1
41		-	Senkschraube Bosch 2 910 511 196	Vis noyée Bosch 2 910 511 196	6
42		-	Zylinderschraube Bosch 2 910 021 242	Vis cylindrique Bosch 2 910 021 242	1
43		-	Federring Bosch 2 916 693 007	Rondelle Grower Bosch 2 916 693 007	1
45		-	Lagerbolzen Bosch 1 423 124 017	Axe épaulé Bosch 1 423 124 017	1
46		-	Gelenkteil Bosch 1 422 130 002	Pièce d´articulation Bosch 1 422 130 002	B
48		-	Ausgleichscheibe 0, 65 mm Bosch 1 420 101 611	Rondelle de réglage 0, 65 mm Bosch 1 420 101 611	B
48		-	Ausgleichscheibe 0, 95 mm Bosch 1 420 101 657	Rondelle de réglage 0, 95 mm Bosch 1 420 101 657	B
48		-	Ausgleichscheibe 1, 0 - 1, 9 mm Bosch 1 420 101 643 - 652	Rondelle de réglage 1, 0 - 1, 9 Bosch 1 420 643 - 652	B
49		-	Deckscheibe Bosch 1 420 142 004	Rondelle Bosch 1 420 142 004	1
50		-	Sicherungsring Bosch 2 916 650007 (bis M.N. 1150)	Circlip Bosch 2 916 650 007 (jusqu´au mot. no. 1150)	1
50		-	Sicherungsring Bosch 1 420 118 000 (ab M.N. 1151)	Circlip Bosch 1 420 118 000 (à partir du mot. no. 1151)	1

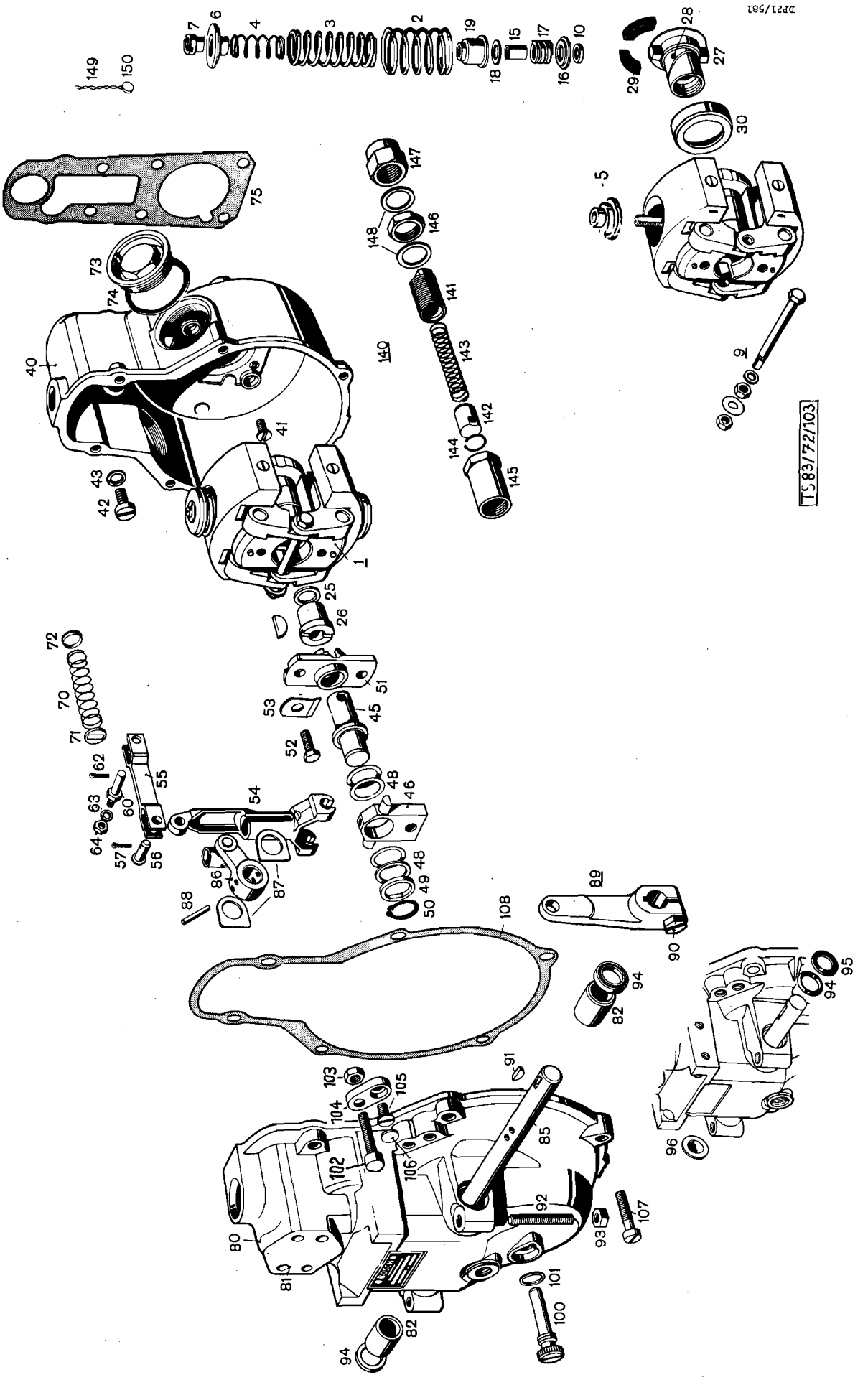
DP21/581
TS 83/72/103

Fig.	ALN NSA	Art. Nr. des Fabrikanten No d'art. du fabricant	Gegenstand	Objet	Anz Nb
51		-	Führungsbuchse Bosch 1 425 703 001	Douille de guidage Bosch 1 425 703 001	1
52		-	Sechskantschraube Bosch 2 911 961 196	Vis 6pans Bosch 2 911 961 196	2
53		-	Sicherungsblech Bosch 1 421 331 009	Tôle d´arrêt Bosch 1 421 331 009	2
54		-	Regelhebel Bosch 1 422 033 051	Levier de réglage Bosch 1 422 033 051	1
55		-	Gelenkgabel Bosch 1 421 933 082 (bis M.N. 1150)	Fourchette d´articulation Bosch 1 421 933 082 (jusqu´au mot. no. 1150)	1
55		-	Gelenkgabel Bosch 1 421 933 118 (ab M.N. 1151)	Fourchette d´articulation Bosch 1 421 933 118 (à partir du mot. no. 1151)	1
56		-	Gabelbolzen Bosch 1 903 103 002 (bis M.N. 1150)	Axe épaulé Bosch 1 903 103 002 (jusqu´au mot. no. 1150)	1
56		-	Gabelbolzen Bosch 1 423 121 007 (ab M.N. 1151)	Axe épaulé Bosch 1 423 121 007 (à partir du mot. no. 1151)	1
57		-	Splint Bosch 1 904 681 081	Goupille fendue Bosch 1 904 681 081	1
60		-	Gelenkbolzen Bosch 1 423 527 000	Axe épaulé Bosch 1 423 527 000	1
62		-	Splint Bosch 1 904 681 171	Goupille fendue Bosch 1 904 681 171	1
63		-	Federring Bosch 2 916 693 004	Rondelle Grower Bosch 2 916 693 004	1
64		-	Sechskantmutter Bosch 2 915 012 006	Ecrou Bosch 2 915 012 006	1
70		-	Schraubenfeder Bosch 1 424 615 038	Ressort à bouding Bosch 1 424 615 038	1
71		-	Federteller Bosch 1 420 500 051	Cuvette de ressort Bosch 1 420 500 051	1
72		-	Führungsring Bosch 1 420 220 005	Douille de guidage Bosch 1 420 220 005	2
73		-	Schraubverschluß Bosch 1 420 560 004	Bouchon de fermeture Bosch 1 420 560 004	2
74		-	Scheibe Bosch 1 420 113 000	Rondelle Bosch 1 420 113 000	2
75		-	Dichtplatte Bosch 1 421 015 007	Joint Bosch 1 421 015 007	1
80		-	Reglerdeckel vollst. Bosch 1 425 620 278 (bis M.N. 1150)	Couvercle du régulateur compl. Bosch 1 425 620 278 (jusqu´au mot. no. 1150)	1
80		-	Reglerdeckel vollst. Bosch 1 425 620 675 (ab M.N. 1151)	Couvercle du régulateur compl. Bosch 1 425 620 675 (à partir du mot. no. 1151)	1
81		-	Reglerdeckel (mit Pos. 82) Bosch 1 524 620 071	Couvercle du régulateur (av. fig. 82) Bosch 1 524 620 071	1
82		-	Lagerhülse Bosch 1 420 301 002	Douille de logement Bosch 1 420 301 002	2
83		-	Verschlußschraube Bosch 1 413 461 010	Bouchon de fermeture Bosch 1 413 461 010	1

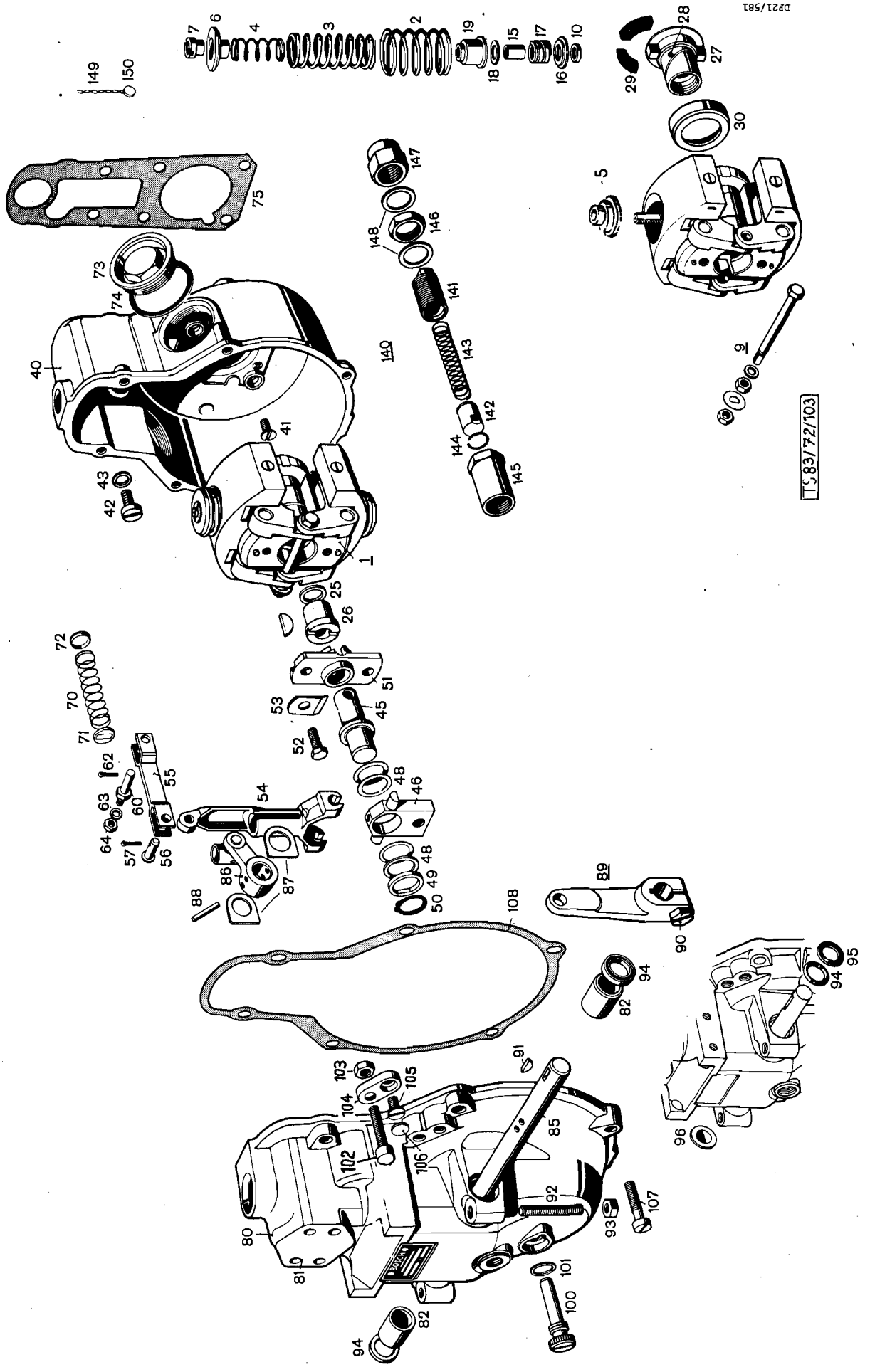
DP21/581
TS 83/72/103

Katalog Catalogue	Baugruppe Gr. d'ensemble	Textseite 73
Nr. TS 83/72	Nr.	zu Bildseite 14
STEYR A 680g1 3t 4x4 STEYR A 680 3t 4x4	Regler Régulateur	Texte 73 pour Illustration 14

Fig.	ALN NSA	Art. Nr. des Fabrikanten No d'art. du fabricant	Gegenstand	Objet	Anz. Nb.
84		-	Dichtring Bosch 2 916 710 605	Joint Bosch 2 916 710 605	1
85		610R 08 716	Hebelachse Bosch 1 423 002 0831	Axe du levier de réglage Bosch 1 423 002 083	1
86		-	Lenkhebel Bosch 1 422 001 111	Levier Bosch 1 422 001 111	1
87		-	Scheibe Bosch 1 411 030 000	Rondelle Bosch 1 411 030 000	2
88		-	Kegelstift Bosch 2 917 540 081	Cheville conique Bosch 2 917 540 081	2
89		-	Verstellhebel vollst. mit Pos. Nr. 90 Bosch 1 422 003 001 (bis M. N. 1150)	Levier de réglage compl. av. fig. 90 Bosch 1 422 003 001 (jusqu´au mot. no. 1150)	1
89		-	Verstellhebel vollst. mit Pos. Nr. 90 Bosch 1 422 033 008 (ab M. N. 1151)	Levier de réglage compl. av. fig. 90 Bosch 1 422 033 008 (à partir du mot. no. 1151)	1
90		-	Sechskantschraube Bosch 2 911 061 201	Ecrou Bosch 2 911 061 201	1
91		-	Scheibenkeil Bosch 1 900 023 005	Clavette disque Bosch 1 900 023 005	1
92		-	Gewindestift Bosch 2 912 031 207	Goujon Bosch 2 912 031 207	1
93		-	Sechskantmutter Bosch 2 915 011 007	Ecrou Bosch 2 915 011 007	1
94		-	Dichtring Bosch 1 420 210 010	Joint Bosch 1 420 210 010	1
95		-	Scheibe 1 mm Bosch 1 420 101 030	Rondelle 1 mm Bosch 1 420 101 030	B
95		-	Scheibe 2, 5 mm Bosch 1 420 200 007	Rondelle 2, 5 mm Bosch 1 210 101 007	B
96		-	Verschlußschraube Bosch 1 420 555 000	Bouchon de fermeture Bosch 1 420 555 000	1
100		-	Führungsschraube Bosch 1 423 412 002	Vis de guidage Bosch 1 423 412 002	1
101		-	Dichtring Bosch 2 916 710 605	Joint Bosch 2 916 710 605	1
102		-	Anschlagschraube Bosch 1 423 405 031	Vis butée 1 423 405 031	1
103		-	Sechskantmutter Bosch 2 915 011 007	Ecrou Bosch 2 915 011 007	1
104		-	Sicherungskappe Bosch 1 420 580 004	Linguette d´arrêt 1 420 580 004	1
105		-	Senkschraube Bosch 2 910 501 191	Vis à tête noyé Bosch 2 910 501 191	1
106		-	Plombe Bosch 1 423 240 001	Plomb Bosch 1 423 240 001	1
107		-	Zylinderschraube Bosch 2 910 012 203	Vis cylindrique Bosch 2 910 012 203	1
108		-	Dichtplatte Bosch 1 421 015 061	Joint Bosch 1 421 015 061	1
		-			
		-			
140		-	Regelstangenanschlag vollst. (Pos. 141-148) Bosch 1 420 361 039	Butée pr. cremaillere compl. (ill. 141 - 148) Bosch 1 420 361 039	1
141		-	Einstellbuchse Bosch 1 420 361 030	Douille de réglage Bosch 1 420 361 030	1
142		-	Anschlagbuchse Bosch 1 420 506 012	Douille butée Bosch 1 420 506 012	1
143		-	Schraubenfeder Bosch 1 424 630 005	Ressort Bosch 1 424 630 005	1
144		-	Sprengring Bosch 2 916 603 008	Jonc d´arrêt Bosch 2 916 603 008	1
145		-	Befestigungsbuchse Bosch 1 420 463 000	Corps de fixation Bosch 1 420 463 000	1
146		-	Sechskantmutter Bosch 1 423 300 049	Ecrou Bosch 1 423 300 049	1
147		-	Hutmutter Bosch 1 423 317 031	Ecrou borgne Bosch 1 423 317 031	1
148		-	Dichtring Bosch 2 916 710 613	Joint Bosch 2 916 710 613	2
149		-	Plombierdraht (in m) Bosch 6 330 010 110	Fil à plomber Bosch 6 330 010 110	B
150		-	Plombe Bosch 1 903 240 000	Plomb Bosch 1 903 240 000	B

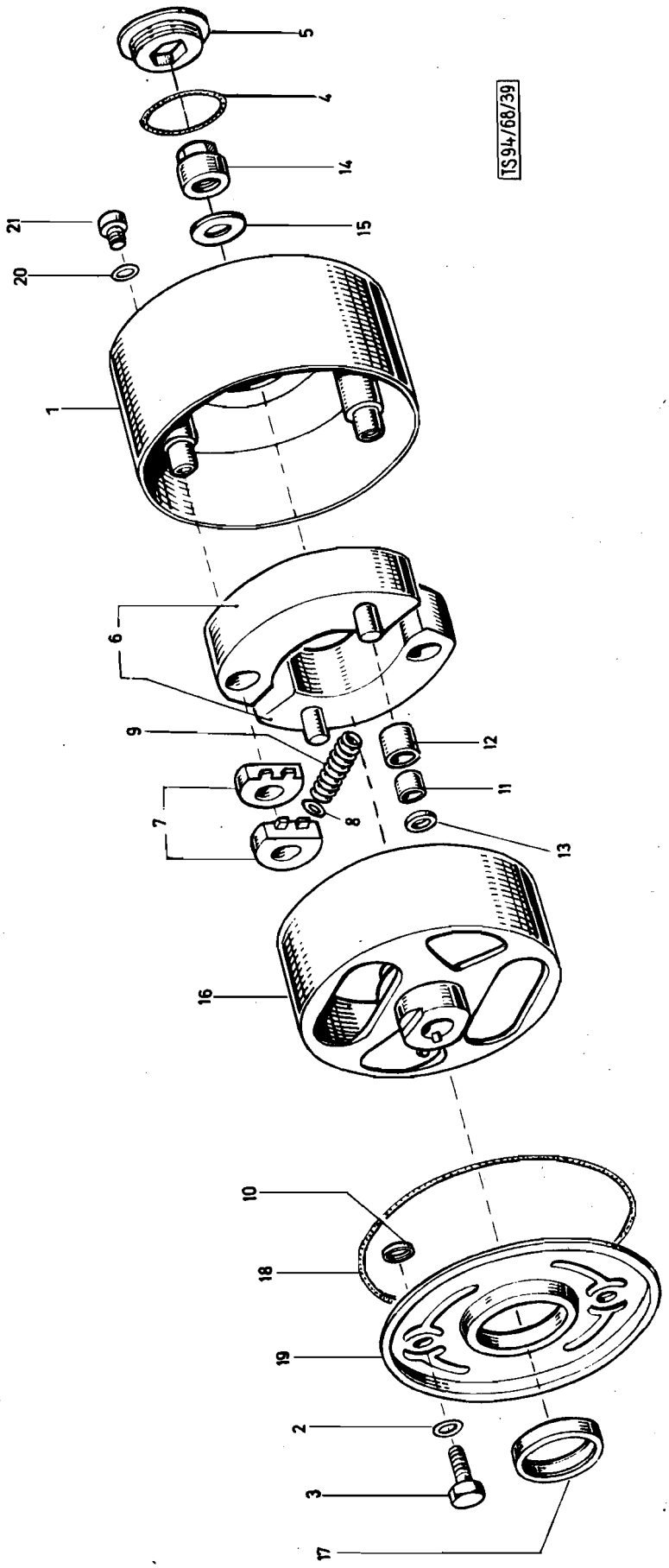
TS94/68/39
5
4
14
15
21
20
1
6
9
12
11
8
7
13
16
10
18
19
2
3
17

	Katalog Catalogue	Baugruppe Gr. d'ensemble	Textseite 75
	Nr. TS 83/72	Nr.	zu Bildseite 15
	STEYRA 680g1 3t 4x4 STEYRA 680g 3t 4x4	Spritzversteller Commande d´avance à l´injection	Texte 75 pour Illustration 15

Fig.	ALN NSA	Art. Nr. des Fabrikanten No d'art. du fabricant	Gegenstand	Objet	Anz Nb
-		-	Autom. Spritzversteller EP/SA 450 1400A 5 DR 101 vollst. Bosch 0 425015 015	Commande d´avance automatique à l´allumage, compl. Bosch 0 425 015 015	1
1		-	Gehäuse Bosch B2 2 425 200 014	Carter Bosch B2 2 425 200 014	1
2		-	Dichtring Bosch 2 420 113 001	Joint Bosch 2 420 113 001	2
3		-	Sechskantschraube (M8x15 DIN 933) Bosch 2 911 061 237	Ecrou 6 pans (M8x15 DIN 933) Bosch 2 911 061 237	2
4		-	Dichtring Bosch 2 420 105 000	Joint Bosch 2 420 105 000	1
5		-	Verschlußschraube Bosch 2 420 560 003	Bouchon de fermeture Bosch 2 420 560 603	1
6		-	Fliehgewicht Bosch Z 2 422 190 027	Masselotte Bosch Z 2 422 190 027	2
7		-	Federteller Bosch 2 420 290 001	Cuvette de ressort Bosch 2 420 290 001	4
8		-	Ausgleichscheibe 0, 2-0, 7 mm Bosch 2 420 100 605 - 609	Rondelle de réglage 0, 2-0, 7 mm Bosch 2 420 100 605 - 609	B
9		-	Schraubenfeder Bosch Z 2 424 619 041	Ressort à bouding Bosch Z 2 424 619 041	4
10		-	Tellerscheibe Bosch 2 420 500 007	Rondelle spéciale Bosch 2 420 500 007	2
11		-	Büchse Bosch 2 420 300 011	Bague Bosch 1 420 300 011	2
12		-	Rolle 17, 9-18, 2 mm ø Bosch 2 420 300 013 - 015	Rouleau 17, 9-18, 2 mm ø Bosch 2 420 300 013 - 015	2(B)
13		-	Scheibe Bosch 2 420 101 006	Rondelle Bosch 2 420 101 006	2
14		-	Hutmutter Bosch 2 423 317 007	Ecrou borgne Bosch 2 423 317 007	1
15		-	Tellerscheibe Bosch 2 420 550 001	Rondelle spéciale Bosch 2 420 550 001	1
16		-	Flansch Bosch 2 425 719 041	Flasque Bosch 2 425 719 041	1
17		-	Radialdichtring Bosch 2 420 283 003	Bague d´étanchéité Bosch 2 420 283 003	1
18		-	Dichtring Bosch 2 420 210 004	Joint Bosch 2 420 210 004	1
19		-	Deckel Bosch 2 420 500 008	Couvercle Bosch 2 420 500 008	1
20		-	Dichtring (A10x13, 5 DIN 7603 Cu) Bosch 2 916 710 605	Joint en cuivre (A10x13, 5 DIN 7603 Cu) Bosch 2 916 710 605	1
21		-	Verschlußschraube Bosch 2 413 465 000	Bouchon de fermeture Bosch 2 413 465 000	1

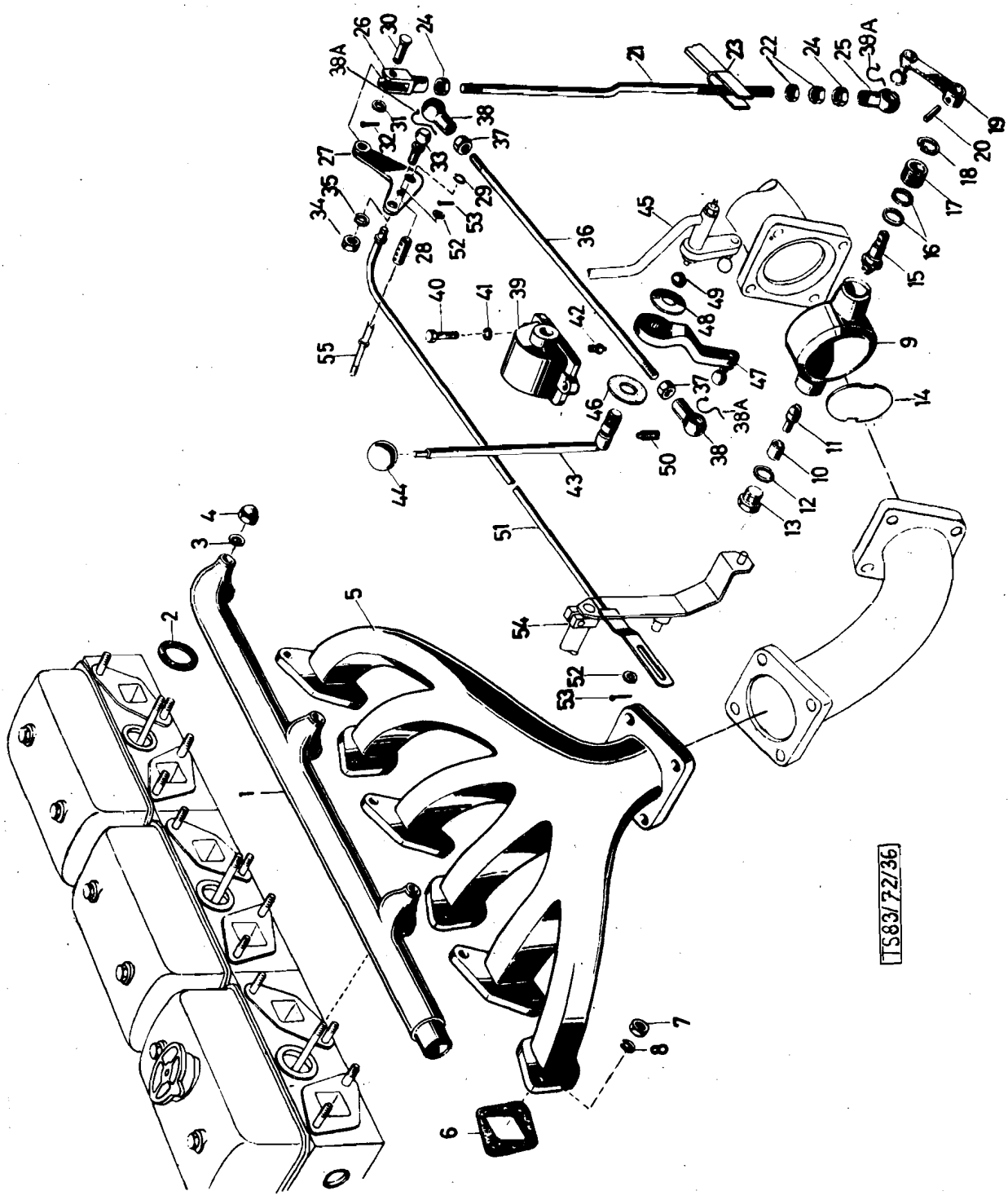
TS83/72/36

	Katalog Catalogue	Baugruppe Gr. d'ensemble	Textseite 77
	Nr. TS 83/72	Nr.	zu Bildseite 16
	STEYR A 680g1 3t 4x4 STEYR A 680g 3t 4x4	Auspuffkrümmer Collecteur d'échappement	Texte 77 pour Illustration 16

Fig.	ALN NSA	Art. Nr. des Fabrikanten No d'art. du fabricant	Gegenstand	Objet	Anz. Nb.
1		609f 04 0004	Wasserablaufrohr	Tuyau de sortie d'eau	1
2		609 04 0021	Dichtung	Joint	3
3		900 03 09 8011	Dichtring A10x16 DIN 7603 Cu	Joint en cuivre A10x16 DIN 7603 Cu	3
4		900 03 88 0213	Hutmutter M10 DIN 1587m6S, vzk.	Ecrou borgne M10 DIN1 587 m6S galv.	3
5		609f 11 0001	Auspuffkrümmer	Collecteur d'échappement	1
6		609f 11 0003	Dichtung	Joint	6
7		609f 11 0002	Thermag-Mutter	Ecrou-Thermag	12
8		413 9 11 0031	Unterlagscheibe (bis M.N. 1150)	Rondelle (jusqu'au mot.no. 1150)	12
8		900 03 93 0271	Unterlagscheibe 10,5 DIN 125 vzk. (ab M.N. 1151)	Rondelle 10,5 DIN 125 galv. (à partir du mot. no. 1151)	12
-		780 18 0021	Auspuffbremse vollst. mit Hebel	Frein sur l'échappement compl. av levier	1
9		680 18 0045	Gehäuse	Carter	1
10		413 9 18 0187	Büchse	Douille	1
11		609 11 0030	Klappenbolzen kurz	Axe court	1
12		900 03 09 8020	Dichtring A18x22 DIN 7603 Cu	Joint en cuivre A18x22 DIN 7603	1
13		609 11 0032	Druckschraube	Vis de pression	1
14		609 11 0029	Auspuffklappe	Clapet	1
15		609 11 0031	Klappenbolzen lang	Axe long	1
16		413 9 18 0022	Kolbenring	Segment de piston	2
17		413 9 18 0144	Büchse	Douille	1
18		900 03 93 4125	Sicherungsring 25x1,2 DIN 472	Circlip 25x1,2 DIN 472	1
19		780c 18 0008	Hebel mit Kugelzapfen	Levier avec rotule	1
20		900 03 90 1328	Zylinderstift 6m6x28 DIN 7	Cheville cylindrique 6m6x28 DIN 7	1
21		680 18 0058	Schubstange	Tige de poussé	1
22		900 03 87 0231	Mutter M10 DIN 439m5S, vzk.	Ecrou M10 DIN 439m5S, galv.	2
23		-	Ausrückhebel(siehe Bild 25, pos.34)	Levier de débrayage(voyez ill.25, fig. 34)	
24		900 03 87 1305	Mutter M10 DIN 934m6S? vzk.	Ecrou M10 DIN 934m6S galv.	2
25		900 03 96 3626	Kugelpfanne B16 DIN 71805 vzk.	Cage de rotule A16 DIN 71805 galv.	2
26		900 03 96 4436	Gabelkopf G10x20 DIN 71752, vzk.	Chape G10x20 DIN 71752, galv.	1
27		680g 18 0001	Winkelhebel	Levier coudé	1

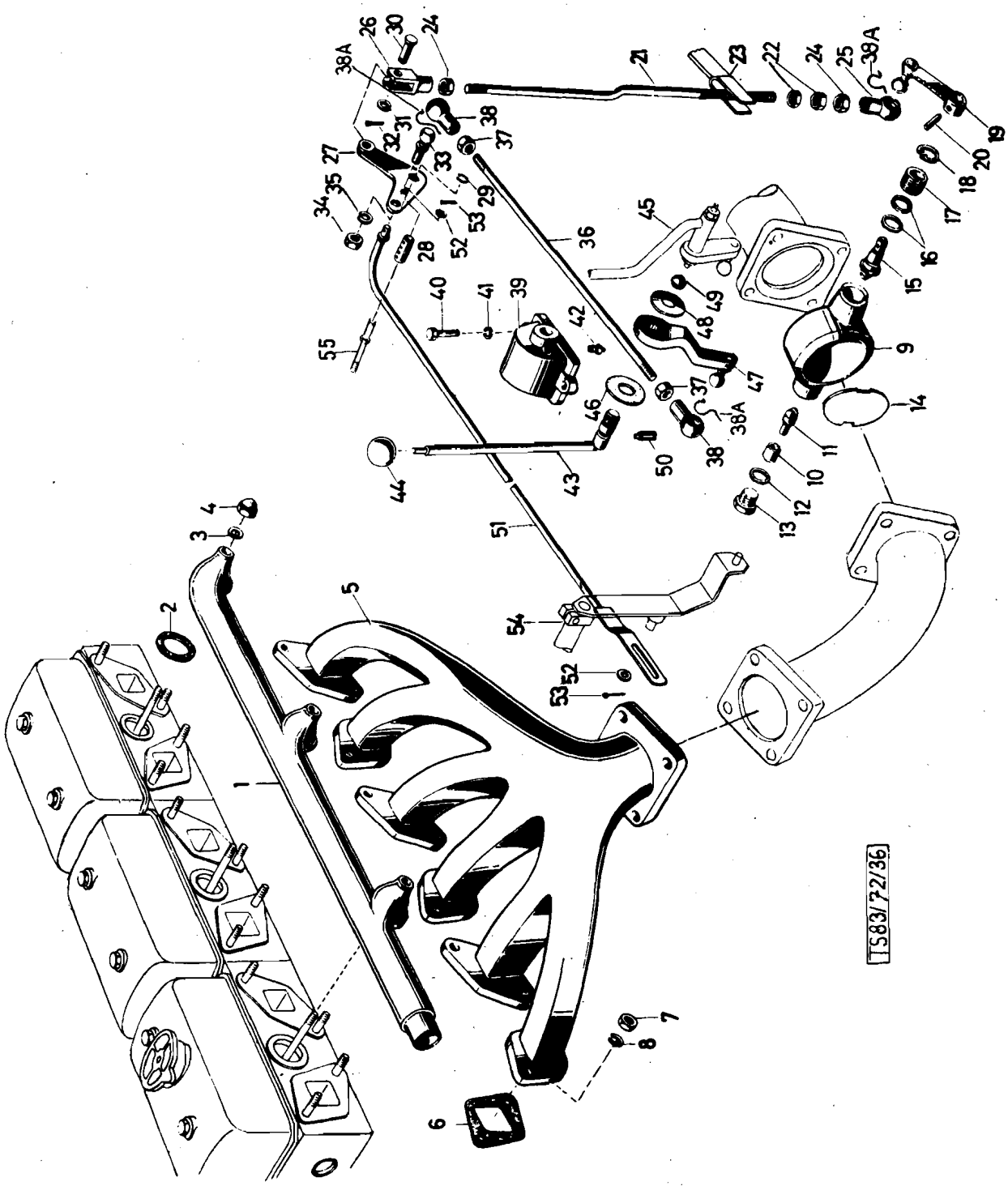
TS83/72/36

	Katalog Catalogue	Baugruppe Gr. d'ensemble	Textseite 79
	Nr. TS '83/72	Nr.	zu Bildseite 16
	STEYR A 680g1 3t 4x4 STEYR A 680g 3t 4x4	Auspuffkrümmer Collecteur d'échappement	Texte 79 pour Illustration 16

Fig.	ALN NSA	Art. Nr. des Fabrikanten No d'art. du fabricant	Gegenstand	Objet	Anz. Nb.
28		680 18 0057	Lagerbüchse	Bague	1
29		900 03 93 3046	Sicherungsring 10x1 DIN 471	Circlip 10x1 DIN 471	1
30		900 03 90 3192	Bolzen 10f8x28x24 DIN 1434 vzk.	Axe 10f8x28x24 DIN 1434 galv.	1
31		900 03 93 0271	Scheibe 10,5 DIN 125 vzk.	Rondelle 10,5 DIN 125 galv.	1
32		900 03 92 0217	Splint 3x18 DIN 94 vzk.	Goupille fendue 3x18 DIN 94 galv.	1
33		900 03 96 3323	Kugelzapfen A16 DIN 71803 vzk.	Rotule A16 DIN 71804 galv.	1
34		900 03 87 1305	Mutter M10 DIN 934 vzk.	Ecrou M10 DIN 934 galv.	1
35		900 03 93 1122	Federring B10 DIN 127 vzk	Rondelle Grower B10 DIN 127 galv.	1
36		680m 28 0002	Verbindungsstange	Tirant	1
37		900 03 87 1305	Mutter M10 DIN 934 6S vzk.	Ecrou M10 DIN 934 m6S galv.	2
38		900 03 96 3626	Kugelpfanne B16 DIN 71805 vzk.	Cage de rotule A16 DIN 71805 galv.	2
38A		900 03 93 6519	Sicherungsbügel S16 DIN 71805	Etrier S16 DIN 71805	4
39		680 18 0025	Lager	Palier	1
40		900 03 80 0417	Schraube M8x25 DIN 931m8G vzk.	Ecrou, M8x25 DIN 931m8G, galv.	2
41		900 03 93 1102	Federring B8 DIN 127 vzk.	Rondelle Grower B8 DIN 127 galv.	2
42		900 03 96 3112	Druckschmierkopf AM8x1 DIN 71412	Graisseur AM8x1 DIN 71412	1
43		680g 18 0005	Handhebel	Levier à main	1
44		680 35 0069	Kugelgriff mit Star-Toleranzring	Poignée av. anneau-Star	1
45		-	Handhebel f. Verteilergetriebe	Levier de commande de la boite de transfert	1
46		680 18 0023	Reibscheibe	Disque de friction	1
47		680 18 0108	Hebel	Lever	1
48		680 18 0026	Tellerfeder	Rondelle ressort	1
49		680 18 0024	Druckstück	Piece de pression	1
50		900 03 90 2067	Gewindestift M8x15 DIN 417-5S	Goujon M8x15 DIN 417-5S	1
51		680 18 0080	Verbindungsstange zum Abstellhebel	Tige de conexion	1
52		900 03 93 5007	Scheibe 8 DIN 1440 vzk.	Rondelle 8 DIN 1440 galv.	2
53		900 03 92 0115	Splint 2x12 DIN 94 vzk.	Goupille fendue 2x12 DIN 94 galv.	2
54		-	Klemmhebel zum Beschleunigungs-gestänge, siehe Bild 20, Pos. 21	Levier à serrage pour tringlerie d'acceleration voyez ill. 20, fig. 21	-
55		-	Lagerschraube siehe Bild1, Pos. 43	Vis de logement, voyez ill.1, fig.43	-

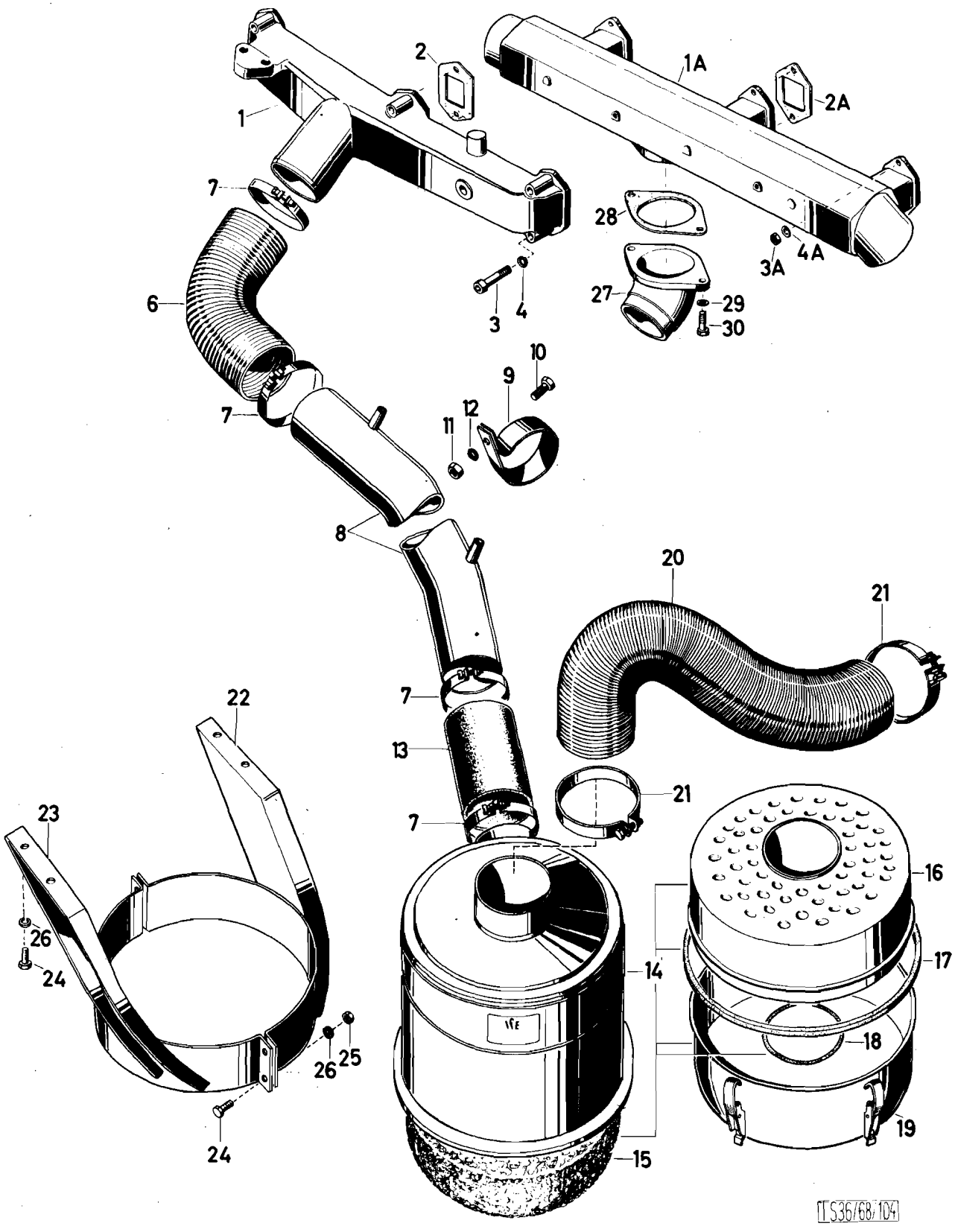
1
2
1A
2A
7
28
3A
4A
6
3
4
27
29
30
10
9
12
11
7
8
20
21
7
22
13
21
23
7
16
26
24
14
17
18
26
25
19
24
15
TS36/68/104

Katalog Catalogue	Baugruppe Gr. d'ensemble	Textseite 81 zu Bildseite 17
Nr. TS 83/72	Nr.	Texte 81 pour Illustration 17
STEYR A 680gl 3t 4x4 STEYR A 680g 3t 4x4	Ölbadluftfilter Filtre à air à bain d'huile	

Fig.	ALN NSA	Art. Nr. des Fabrikanten No d'art. du fabricant	Gegenstand	Objet	Anz. Nb.
1		610r 11 0001	Ansaugkrümmer (bis M.N. 1150)	Collecteur d'admission (jusqu'au mot.no. 1150)	1
1A		610 00 11 0001	Luftsammler (ab M.N. 1151)	Collecteur d'admission (à partir du mot. no. 1151)	1
2		609 11 0042	Dichtung (bis M.N. 1150)	Joint (jusqu'au mot.no. 1150)	3
2A		210 11 0005	Dichtung (ab M.N. 1151)	Joint (à partir du mot. no. 1151)	3
3		900 03 86 2547	Innensechskantschraube M10x55 (bis M.N. 1150) DIN 912m8G, vzk.	Vis 6pans int. M10x55 (jusqu'au mot.no. 1150)DIN 912m8G, galv.	6
3A		900 03 87 1252	Mutter M8 DIN 934m6S, vzk.(ab M.N. 1151)	Ecrou M8 DIN 934m6S, galv. à partir du mot.no. 1151)	6
4		900 03 93 1122	Federring B10 DIN 127 vzk. (Bis M.N. 1150)	Rondelle Grower B10 DIN 127galv. (jusqu'au mot.no. 1150)	6
4A		900 03 93 2030	Federscheibe A8 DIN 137 vzk. (ab M.N. 1151)	Rondelle elastique A8 DIN 137 galv. (à partir du mot. no. 1151)	6
6		609 19 0002	Verbindungsschlauch	Tuyau de connexion	1
7		900 03 98 9312	Schlauchbride, 70/89 N 5074	Collier 70/89 N 5074	4
8		609g 19 0001	Ansaugrohr	Tuyau d'aspiration	1
9		609 19 0085	Rohrbride	Bride	1
10		900 03 80 2523	Schraube M10x25 DIN 933m8G vzk	Vis M10x25 DIN 933m8G galv.	1
11		900 03 87 1305	Mutter M10 DIN 934m6S vzk.	Ecrou M10 DIN 934m6S galv.	1
12		900 03 93 1122	Federring B10 DIN 127 vzk.	Rondelle Grower B10 DIN 127 galv.	1
13		609 19 0093	Muffe	Tuyau en caoutchouc	1
14		680 19 0001	Ölbadluftfilter (IFE 810-100 R)vollst. (mit Pos. 15-19)	Filtre à air à bain d'huile compl. (IFE 810-1000 R)(avec fig.15-19)	1
15		609d 19 0701	Filtereinsatz	Garniture	1
16		609d 19 0705	Filterpatrone (mit Pos. 17,18)	Cartouche de filtre (av.fig.17,18)	1
17		609d 19 0702	Dichtring	Joint	1
18		609d 19 0703	Dichtring	Joint	1
19		680 19 0703	Filterunterteil	Partie inferieure du filtre	1
20		609g 19 0003	Luftschlauch	Tuyau d'arrivé d'air	1
21		900 03 98 9314	Schlauchschelle 83/102 N 5074	Collier (83/102 N 5074	2
22		609 19 0087	Haltebügel links	Support gauche	1
23		609 19 0086	Haltebügel rechts	Support droite	1

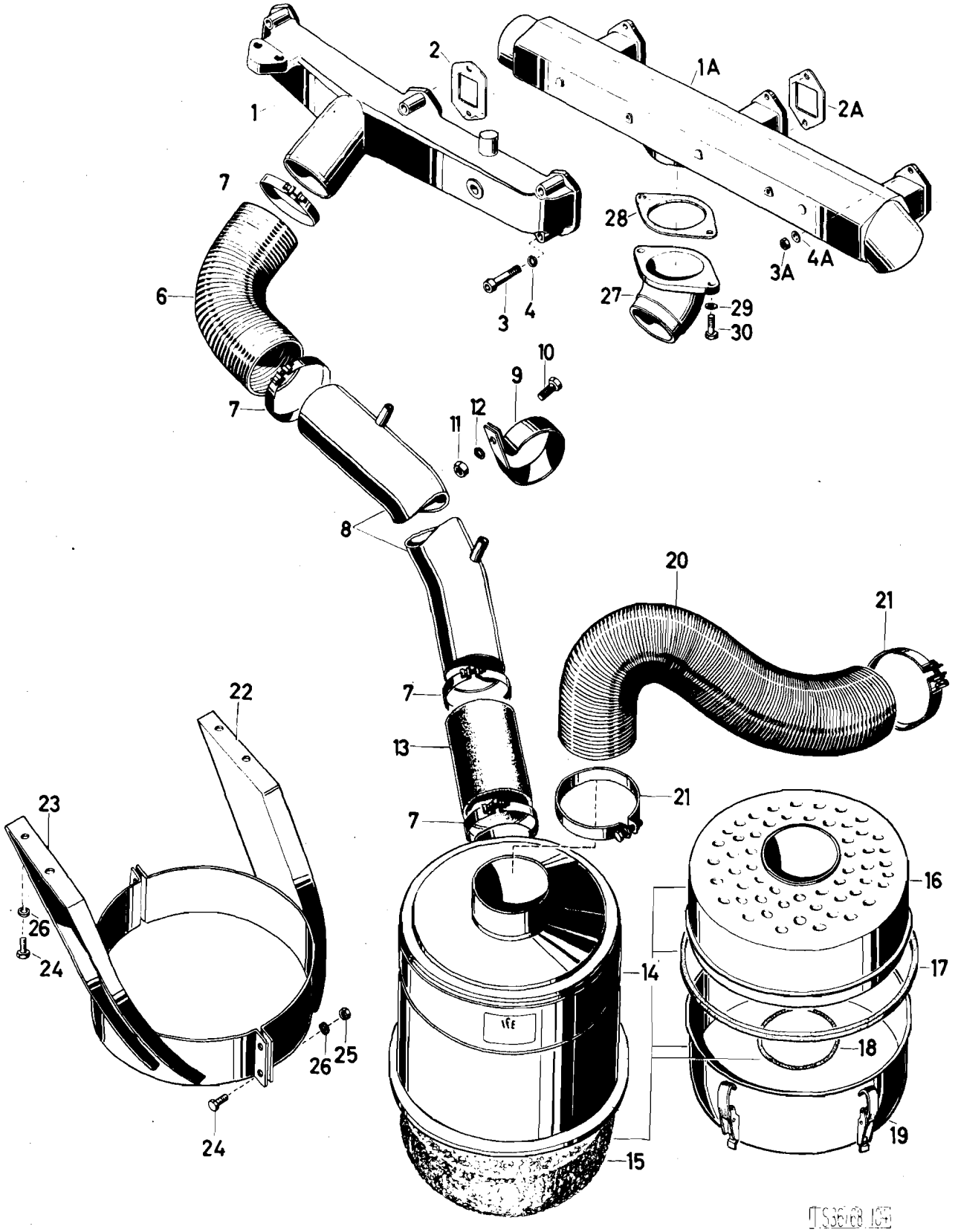
1
2
1A
2A
7
28
6
3A
4A
27
29
3
4
30
10
9
7
12
11
8
20
21
22
7
13
21
23
7
16
26
14
17
24
18
26
25
19
24
15

	Katalog Catalogue	Baugruppe Gr. d'ensemble	Textseite 83
	Nr. TS 83/72	Nr.	zu Bildseite 17
	STEYR A 680gl 3t 4x4 STEYR A 680 3t 4x4	Ölbadluftfilter Filtre à air à bain d'huile	Texte 83 pour Illustration 17

Fig.	ALN NSA	Art. Nr. des Fabrikanten No d'art. du fabricant	Gegenstand	Objet	Anz. Nb.
24		900 03 80 2419	Schraube M8x20 DIN 933m8G vzk.	Vis galv. M8x20 DIN 933m8G	8
25		900 03 87 1252	Mutter M8 DIN 934m6S vzk.	Ecrou M8 DIN 934m6S galv.	4
26		900 03 93 1102	Federring B8 DIN 127 vzk.	Rondelle Grower B8 DIN 127 galv.	8
27		610 00 11 0007	Anschlußkrümmer (ab M. N. 1151)	Tuyau raccord coudé (à partir du mot.no. 1151)	1
28		409 11 0020	Dichtung (ab M. N. 1151)	Joint (à partir du mot.no. 1151)	1
29		900 03 93 2024	Federscheibe B10 DIN 137 vzk. (ab M. N. 1151)	Rondelle élastique B10 DIN 137 galv. (à partir du mot.no. 1151)	2
30		900 03 80 2532	Schraube M10x35 DIN 933 vzk. (ab M. N. 1151)	Ecrou M10x35 DIN 933 galv. (à partir du mot.no. 1151)	2

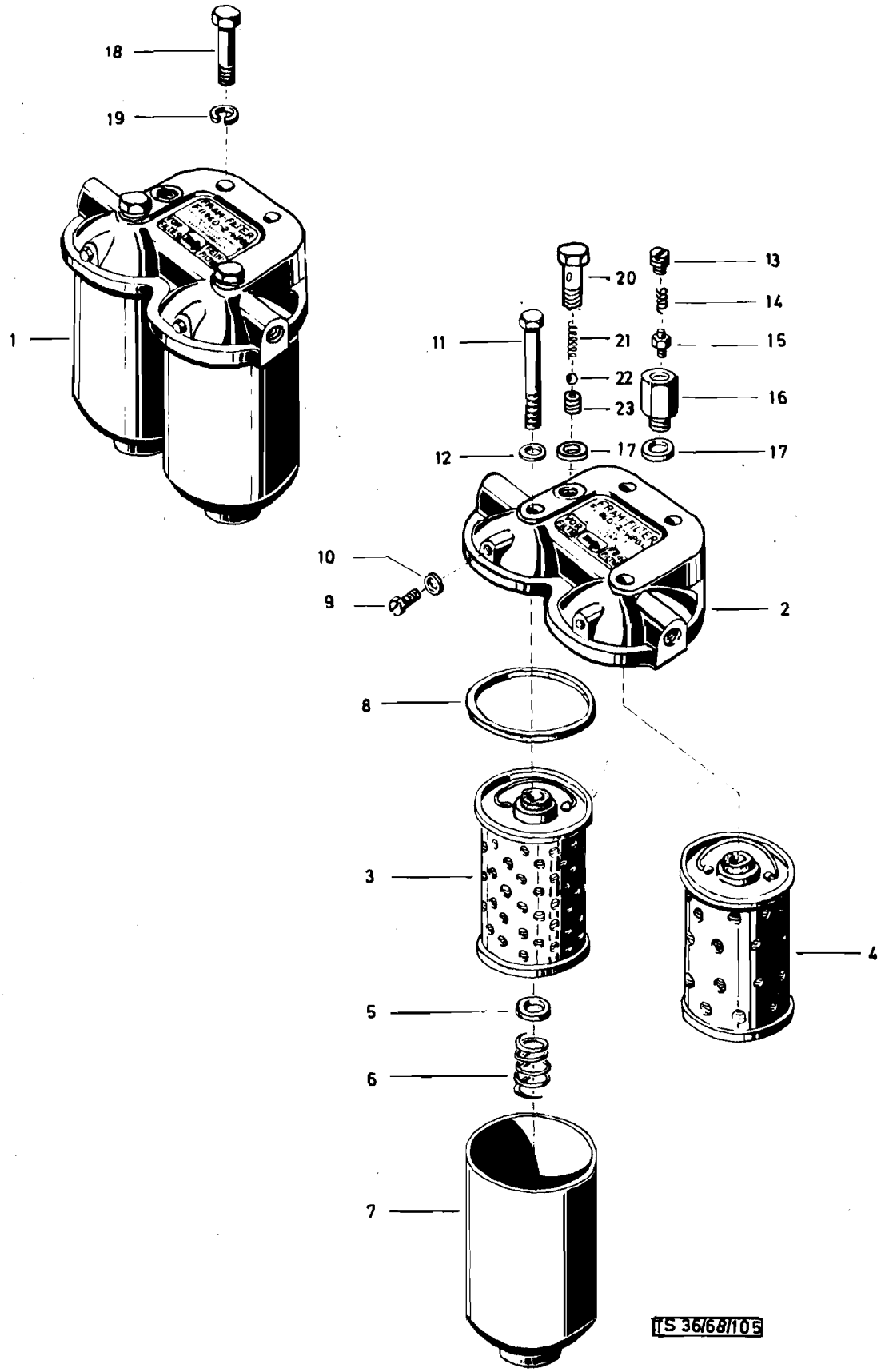
18
19
1
20
13
14
11
21
15
22
16
23
12
17
17
10
9
2
8
3
4
5
6
7
TS 36/68/105

Katalog Catalogue	Baugruppe Gr. d'ensemble	Textseite 85
Nr. TS 83/72	Nr.	zu Bildseite 18
STEYR 680gl 3t 4x4 STEYR 680g 3t 4x4	Treibstoffilter Filtre à combustible	Texte 85 pour Illustration 18

Fig.	ALN NSA	Art. Nr. des Fabrikanten No d'art. du fabricant	Gegenstand	Objet	Anz Nb
1		610 00 08 0108	Duo-Treibstoffilter (Purolator 00601, Pos.2-12)	Double filtre à combustible (Purolator 00601, pos.2-12)	1
2		610 00 08 0711	Filterdeckel (Purolator 50157)	Couvercle de filtre (Purolator 50157)	1
3		407 08 0131	Vorfiltereinsatz (Purolator D2 453)	Cartouche du préfiltre (Purolator D2 453)	1
4		407 08 0132	Feinfiltereinsatz (Purolator PM 453)	Cartouche du fin filtre (Purolator PM 453)	1
5		610 00 08 0715	Druckscheibe (Purolator 31086)	Rondelle de pression (Purolator 31086)	2
6		610 00 08 0714	Feder (Purolator 37089)	Ressort (Purolator 37089)	2
7		610 00 08 0713	Filtergehäuse (Purolator 50160)	Corps de filtre (Purolator 50160)	2
8		610 00 08 0712	Dichtring (Purolator 45176)	Joint (Purolator 45176)	2
9		380 9 55 0706	Schraube M5x8 DIN 933	Vis M5x8 DIN 933	2
10		900 03 09 8002	Dichtring A5x9 DIN 7603 Cu	Joint en cuivre A5x9 DIN 7603 Cu	2
11		900 03 80 0566	Schraube M10x75 DIN 931m8G, vzk.	Vis M10x75 DIN 931m8G, galv.	2
12		900 03 09 8010	Dichtring A10x14 DIN 7603 Cu	Joint en cuivre A10x14 DIN 7603Cu	2
-		380 9 55 0075	Überlauf vollst. (Pos.13-16) (bis M.N. 1150)	Trop-plein compl. (fig. 13-16) (jusqu'au mot.no. 1150)	1
-		614 08 0149	Überlaufventil vollst. (Pos.20-23) (ab M.N. 1151)	Soupape de trop-plein compl. (fig. 20-23) (à partir du mot.no.	1
13		380 9 55 0079	Einstellschraube (bis M.N. 1150)	Vis de réglage (jusqu'au mot.no. 1150)	1
14		380 9 55 0078	Feder (bis M.N. 1150)	Ressort (jusqu'au mot.no.1150)	1
15		380 9 55 0077	Federteller (bis M.N. 1150)	Cuvette de ressort (jusqu'au mot. no.1150)	1
16		380 9 55 0076	Ventilkörper (bis M.N. 1150)	Corps de soupape (jusqu'au mot. no.1150)	1
17		900 03 09 8014	Dichtring A14x18 DIN 7603 Cu	Joint en cuivre A14x18 DIN 7603Cu	1
18		900 03 80 0633	Schraube M12x50 DIN 931m8G, vzk.	Vis M12x50 DIN 931m8G, galv.	2
19		900 03 93 2016	Federscheibe B12 DIN 137, vzk.	Rondelle B12 DIN 137, galv.	2
20		614 08 0150	Hohlschraube (ab M.N. 1151)	Vis creuse (à partir du mot.no.1151)	1
21		380 9 55 0078	Feder (ab M.N. 1151)	Ressort (à partir du mot.no.1151)	1
22		900 03 33 0127	Kugel (ab M.N. 1151)	Bille (à partir du mot.no.1151)	1
23		306 08 0024	Ventilschraube (ab M.N.1151)	Vis de soupape (à partir du mot. no.1151)	1

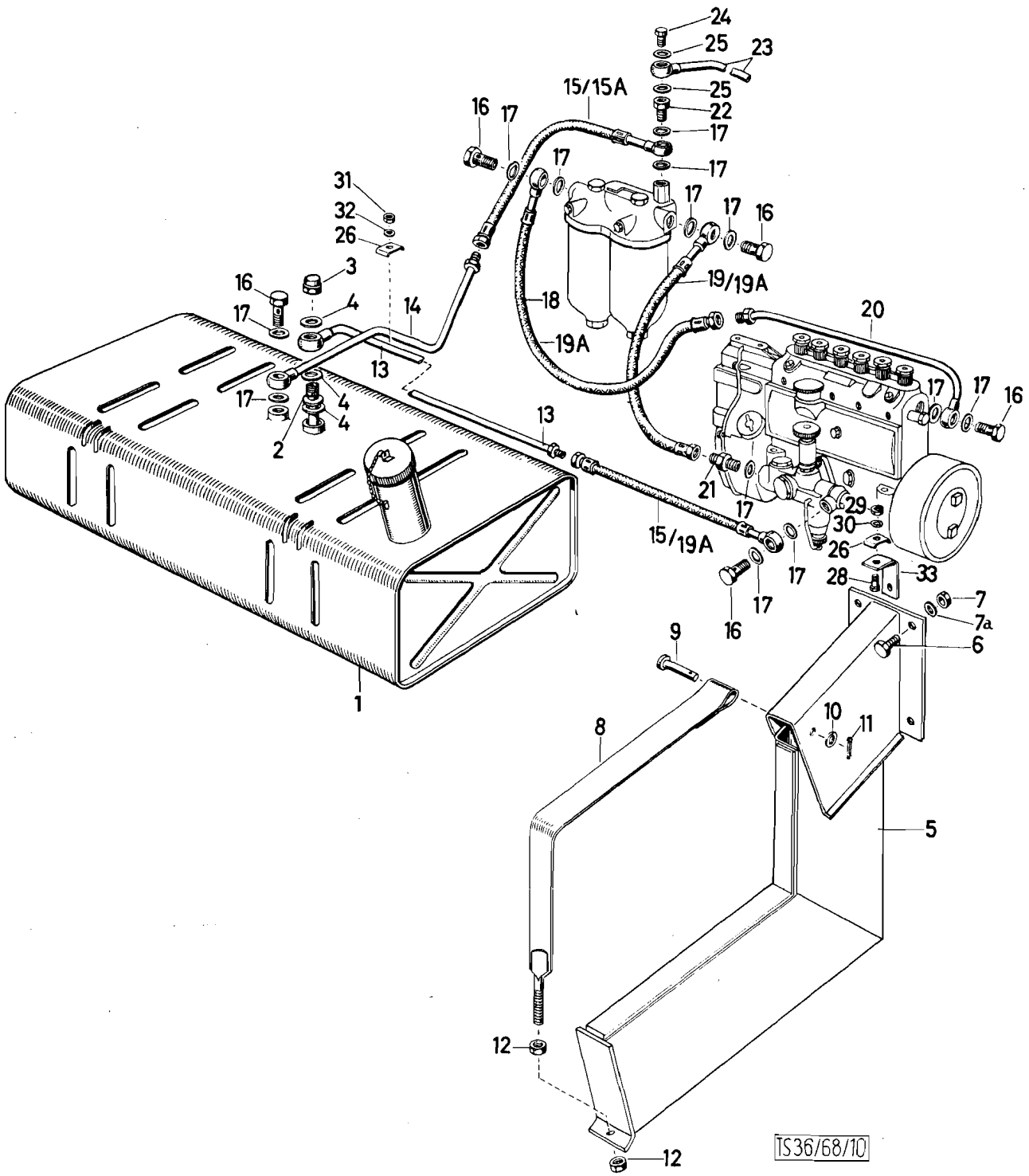
24
25
23
25
22
17
17
15/15A
16
17
17
17
17
16
31
32
26
3
16
17
4
14
18
19/19A
19A
20
13
17
4
4
2
13
17
17
16
21
17
29
30
26
15/19A
17
28
33
17
16
7
7a
6
9
1
10
11
8
5
12
12
TS36/68/10

Katalog / Catalogue	Baugruppe / Gr. d'ensemble	Textseite 87 zu Bildseite 19 / Texte 87 pour Illustration 19
Nr. TS 83/72	Nr.	
STEYR A 680gl 3t 4x4 STEYR A 680 3t 4x4	Treibstoffbehälter Réservoir	

Fig.	ALN NSA	Art. Nr. des Fabrikanten / No d'art. du fabricant	Gegenstand	Objet	Anz. / Nb.
1		680g 55 0002 x)	Treibstoffbehälter	Réservoir à combustible	1
2		680g 55 0006	Steigrohr	Tuyau de remonte	1
3		380 9 55 0117	Verschlußmutter	Ecrou borgne	1
4		900 03 09 8020	Dichtring A18x22 DIN 7603 Cu	Joint en cuivre A18x20 DIN 7603 Cu	3
5		680g 55 0010	Stütze	Support	2
6		900 03 80 2532	Schraube M10x35 DIN 933m8G vzk.	Vis M10x35 DI N 933m8G, galv.	8
7		900 03 88 6814	Mutter M10 DIN 982-6G zn	Ecrou M10 DIN 982-6G zn	8
7a		680g 55 0017	Scheibe	Rondelle	5
8		680g 55 0008	Spannband	Bande de serrage	2
9		900 03 90 3166	Bolzen 10h11x55x50 DIN 1434 vzk.	Axe épaule 10 h11x55x50 DIN 1434 galv.	2
10		900 03 93 0271	Scheibe 10, 5 DIN 125 St vzk.	Rondelle 10, 5 DIN 125 St. galv	2
11		900 03 92 0211	Splint 3x15 DIN 94 vzk.	Goupille fendue 3x15 DIN 94 gal. v.	2
12		900 03 87 1305	Mutter M10 DIN 934m6S vzk.	Ecrou M0 DIN 934m6S, galv.	4
13		680g 55 0020	Treibstoffleitung	Conduite de combustible	1
14		680g 55 0018	Treibstoffleitung	Conduite de combustible	1
15		690h 08 0003	Treibstoffschlauch (340 lg) (bis M.N. 1150)	Tuyau fleixble (340 lg) (jusqu'au mot.no. 1150)	2
15A		609h 08 0003	Treibstoffschlauch (340 lg) (ab M.N. 1151)	Tuyau flexible (340 lg) (à partir du mot. no. 1151)	1
16		900 03 96 2621	Hohlschraube A8 DIN 7623 vzk.	Vis creuse A8 DIN 7623 galv.	5
17		900 03 09 8014	Dichtring A14x18 DIN 7603 Cu	Joint en cuivre A14x18 DIN 7603 Cu	13
18		480 55 0011	Treibstoffschlauch	Tuyau fleixlb e de combustible	1
19		609f 08 0003	Treibstoffschlauch (510 lg) (bis M.N. 1150)	Tuyau flexible de combustible (jusqu'au mot.no. 1150)	1
19A		609f 08 0003	Treibstoffschlauch (510 lg) (ab M.N. 1151)	Tuyau flexible de combustible (à partir du mot. no. 1151)	1
20		609h o8 0005	Treibstoffleitung v. Filter z. Einspritzpumpe	Conduite de combustible du filtre à la pompe d'injection	1
21		900 03 96 2706	Schraubstutzen A8 DIN 7623 vzk.	Raccord fileté A8 DIN 7627 galv.	1
		x)	vom GRD beigestellt	livré par GRD	

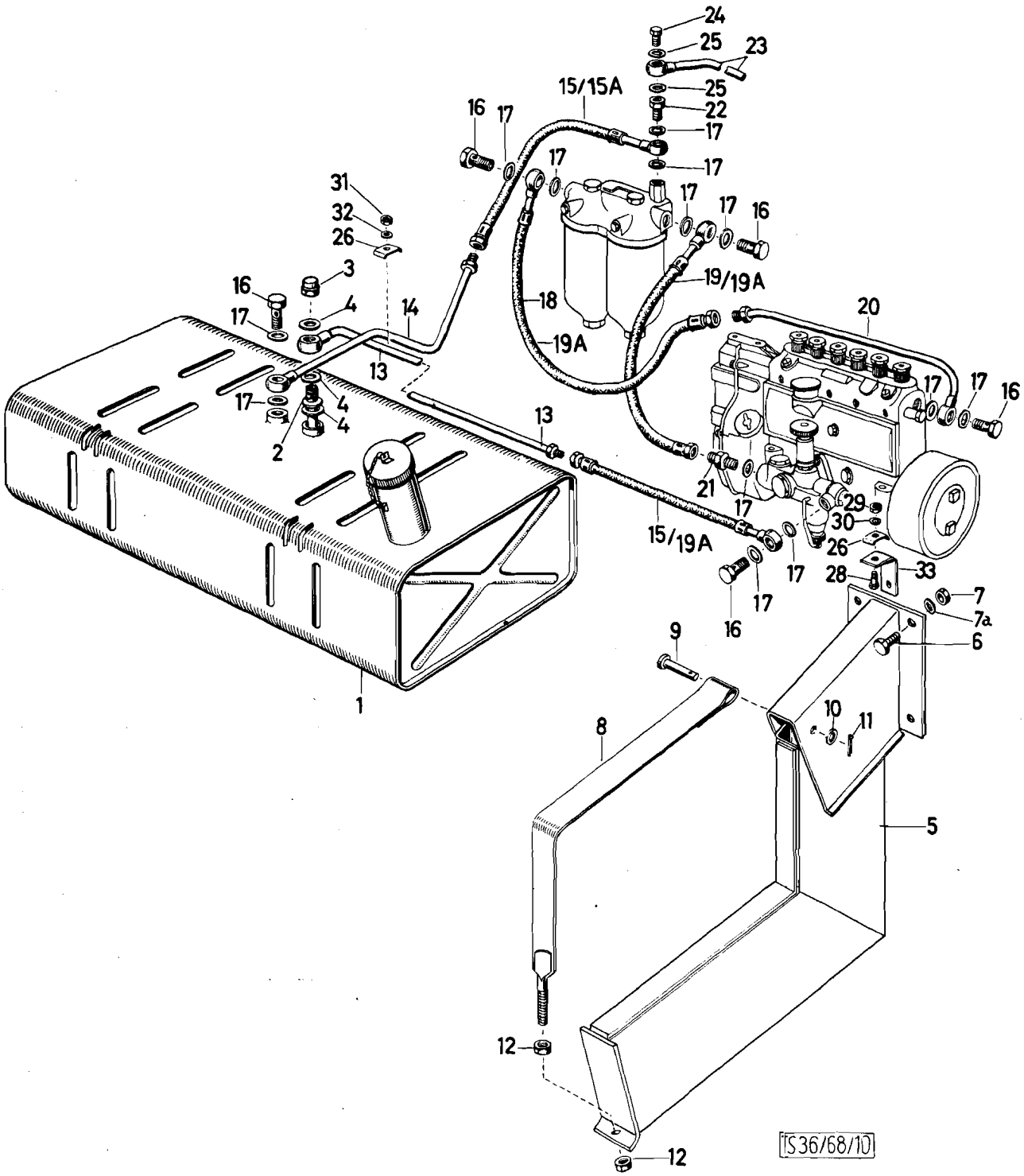
24
25
23
25
22
17
17
15/15A
16
17
17
17
17
16
31
32
26
3
16
4
17
14
18
19/19A
19A
20
13
17
17
16
17
4
4
2
13
21
17
29
30
26
15/19A
17
28
33
17
16
7
7a
6
9
1
10
11
8
5
12
12
TS36/68/10

Katalog Catalogue	Baugruppe Gr. d'ensemble	Textseite 89 zu Bildseite 19
Nr. TS 83/72	Nr.	Texte 89 pour Illustration 19
STEYR A 680gl 3t 4x4 STEYR A 680g 3t 4x4	Treibstoffbehälter Réservoir	

Fig.	ALN NSA	Art. Nr. des Fabrikanten No d'art. du fabricant	Gegenstand	Objet	Anz. Nb.
22		609 08 0037	Hohlschraube (bis M.N. 1150)	Vis creuse (jusqu'au mot.no. 1150)	1
23		610r 11 0013	Verbindungsrohr (bis M.N. 1150)	Conduite de conexion (jusqu'au mot. ho. 1150)	1
23		610 00 08 0039	Rohr (ab M.N. 1151)	Conduite (à partir du mot.no. 1151)	1
24		900 03 96 2603	Hohlschraube A3 DIN 7623 vzk.	Vis creuse A3 DIN 7623 galv.	1
25		900 03 09 8008	Dichtring 8x12 DIN 7603 Cu	Joint en cuivre 8x12 DIN 7603 galv.	2
26		188 73 0228	Bride	Bride	2
28		900 03 80 2336	Schraube M6x25 DIN 933m8G vzk.	Vis M6x25 DIN 933m8G, galv.	1
29		900 03 87 1232	Mutter M6 DIN 934m5S, vzk.	Ecrou M6 DIN 934m5S galv.	1
30		900 03 03 1082	Federring B6 DIN 127 vzk.	Rondelle Grower B6 DIN 127 galv.	1
31		900 03 87 1222	Mutter M5 DIN 934m5S vzk.	Ecrou M5 DIN 934m5S galv.	1
32		900 03 93 1062	Federring B5 DIN 127 vzk.	Rondelle Grower B5 DIN 127 galv.	1
33		680g 55 0022	Winkel	Equerre	1

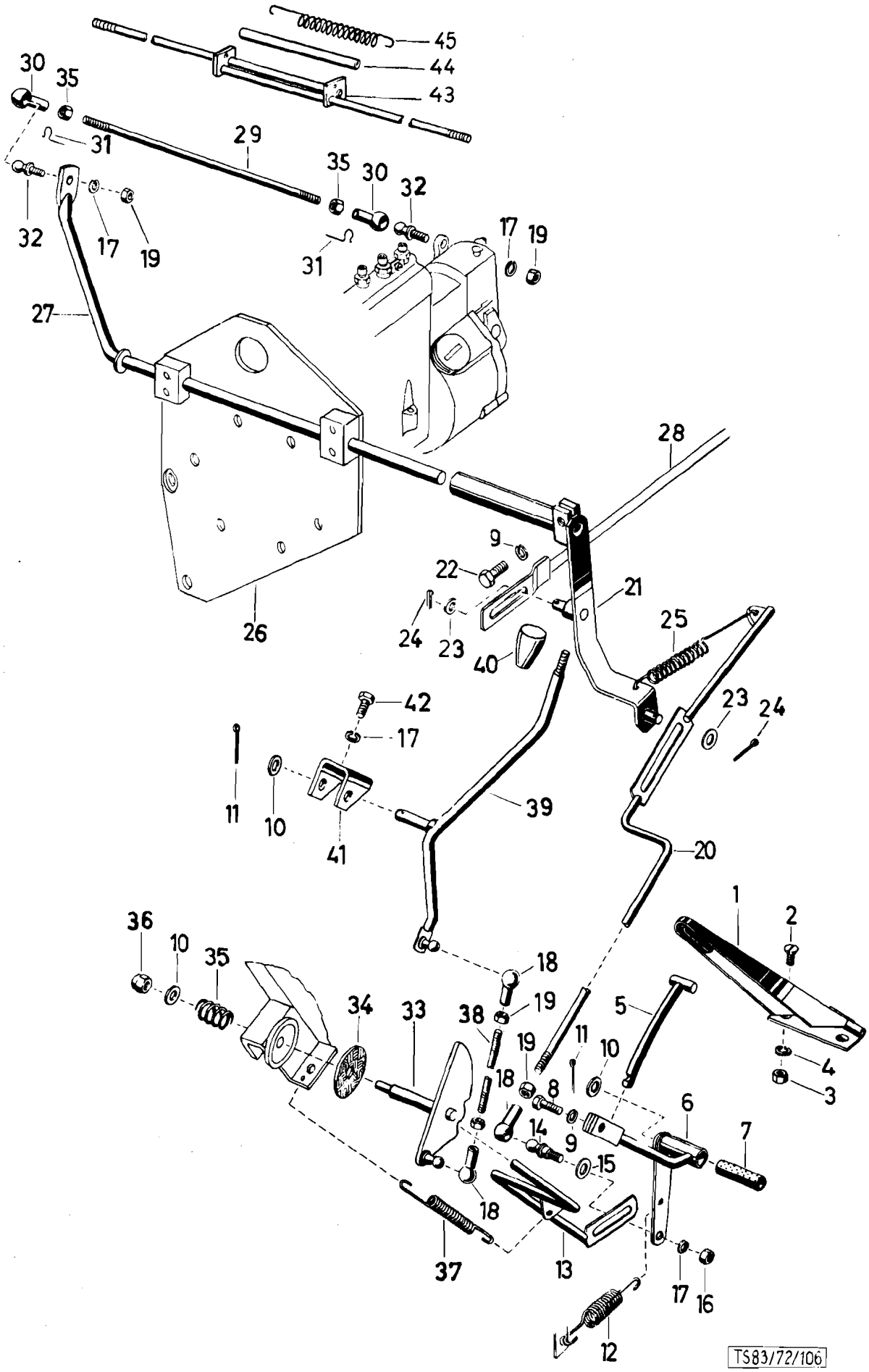
45
44
43
30
35
31
29
35
30
32
32
17
19
31
17
19
27
28
9
22
21
24
23
40
25
26
42
17
23
24
11
10
41
39
20
1
2
36
10
35
18
19
34
33
38
5
19
11
10
4
18
8
3
6
14
9
7
15
18
37
13
17
16
12
TS83/72/106

	Katalog Catalogue	Baugruppe Gr. d'ensemble	Textseite 91
	Nr. TS 83/72	Nr.	zu Bildseite 20
	STEYR A 680gl 3t 4x4 STEYR A 680g 3t 4x4	Fahrhebelgestänge Tringlerie de gaz	Texte 91 pour Illustration 20

Fig.	ALN NSA	Art. Nr. des Fabrikanten No d'art. du fabricant	Gegenstand	Objet	Anz. Nb.
1		780 57 0010	Trittplatte	Plaque av. charniere	1
2		900 03 82 5321	Senkschraube M6x15 DIN 87-5S, vzk.	Vis a tête moyée M6x15 DIN87-5S galv.	2
5		780 57 0041	Stößel	Poussoir	1
6		780 57 0023	Fahrfußhebel	Pédale	1
7		680 57 0011	Lagerbüchse	Douille de logement	1
8		900 03 80 2415	Schraube M8x18 DIN 933m8G, vzk.	Vis M8x18 DIN 933m8G, galv.	1
9		900 03 93 1102	Federring B8 DIN 127 vzk.	Rondelle Grower B8 DIN 127 galv.	2
10		900 03 93 0271	Scheibe 10,5 DIN 125 vzk.	Rondelle 10, 5 DIN 125 galv.	3
11		900 03 92 0211	Splint 3x15 DIN 94 vzk.	Goupille fendue 3x15 DIN 94 galv.	2
12		680 57 0027	Rückholfeder	Ressort de rappel	1
13		780 57 0039	Verbindungsstange	Tige de connexion	1
14		680 57 0009	Kugelzapfen	Rotule	1
15		900 03 93 0261	Scheibe A8, 4 DIN 433 vzk.	Rondelle A8, 4 DIN 433 galv.	1
16		900 03 87 1232	Mutter M6 DIN 934m5S, vzk.	Ecrou M6 DIN 934m5S, galv.	1
17		900 03 93 2008	Federscheibe B6 DIN 137 vzk.	Rondelle Grower B6 DIN 127 galv.	5
18		900 03 96 3614	Kugelpfanne A10 DIN 71805 vzk.	Cage de rotule A10 DIN 71805 galv.	3
19		900 03 87 1232	Mutter M6 DIN 934m5S, vzk.	Ecrou M6 DIN 934m5S, galv.	7
20		680 57 0126	Verbindungsstange	Tige de connexion	1
21		680 57 0131	Klemmhebel	Levier à serrage	1
22		900 03 80 0417	Schraube M8x25 DIN 931m8G, vzk.	Vis M8x25 DIN 931m8G, galv.	1
23		900 03 93 5007	Scheibe 8 DIN 1440 vzk.	Rondelle 8 DIN 1440, galv.	2
24		900 03 92 0115	Splint 2x12 DIN 94 vzk.	Goupille fendue 2x12 DIN 94 galv.	2
25		780 57 0030	Zugfeder	Ressort de traction	1
26		-	Konsole (siehe Bild 8, Pos, 20)	Console (voyez ill. 8, fig. 20)	-
27		680 57 0129	Umlenkwelle (bis M. N. 1150)	Arbre)jusqu'au mot. no. 1150)	1
27		610 00 08 0097	Umlenkwelle (ab M. N. 1151)	Arbre (à partir du mot. no. 1151)	1
28		-	Verbindungsstange (siehe Bild 16, Pos. 51)	Tige de connexion (ill. 16, fig. 51)	-
29		680 57 0135	Zugstange zur Einspritzpumpe (bis M. N. 1150)	Tige de traction pour pompe (jusqu'au mot. no. 1150)	1

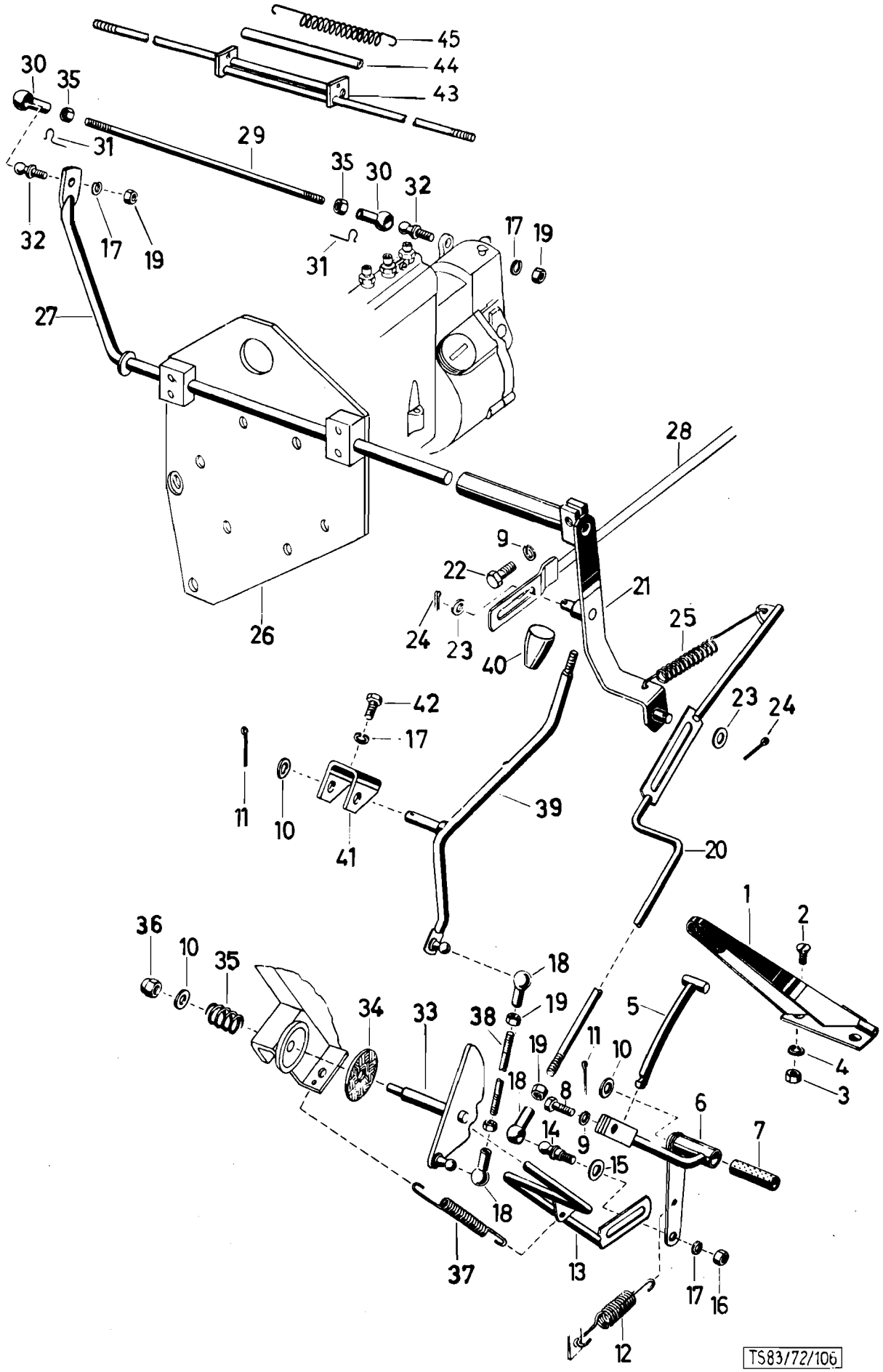
45
44
43
30
35
31
29
35
30
32
32
17
19
31
17
19
27
28
9
22
21
25
26
24
23
40
42
17
23
24
11
10
41
39
20
1
2
36
10
35
18
19
34
33
38
19
11
10
5
4
3
18
8
6
7
14
9
15
18
37
13
17
16
12
TS83/72/106

Katalog Catalogue	Baugruppe Gr. d'ensemble	Textseite 93 zu Bildseite 20
Nr. TS 83/72	Nr.	Texte 93 pour Illustration 20
STEYR A 680gl 3t 4x4 STEYR A 680g 3t 4x4	Fahrhebelgestänge Tringlerie de gaz	

Fig.	ALN NSA	Art. Nr. des Fabrikanten No d'art. du fabricant	Gegenstand	Objet	Anz. Nb.
29		610 00 08 0099	Zugstange (ab M. N. 1151) (bis Fahrgestell-Nr. 2249)	Tige de traction (à partir du mot no. 1151)	1
30		900 03 96 3616	Kugelpfanne B10 DIN 71805 vzk. (ab M. N. 1151)	Cage de rotule B10 DIN 71805 galv. (à partir du mot. no. 1151)	2
31		900 03 93 6512	Sicherungsbügel S10 DIN 71805 vzk. (ab M. N. 1151)	Etrier de surete S10 DIN 71805 galv. (à partir du mot. no. 1151)	2
32		900 03 96 3313	Kugelzapfen A10 DIN 71803 vzk.	Rotule A10 DIN 71803 galv.	2
33		680 57 0115	Nockenscheibe mit Welle	Came avec arbre	1
34		180 57 0025	Reibscheibe	Rondelle de friction	1
35		80 96 0162	Druckfeder	Rondelle de pression	1
36		680 59 0054	Mutter, selbstsichernd	Ecrou freiné	1
37		480a 57 0063	Zugfeder	Ressort de traction	1
38		780 57 0007	Verbindungsstange	Tige de connexion	1
39		680 57 0106	Handfahrhebel	Manette des gaz	1
40		280 57 0036	Griff	Poignée	1
41		680 57 0040	Lagerbügel	Etrier	1
42		900 03 80 2307	Schraube M6x10 DIN 933m8G, vzk.	Vis M6x10 DIN 933m8G, galv.	1
-		680 57 0160	Zugstange vollständig (ab Fzg. 2250)	Tige de traction complet (jusqu'au veh. no. 2250)	1
43		680 57 0161	Zustange	Tige de traction	2
44		680 57 0164	Distanzrohr	Tuyau de distance	1
45		780 57 0030	Zugfeder	Ressort de traction	1

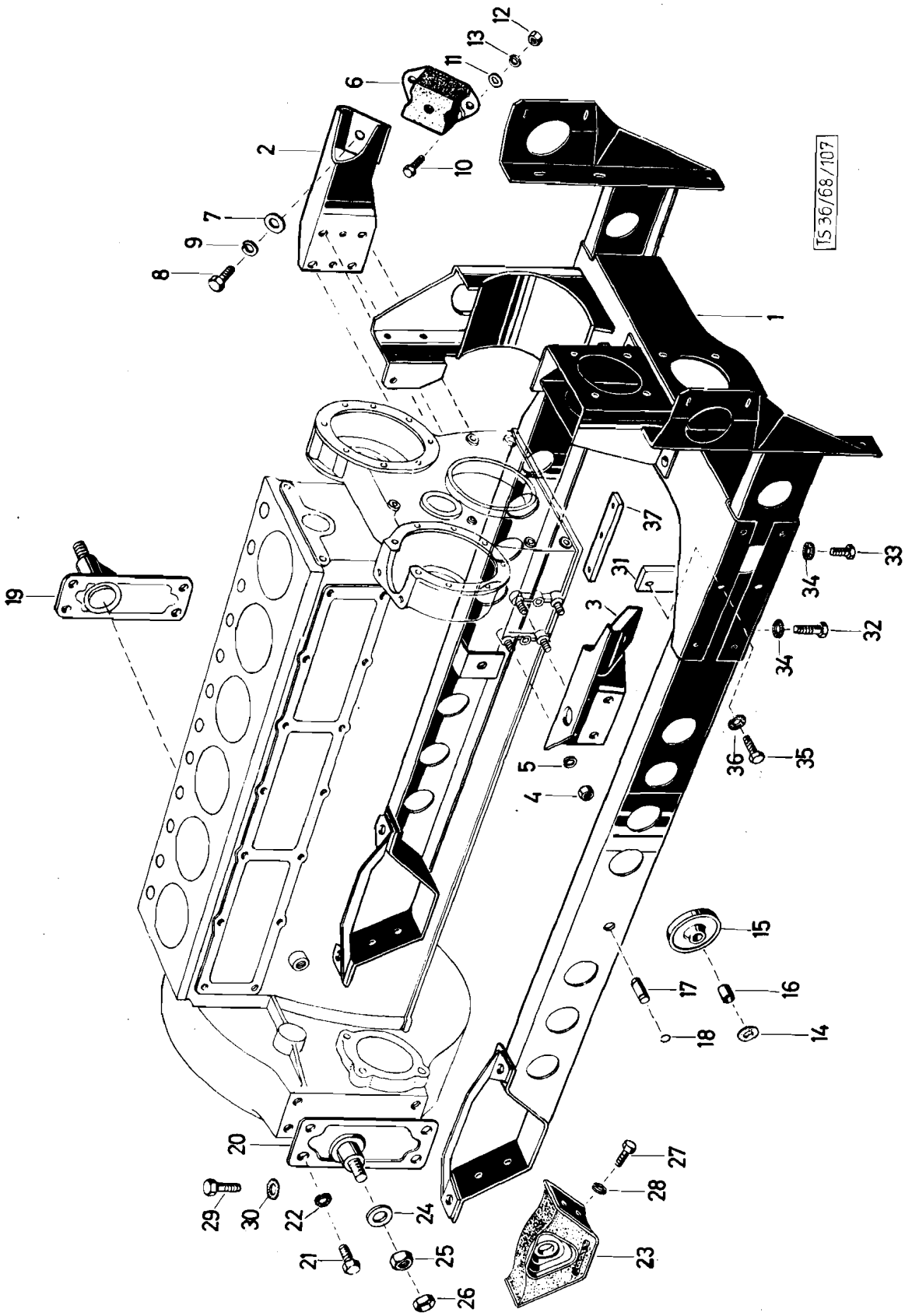
TS 36/68/107
1
2
3
4
5
6
7
8
9
10
11
12
13
14
15
16
17
18
19
20
21
22
23
24
25
26
27
28
29
30
31
32
33
34
35
36
37

Katalog Catalogue	Baugruppe Gr. d'ensemble	Textseite 95 zu Bildseite 21 Texte 95 pour Illustration 21
Nr. TS 83/72	Nr.	
STEYR A 680gl 3t 4x4 STEYR A 680g 3t 4x4	Motoraufhängung Suspension du moteur	

Fig.	ALN NSA	Art. Nr. des Fabrikanten No d'art. du fabricant	Gegenstand	Objet	Anz. Nb.
1		680g 59 0001	Hilfsrahmen	Châssis auxiliare	1
2		680 59 0119	Lagerkonsole links	Console gauche	1
3		680 59 0120	Lagerkonsole rechts	Console droite	1
4		900 03 87 1305	Mutter M10 DIN 934m6S, vzk.	Ecrou M10 DIN 934m6S, galv.	8
5		900 03 93 2025	Federscheibe A10 DIN 137 vzk.	Rondelle élastique A10 DIN 137 galv.	8
6		680 59 0095	Gimetallager	Amortisseur Gi-metal	2
7		480a 36 0058	Scheibe	Rondelle	2
8		900 03 80 2616	Schraube M12x20 DIN 933m8G, vzk.	Vis M12x20 DIN 933m8G, galv.	2
9		900 03 93 1142	Federring B12 DIN 127 vzk.	Rondelle Grower B12 DIN 127, galv.	2
10		900 03 80 2419	Schraube M8x20 DIN 933m8G, vzk.	Vis M8x20 DIN 933m8G, galv.	4
11		680 59 0094	Scheibe	Rondelle	4
12		900 03 87 1252	Mutter M8 DIN 934m6S, vzk.	Ecrou M8 DIN 934m6S, galv.	4
13		900 03 93 1102	Federring B8 DIN 127 vzk.	Rondelle Grower B8 DIN 127, galv.	4
14		213 01 0056	Gummiring	Anneau en caoutchouc	4
15		680 59 0066	Rolle	Rouleau	2
16		680 59 0092	Lagerbüchse	Douille de logement	2
17		680 59 0067	Achse	Axe	2
18		900 03 93 3063	Sicherungsring 15x1 DIN 471	Circlip 15x1 DIN 471	4
19		680 59 0204	Konsole links	Console gauche	1
20		680 59 0202	Konsole rechts	Console droite	1
21		900 03 80 3626	Schraube M12x1, 5x25 DIN 961m8G, vzk.	Vis, M12x1, 5x25 DIN 961, m8G galv.	8
22		900 03 93 5424	Zahnscheibe A12, 5 DIN 6797	Rondelle evential A12, 5 DIN 6797	8
23		680 59 0177	Gimetall-Keillager	Amortisseur Gimetal	2
24		586 59 0050	Scheibe	Rondelle	2
25		900 03 87 1349	Mutter M18x1, 5 DIN 934m6S, vzk.	Ecrou M18x1, 5 DIN 934m6S, galv.	2
26		900 03 88 8776	Sicherungsmutter M18x1, 5 DIN 7967 vzk.	Ecrou freiné M18x1, 5 DIN 9767, galv.	2
27		900 03 80 2515	Schraube M10x20 DIN 933m8G, vzk.	Vis M10x20 DIN 933m8G, galv.	8

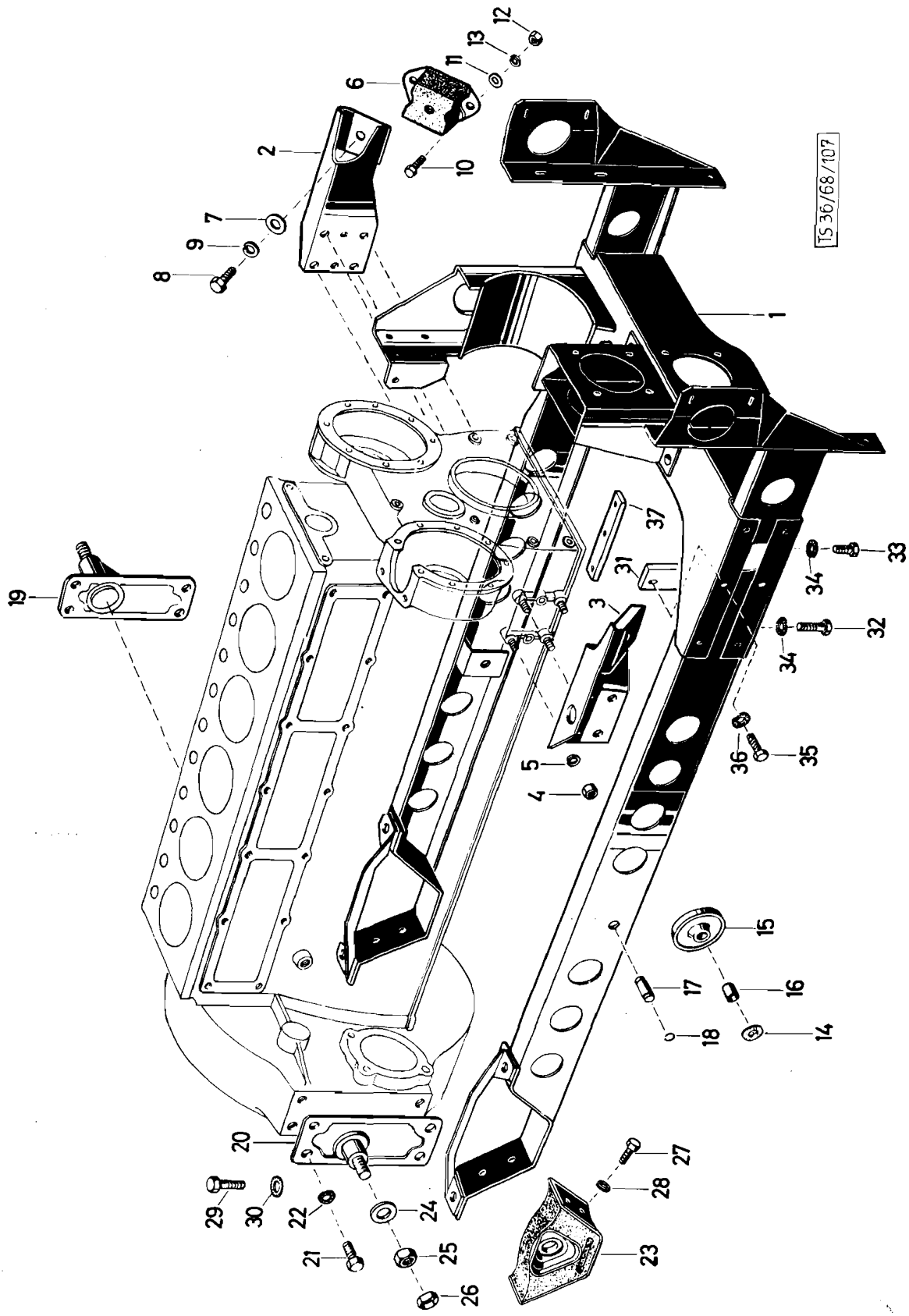
TS 36/68/107
1
2
3
4
5
6
7
8
9
10
11
12
13
14
15
16
17
18
19
20
21
22
23
24
25
26
27
28
29
30
31
32
33
34
35
36
37

	Katalog Catalogue	Baugruppe Gr. d'ensemble	Textseite 97
	Nr. TS 83/72	Nr.	zu Bildseite 21
	STEYR A 680gl 3t 4x4 STEYR A 680g 3t 4x4	Motoraufhängung Suspension du moteur	Texte 97 pour Illustration 21

Fig.	ALN NSA	Art. Nr. des Fabrikanten No d'art. du fabricant	Gegenstand	Objet	Anz Nb
28		900 03 93 1122	Federring B10 DIN 127 vzk.	Rondelle Grower B10 DIN 127, galv.	8
29		900 03 80 3737	Schraube M14x1, 5x50 DIN 961 8, 8 zn	Vis M14x1, 5x50 DIN 961 8, 8 zn	4
30		900 03 93 5431	Zahnscheibe A14, 5 DIN 6797	Rondelle evential A14, 5 DIN 6797	4
31		680 59 0173	Gewindestück	Pièce filetée	2
32		900 03 80 3639	Schraube unten M12x1, 5x40 DIN 960m8G, vzk.	Vis inf. M12x1, 5x40 DIN 960m8G galv.	5
33		900 03 80 3633	Schraube unten M12x1, 5x30 DIN 961m8G, vzk.	Vis inf. M12x1, 5x30 DIN 961m8G galv.	1
34		900 03 93 5424	Zahnscheibe A12, 5 DIN 6797	Rondelle evential A12, 5 DIN 6797	6
35		900 03 80 3743	Schraube seitlich M14x1, 5x45 DIN 960m8G, vzk.	Vis laterale M14x1, 5x45 DIN 960 m8G, galv.	8
36		900 03 93 5431	Zahnscheibe A14, 5 DIN 6797	Rondelle eventail A14, 5 DIN 6797	8
37		680 59 0102	Gewindestück	Piece fileté	2

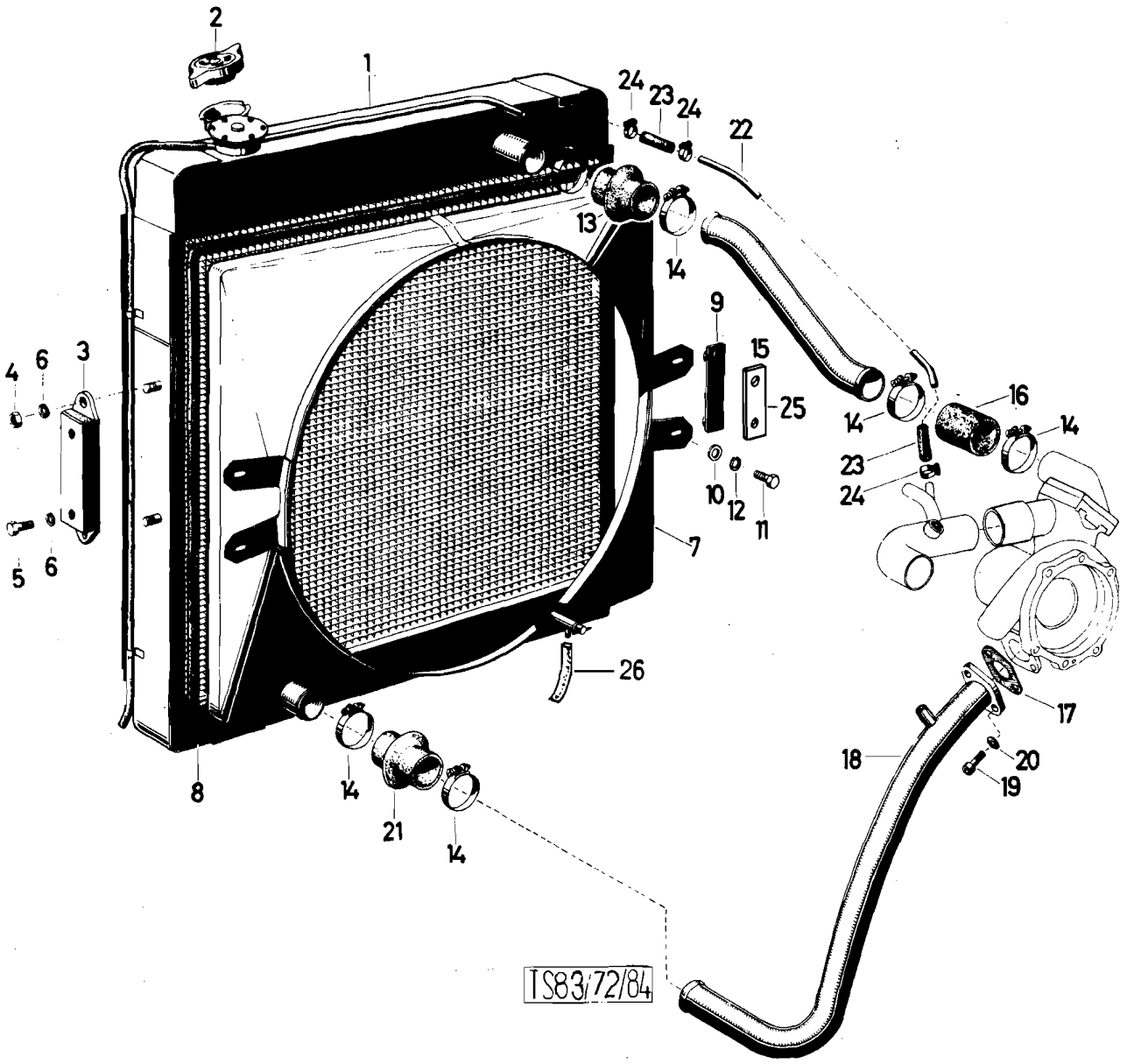
2
1
24
23
24
22
13
14
9
15
25
4
6
3
16
14
14
23
24
10
12
11
7
5
6
26
17
18
20
19
8
14
21
14
TS83/72/84

	Katalog / Catalogue	Baugruppe / Gr. d'ensemble	Textseite / Texte 99
	Nr. TS 83/72	Nr.	zu Bildseite / pour Illustration 22
	STEYR A 680g1 3t 4x4 STEYR A 680g 3t 4x4	Wasserkühler Radiateur	

Fig.	ALN NSA	Art. Nr. des Fabrikanten / No d'art. du fabricant	Gegenstand	Objet	Anz / Nb
1		680 53 0092	Wasserkühler	Radiateur	1
2		780 53 0701	Kühlerverschluß	Bouchon de radiateur	1
-		780 53 0702	Belüftungsventil	Soupape d'aération	1
-		780 53 0703	Dichtung z. Belüftungsventil	Joint pour soupape	1
3		680 53 0010	Kühlerlager	Suspension de radiateur	2
4		900 03 87 1305	Mutter M10 DIN 934m6S, vzk.	Ecrou M10 DIN 934m6S galv.	4
5		900 03 80 2506	Schraube M10x15 DIN 933m8G, vzk.	Vis M10x15 DIN 933m8G, vzk.	4
6		900 03 93 1122	Federring B10 DIN 127 vzk.	Rondelle Grower B10 DIN 127, galv.	8
7		680 53 0095	Lüfterschacht	Tunnel de ventilateur	1
8		780 53 0024	Dichtungsgummi	Joint en caoutchouc	1
9		780 53 0009	Anschraubleiste	Languette de fixation	2
10		900 03 93 0261	Scheibe 8,4 DIN 125 vzk.	Rondelle 8,4 DIN 125 galv.	4
11		900 03 80 2432	Schraube M8x30 DIN 933m8G, vzk.	Vis M8x30 DIN 933m8G, galv.	4
12		900 03 93 1102	Federring B8 DIN 127 vzk.	Rondelle Grower B8 DIN 127 galv.	4
13		680 53 0073	Kühlwasserschlauch	Tuyau en caoutchouc	1
14		680 53 0097	Schlauchschelle (ABA 2)	Collier de fixation (ABA 2)	6
15		680 53 0071	Wasserrohr oben	Tuyau d'eau sup.	1
16		610 00 06 0233	Gummischlauch	Tuyau en caoutchouc	2
17		609g 06 0032	Dichtung	Joint	1
18		609g 06 0006	Verbindungsrohr	Tube de connexion	1
19		900 03 86 2428	Innensechskantschraube M8x25 DIN 912m8G, vzk.	Vis à 6pans int. M8x25 DIN 912m8G, galv.	2
20		188 25 0083	Sicherungsring	Rondelle de sureté	2
21		380 9 53 0076	Kühlwasserschlauch	Tuyau en caoutchouc	1
22		680 53 0089	Entlüftungsrohr	Conduite d'aération	1
23		680 53 0090	Gummischlauch	Tuyau de caoutchouc	2
24		680 53 0098	Schlauchbride (ABA 000)	Collier de fixation	4
25		680 53 0094	Distanzplatte	Plaque intermediaire	B
26		680 53 0099	Schlauch	Tuyau	1

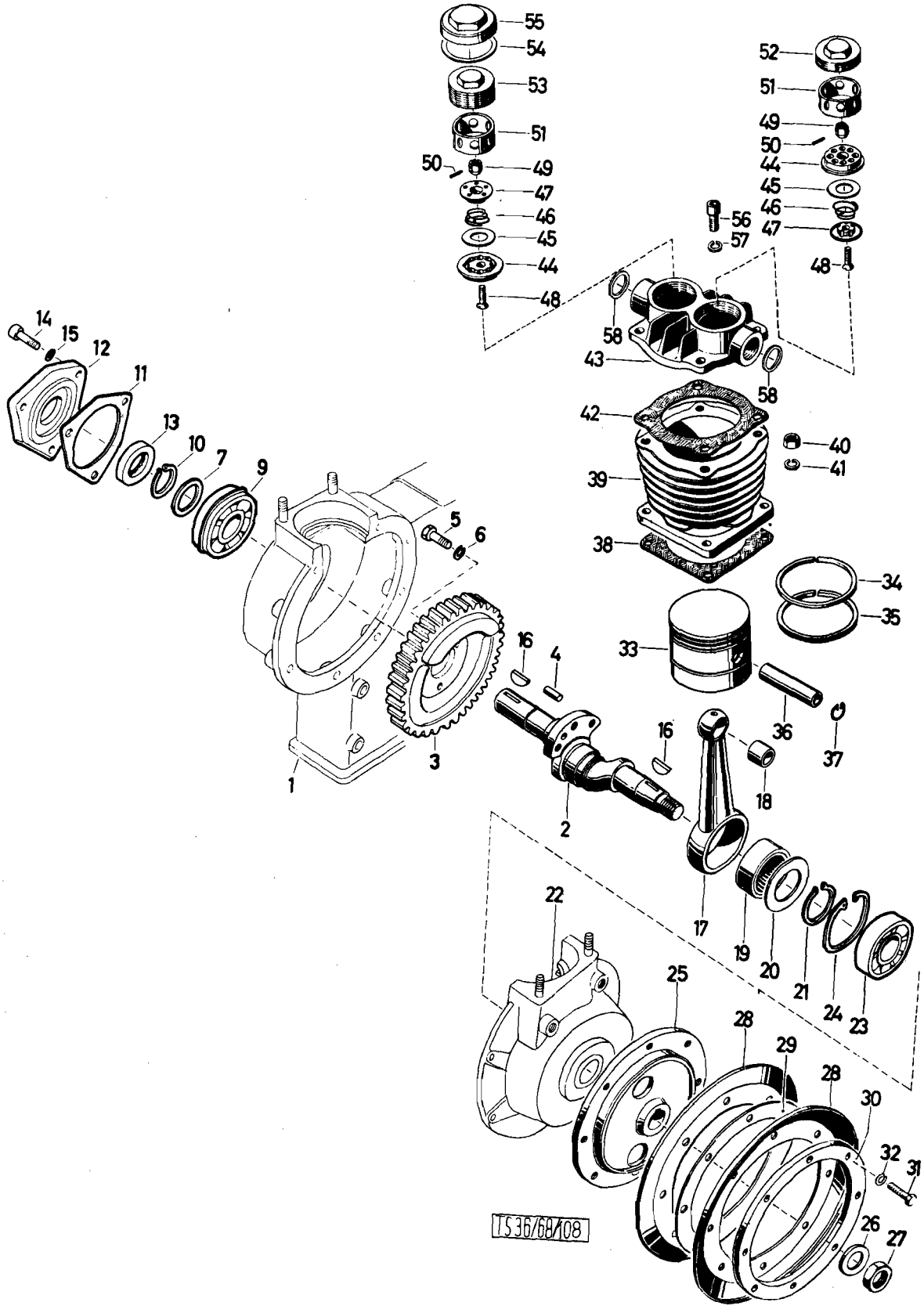
55
54
53
51
50
49
47
46
45
44
48
52
51
49
50
44
45
46
47
56
57
48
58
43
58
42
40
41
39
38
34
35
33
36
37
14
15
12
11
13
10
7
9
5
6
16
4
3
1
2
16
18
17
19
20
21
24
23
22
25
28
29
28
30
32
31
26
27
TS 36/68/108

	Katalog Catalogue	Baugruppe Gr. d'ensemble	Textseite 101 zu Bildseite 23 Texte 101 pour Illustration 23
	Nr. TS 83/72	Nr.	
	STEYR A 680g1 3t 4x4 STEYR A 680g 3t 4x4	Kompressor Compresseur	

Fig.	ALN NSA	Art. Nr. des Fabrikanten No d'art. du fabricant	Gegenstand	Objet	Anz Nb
-		609g 13 0006	Einbaukompressor vollst. (Pos. 2, 16-21, 26, 27, 33-37, 39, 42-57)(bis M. N. 1150)	Compresseur rapporté comp. (fig. 2, 16-21, 26, 27, 33-37, 39, 42-57) (Jusqu'au mot. no. 1150)	1
-		609g 13 0013	Einbaukompressor vollst. (West. 411 014 511)(pos. 2, 17-21, 26, 27, 33-37, 39, 42-57)(ab Mot. No. 1151)	Compresseur rapporté compl. (West. 411 014 511)(fig. 2, 17-21, 26, 27, 33-37, 39, 42-57)(à partir du mot. no. 1151)	1
1		-	Räderkasten (siehe Bild 1, Pos. 47)	Carter de distribution (voyez ill. 1, fig. 47)	1
2		609g 13 0007	Kurbelwelle (Westinghouse 411 014 6914)(bis M. N. 1150)	Vilebrequin (Westinghouse 411 014 6914)(jusqu'au mot. no. 1150)	1
2		609g 13 0731	Kurbelwelle (Westinghouse 411 014 6924)(ab M. N. 1151)	Vilebrequin (Westinghouse 411 014 6924)(à partir du mot. no. 1151)	1
3		609 13 0015	Antriebszahnrad	Pignon de commande	1
4		900 03 90 1418	Zylinderstift 8m6x18 DIN 7	Cheville cylindrique 8m6x18 DIN 7	1
5		900 03 80 2415	Schraube M8x18 DIN 933, vzk.	Vis M8x18 DIN 933, galv.	4
6		900 03 93 2023	Federscheibe B8 DIN 137 vzk.	Rondelle élastique A8 DIN 137, galv.	4
7		610 00 13 0005	Stützscheibe (ab M. N. 1151)	Rondelle d'appui (à partir du mot. no. 1151)	1
9		900 03 31 1513	Kugellager mit Sprengring 6305 NR C3 DIN 625	Roulement à billes avec jonc d'arrêt	1
10		609f 13 0001	Sicherungsring	Jonc d'arrêt	1
11		610 00 13 0003	Dichtung	Joint	1
12		610 00 13 0002	Abschlußdeckel	Couvercle	1
13		900 03 07 8204	Radialdichtring A25x37 DIN 6503	Bague d'étancheite A25x37 DIN 6503	1
14		900 03 86 2419	S.K. Schraube M8x20 DIN 933 vzk.	Vis cylindrique M8x20 DIN 933 galv.	3
15		900 03 09 8008	Dichtring Cu A8x11, 5 DIN 7603 vzk.	Joint en cuivre Cu A8x11, 5 DIN 7603 galv.	3
16		900 03 96 0810	Scheibenfeder 5x9 DIN 6999	Clavette disque 5x9 DIN 6999	2
17		609 13 0040	Pleuelstange (West. 411 014 7304 (mit Pos. 18)	Bielle (West. 411 014 7304) (av. fig. 18)	1
18		380 9136 0952	Büchse zum Pleuel (Westinghouse 411 014 2014)	Bague pour bielle (Westinghouse 411 014 2014)	1
19		380 9136 0953	Nadellager (Westinghouse 895 270 4404)	Roulement à aiguilles (Westinghouse 895 270 440 4)	1
20		380 9136 0950	Anlaufscheibe (Westinghouse 895 106 230 4)	Rondelle d'appui (Westinghouse 895 106 230 4)	1
21		900 03 93 3251	Sicherungsring 35x1, 5 DIN 471	Circlip 35x1, 5 DIN 471	1
22		-	Deckel z. Räderkasten (siehe Bild 1)	Couvercle du carter de distribution voyez ill 1)	1
23		900 03 32 3315	Rollenlager NU 305 DIN 5412	Roulement à rouleaux NU 305 DIN 5412	1
24		900 03 93 4310	Sicherungsring 62x2 DIN 472	Circlip 62x2 DIN 472	1
25		609g 13 0002	Nabe	Moyeu	1

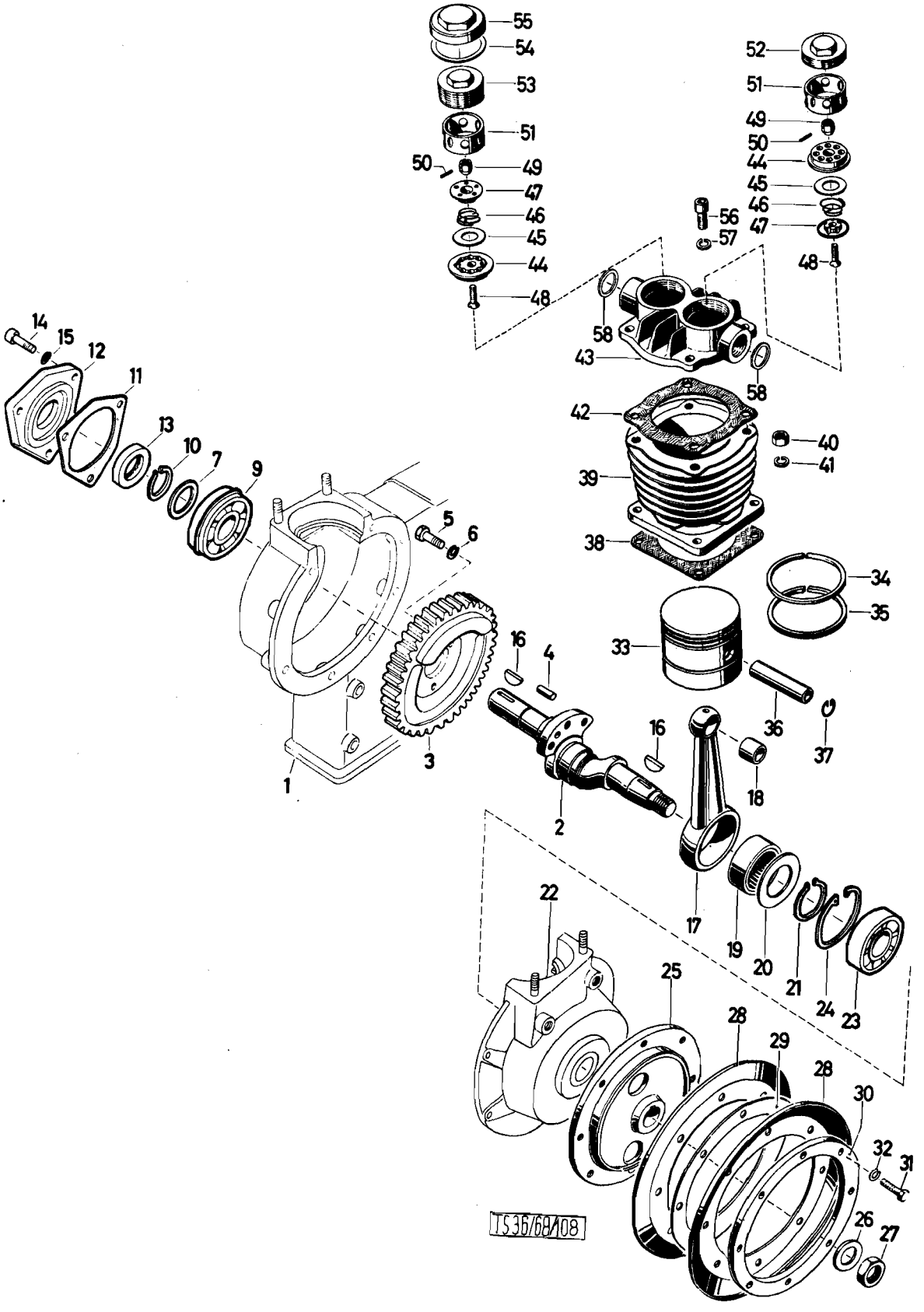
55
54
53
51
50
49
47
46
45
44
48
52
51
49
50
44
45
46
47
56
57
48
58
43
58
42
40
41
39
38
34
35
33
36
37
14
15
12
11
13
10
7
9
5
6
16
4
3
1
16
18
2
17
22
19
20
21
24
23
25
28
29
28
30
32
31
26
27
TS36/68/108

	Katalog / Catalogue	Baugruppe Gr. d'ensemble	Textseite 103
	Nr. TS 83/72	Nr.	zu Bildseite 23
	STEYR A 680gl 3t 4x4 STEYR A 680g 3t 4x4	Kompressor Compresseur	Texte 103 pour Illustration 23

Fig.	ALN NSA	Art. Nr. des Fabrikanten No d'art. du fabricant	Gegenstand	Objet	Anz Nb
26		900 03 93 0311	Scheibe 19 DIN 125 vzk.	Rondelle 19 DIN 125 galv.	1
27		900 03 87 2263	Mutter M18x1, 5 DIN 936 vzk.	Ecrou M18x1, 5 DIN 936, galv.	1
28		609g 13 0003	Riemenscheibenhälfte	Demi-poulie	2
29		609g 13 0008	Distanzring (1 mm)	Anneau entretoise (1 mm)	1
29		609g 13 0010	Distanzring (0, 5 mm)	Anneau entretoise (0, 5 mm)	2
30		609g 13 0004	Spannring	Anneau de serrage	1
31		900 03 80 2336	Schraube M6x25 DIN 933 vzk.	Vis M6x25 DIN 933, galv.	8
32		900 03 93 2021	Federscheibe A6 DIN 137 vzk.	Rondelle elastique A6 DIN137 galv.	8
33		380 9 136 0954	Kolben mit Bolzen und Ringen (73,96 ø Westinghouse 411 014 620 2)	Piston avec axe et segments (73,96 ø Westinghouse 411 014 620 2)	1
33		380 9 136 0879	Kolben mitBolzen und Ringen (Rep. Stufe I ø + o, 5 mm)	Piston avec axe et segments (cote rép. 1 ø + 0, 5 mm)	1
33		380 9 136 0880	Kolben mit Bolzen und Ringen (Rep. Stufe II ø + 1 mm)	Piston avec axe et segments (cote rép. II ø + 1 mm)	1
34		380 9 136 0858	Ölabstreif-Nasenring (normal. Westinghouse 411 014 260 4)	Segment racleur à talon (normal Westinghouse 411 014 260 4)	2
34		380 9 136 0881	Ölabstreif-Nasenring (Rep. Stufe I ø + 0, 5 mm)	Segment racleur à talon (cote rép. 1 ø + 0, 5 mm)	2
34		380 9 136 0882	Ölabstreif-Nasenring (Rep. Stufe II ø + 1 mm)	Segment racleur à talon (cote rép. II ø + 1 mm)	2
35		380 9 136 0859	Ölschlitz-Topffasenring (normal Westinghouse 411 014 261 4)	Segment racleur à chanfrein (normal Westinghouse 411 014 261 4)	2
35		380 9 136 0883	Ölschlitz-Topffasenring Rep. Stufe I ø + 0, 5 mm)	Segment racleur à chanfrein cote rép. I ø + 0, 5 mm)	2
35		380 9 136 0884	Ölschlitz-Topffasenring Rep. Stufe II ø + 1 mm)	Segment racleur à chainfrein cote rép. II ø + 1 mm)	2
36		380 9 136 0856	Kolbenbolzen (Westinghouse 411 014 750 4)	Axe de piston (Westinghouse 411 014 750 4)	1
37		380 9 136 0857	Drahtsprengring (Westinghouse 896 170 530 4)	Jonc d'arrêt (Westinghouse 896 170 530 4)	2
38		609 13 0026	Dichtung zum Zylinder	Joint pour cylindre	1
39		609 13 0037	Zylinder (Westinghouse 411 014 570 4 (74, 04 ø)	Cylindre (Westinghouse 411 014 570 4) (74, 04 ø)	1
40		900 03 87 1252	Mutter M8 DIN 934 vzk.	Ecrou M8 DIN 934, galv.	4
41		900 03 93 2033	Federscheibe B8 DIN 137 vzk.	Rondelle elastique B8 DIN 137 galv.	4
42		380 9 136 0708	Zylinderkopfdichtung (Westinghouse 897 311 950 4)	Joint de culasse (Westinghouse 897 311 950 4)	1
43		380 9 136 0957	Zylinderkopf (Westinghouse 411 014 800 2))(Pos. 44-55 vollst.)	Culasse (Westinghouse 411 014 800 2)(fig. 44-55) compl.	1
-		380 9 136 0710	Saugventil vollst. (Westinghouse (411 014 501 2)(Pos. 44-50)	Soupape d'aspiration compl. (Westinghouse 411 014 501 2) (fig. 44-50)	1
-		380 9 136 0709	Druckventil vollst. (Westinghouse 411 014 500 2)(Pos. 44-50)	Soupape de refoulement compl. (Westinghouse 411 014 500 2)(fig. 44-50)	1

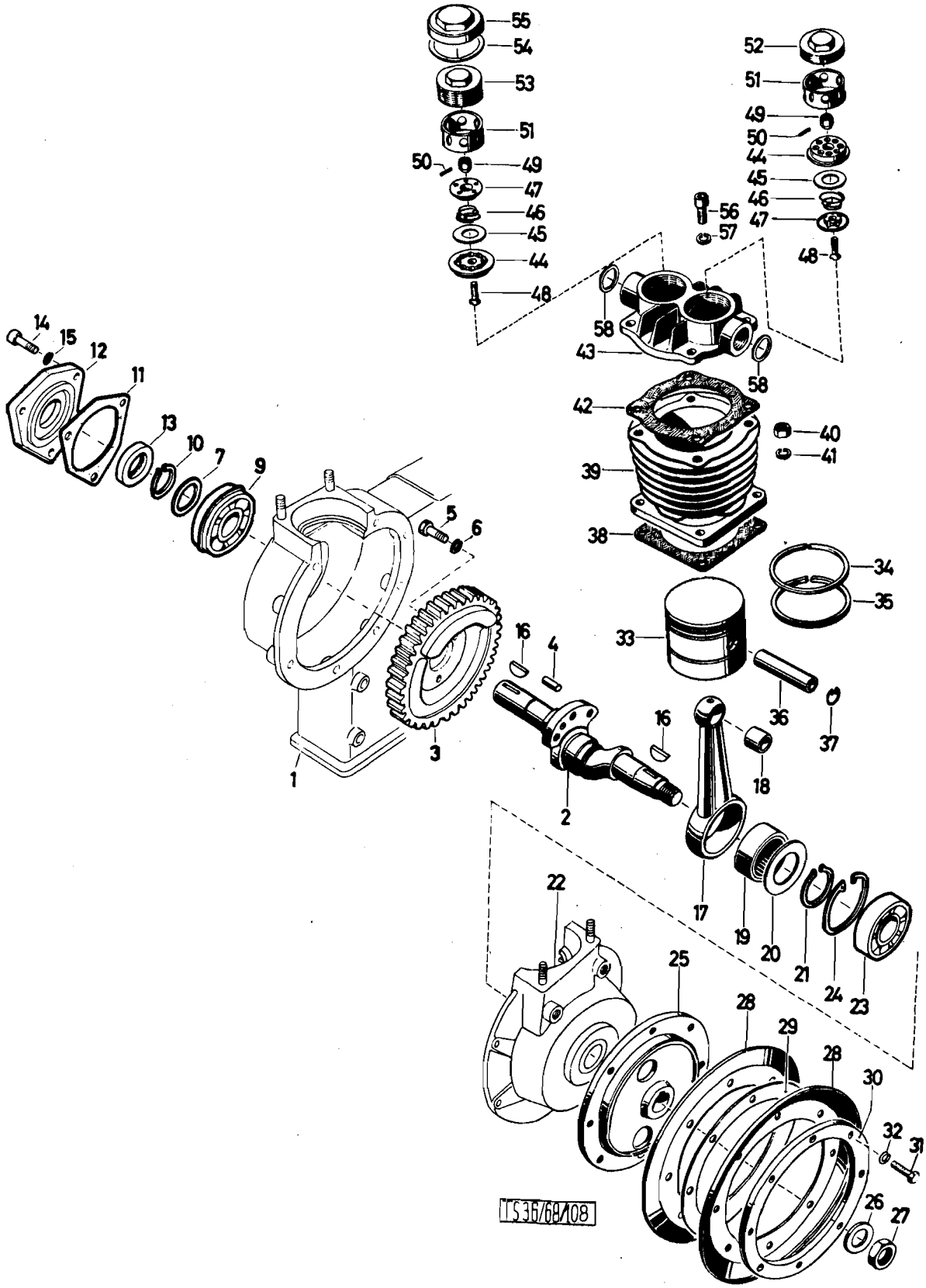
55
54
53
51
50
49
47
46
45
44
48
52
51
49
50
44
45
46
47
48
56
57
58
43
58
42
40
41
39
38
34
35
33
36
37
16
4
16
18
2
17
19
20
21
24
23
22
25
28
29
28
30
32
31
26
27
14
15
12
11
13
10
7
9
5
6
3
1
LS 36/68/108

	Katalog Catalogue	Baugruppe Gr. d'ensemble	Textseite 105 zu Bildseite 23 Texte 105 pour Illustration 23
	Nr. TS 83/72	Nr.	
	STEYR A 680gl 3t 4x4 STEYR A 680g 3t 4x4	Kompressor Compressuer	

Fig.	ALN NSA	Art. Nr. des Fabrikanten No d'art. du fabricant	Gegenstand	Objet	Anz. Nb.
44		380 9 136 0864	Ventilträger (Westinghouse 411 014 490 4)	Corps de soupape (Westinghouse 411 014 490 4)	2
45		380 9 136 0865	Ventilscheibe (Westinghouse 895 106 895 106 220 4)	Rondelle de soupape (Westinghouse 895 106 220 4)	2
46		380 9 136 0866	Ventilfeder (Westinghouse 896 051 240 4)	Ressort de soupape (Westinghouse 896 051 240 4)	2
47		380 9 136 0867	Ventilstützplatte (Westinghouse 411 014 4914)	Plaque d'appui(Westinghouse 411 014 491 4)	2
48		380 9 136 0868	Senkschraube (Westinghouse (891 210 540 4)	Vis à tête noyée (Westinghouse 891 210 540 4)	2
49		380 9 136 0869	Kronenmutter (Westinghouse 901 990 080 4)	Ecrou crénelé (Westinghouse 891 990 080 4)	2
50		2x12 DIN 1481	Spannstift (Westinghouse 810 510 011 4)	Cheville de tension (Westinghouse 810 51o 011 4)	2
51		380 9 136 0870	Druckring (Westinghouse 411 014 262 4)	Anneau de pression (Westinghouse 411 014 262 4)	2
52		380 9 136 0871	Verschraubung für Saugventil (Westinghouse 893 011 300 4)	Bouchon d'obturation de la soupape d'aspiration (Westinghouse 893 011 300 4)	1
53		380 9 136 0872	Verschraubung für Druckventil (Westinghouse 893 011 310 4)	Bouchon d'obturation de la soupape de refoulement (Westinghouse 893 011 310 4)	1
54		380 9 136 0711	Dichtung(westinghouse 897 013 720 4)	Joint (Westinghouse 897 013 720 4)	1
55		380 9 136 0873	Dichtkappe (Westinghouse 898 300 180 4)	Chapeau (Westinghouse 898 300 180 4)	1
56		900 03 80 2428	Innensechskantschraube (M8x15 DIN 912)	Vis 6pans (M8x25 DIN 912)	4
57		900 03 93 2023	Federscheibe B8 DIN 137 vzk.	Rondelle elastique B8 DIN 137 galv.	4
58		900 03 09 8026	Dichtung A22x27 DIN 7603	Joint A22x27 DIN 7603	3

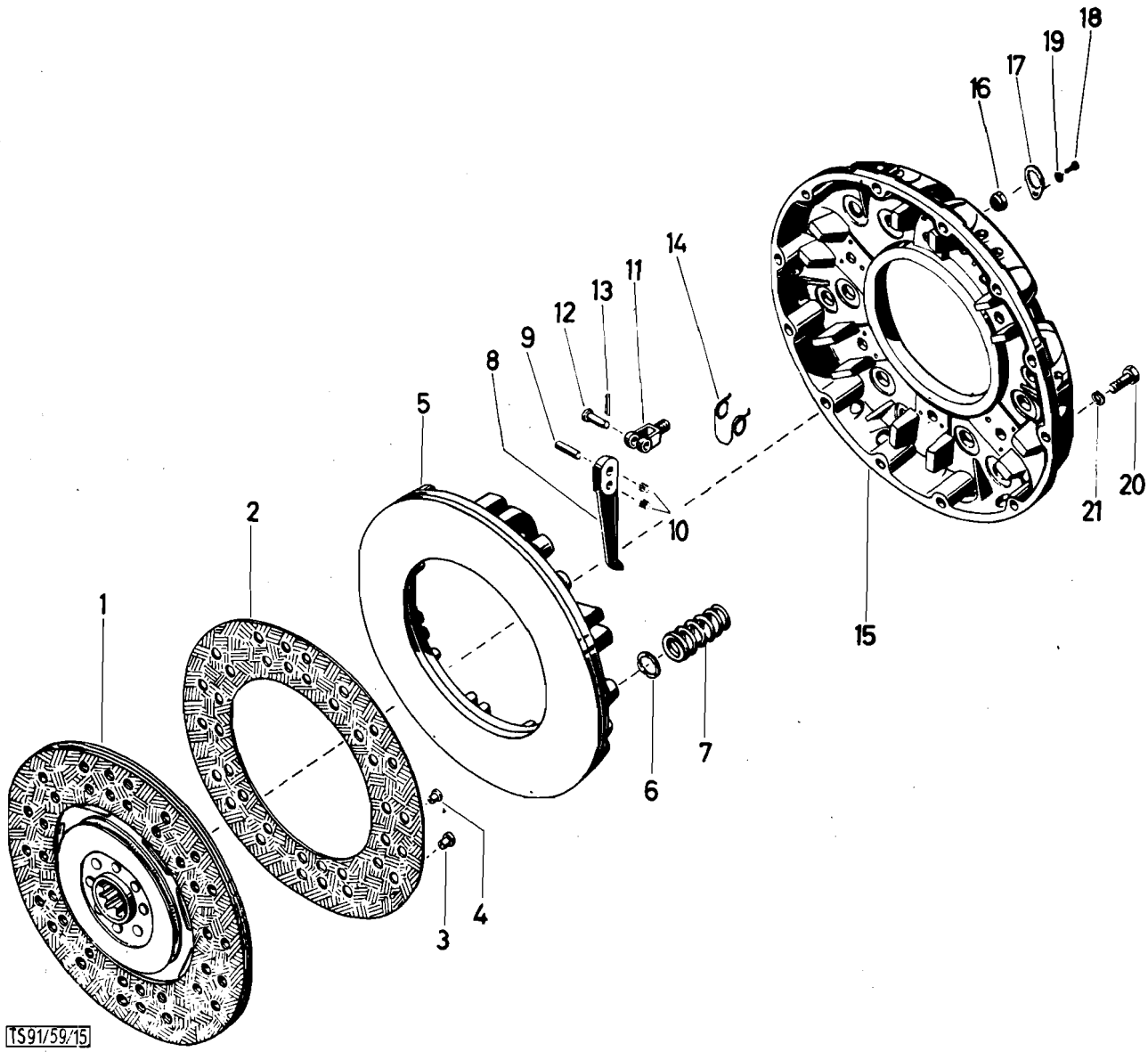
1
2
3
4
5
6
7
8
9
10
11
12
13
14
15
16
17
18
19
20
21
TS91/59/15

	Katalog Catalogue	Baugruppe Gr. d'ensemble	Textseite 107
	Nr. TS 83/72	Nr.	zu Bildseite 24
	STEYR A 680gl 3t 4x4	Kupplung	Texte 107 pour
	STEYR A 680g 3t 4x4	Embrayage	Illustration 24

Fig.	ALN NSA	Art. Nr. des Fabrikanten No d'art. du fabricant	Gegenstand	Objet	Anz. Nb.
1		609f 16 0001	Kupplungsscheibe mit Torsionsdämpfer vollst. (Fichtel & Sachs 310 ZBH(F&S 1861 142 103(Pos.1-4)Belag	Disque d'embrayage avec amortisseur de torsion compl. (Fichtel & Sachs 310 ZBH) F&S 1861 142 103 (fig. 1-4) garniture Breku	1
2		609b 16 0006	Kupplungsbelag (Breku 053)	Garniture de disque (Breku 053)	2
3		609b 16 0716	Niet, F&S 1817 015 300	Rivet F&S 1817 015 300	24
4		609b 16 0717	Niet, F&S 1817 042 000	Rivet F&S 1817 042 000	12
-		609b 16 0001	Kupplungsdruckplatte Fichtel & Sachs G 310 K vollst. (Pos. 5-19) F&S 1880 092 205	Plateau de pression d'embrayage Fichtel & Sachs G 310 K compl. (fig. 5-19) F&S 1880 092 205	1
5		609b 16 0702	Anpreßplatte F&S 1802 038 000	Plateau de pression F&S 1802 038 000	1
6		609b 16 0703	Isolierscheibe F&S 1811 077 000	Rondelle d'isolement F&S 1811 077 000	12
7		609b 16 0704	Hauptfeder F&S 1825 048 000	Ressort principal F&S 1825 048 000	12
8		609b 16 0705	Hebel, F&S 1806 027 100	Levier F&S 1806 027 100	6
9		609b 16 0707	Achse, lang F&S 1807 012 000	Axe, long F&S 1807 012 000	6
10		609b 16 0709	Nadel, F&S 1812 021 000	Aiguille F&S 1812 021 000	228
11		609b 16 0706	Böckchen F&S 1809 027 100	Palier F&S 1809 027 100	6
12		609b 16 0708	Achse, kurz F&S 1807 013 000	Axe, court F&S 1807 013 000	6
13		609b 16 0710	Splint F&S 1810 007 020	Goupille fendue F&S 1810 007 000	6
14		609b 16 0715	Schenkelfeder F&S 1805 035 000	Ressort etrier F&S 1805 035 000	6
15		609b 16 0701	Gehäuse F&S 1801 044 001	Carter d'embrayage F&S 1801 044 001	1
16		609b 16 0712	Kugelmutter F&S 1815 053 000	Ecrou spherique F&S 1815 053 000	6
17		609b 16 0711	Sicherungsblech F&S 1818 012 000	Tôle d'arrêt 1818 012 000	6
18		609b 16 0714	Schraube F&S 1815 020 000	Vis F&S 1815 020 000	6
19		609b 16 0713	Federring F&S 1818 013 000	Rondelle elastique F&S 1818 013 000	6
20		213 16 0007	Schraube	Vis	12
21		900 03 93 2030	Federscheibe A8 DIN 137 vzk.	Rondelle elastique A8 DIN 137 galv.	12

Getriebe - Boîte de vitesses

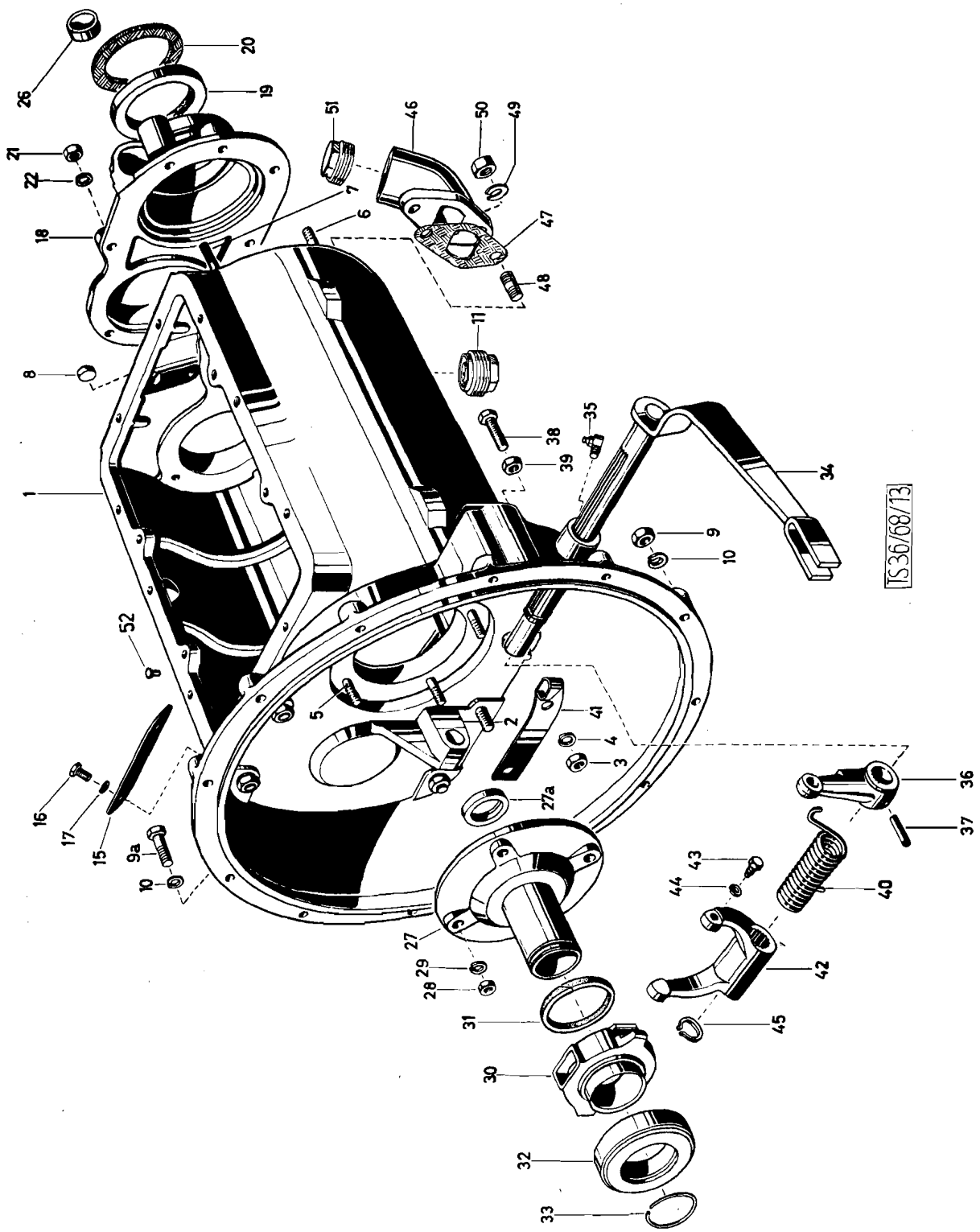
TS 36/68/13

Katalog Catalogue	Baugruppe Gr. d'ensemble	Textseite 111
Nr. TS 83/72	Nr.	zu Bildseite 25
STEYR A 680gl 3t 4x4 STEYR A 680g 3t 4x4	Getriebegehäuse Carter de boite de vitesses	Texte 111 pour Illustration 25

Fig.	ALN NSA	Art. Nr. des Fabrikanten No d'art. du fabricant	Gegenstand	Objet	Anz. Nb.
-		680g 20 0001	Getriebe anbaufertig	Boite de vitesses prêt au montage	1
1		680 21 0610	Kupplungsgehäuse 680 21 07 mit Getriebegehäuse 680 21 13 vollst.	Carter de l'embrayage 680 21 07 avec carter de la boite de vitesses compl. 680 21 13	1
2		900 03 81 3532	Stiftschraube M10x30 DIN 939m8G, vzk	Goujon M10x30 DIN 939m8G, galv.	10
3		900 03 87 1305	Mutter M10 DIN 934 m6S, vzk.	Ecrou galv. M10 DIN 934m6S	10
4		900 03 93 1122	Federring B10 DIN 127 vzk.	Rondelle Grower B10 DIN 127 galv.	10
5		900 03 81 3434	Stiftschraube M8x25 DIN 939m8G, vzk	Goujon M8x25 DIN 939m8G, galv.	4
6		900 03 81 3532	Stiftschraube M10x30 DIN 939m8G, vzk.	Goujon M10x30 DIN 939m8G, galv.	7
7		900 03 81 3564	Stiftschraube M10x55 DIN 939m8G, vzk.	Goujon M10x55 DIN 939m8G, galv.	1
8		900 03 98 9480	Kernlochverschluß 17 KN 564	Pastille de dessablage	1
9		900 03 87 1305	Mutter M10 DIN 934m6S, vzk.	Ecrou M10 DIN 934m8G, galv.	10
9a		900 03 80 2532	Schraube M10x35 DIN 933m8G, vzk.	Vis, galv. M10x35 DIN 933m8G	2
10		900 03 93 2024	Federscheibe B10 DIN 137 vzk.	Rondelle elastique B10 DIN 137	12
11		586 33 0065	Magnetstopfen	Bouchon av. aimant	1
15		270 16 0036	Schaulochdeckel	Couvercle de regard	1
16		900 03 80 2312	Schraube M6x12 DIN 933m8G, vzk.	Vis M6x12 DIN 933m8G, galv.	2
17		900 03 93 1082	Federring B6 DIN 127 vzk.	Rondelle Grower B6 DIN 127 galv.	2
18		990 00 21 0011	Abschlußdeckel	Couvercle	1
19		900 03 07 4346	Wellendichtring 60x80x10 Goetze LIDR	Bague d'étanchéite 60x80x10	1
21		900 03 87 1305	Mutter M10 DIN 934m6S vzk.	Ecrou M10 DIN 934m6S, galv.	8
22		900 03 93 1122	Federring B10 DIN 127 vzk.	Rondelle Grower B10 DIN 127 galv.	8
26		900 03 98 9203	Kernlochverschluß 25 KN 564	Pastille de dessablage 25 KN 564	1
27		680 21 0005	Lagerdeckel	Couvercle de logement	1
27a		900 03 07 4314	Wellendichtring 35x47x7 Goetze	Bague d'étancheite 35x47x7	1
28		900 03 87 1252	Mutter M8 DIN 934m6S, vzk.	Ecrou M8 DIN 934m6S, galv.	4
29		900 03 93 1102	Federring B8 DIN 127 vzk.	Rondele Grower B8 DIN 127 galv.	4
30		270 21 0031	Ausrückmuffe	Manchon de débrayage	1

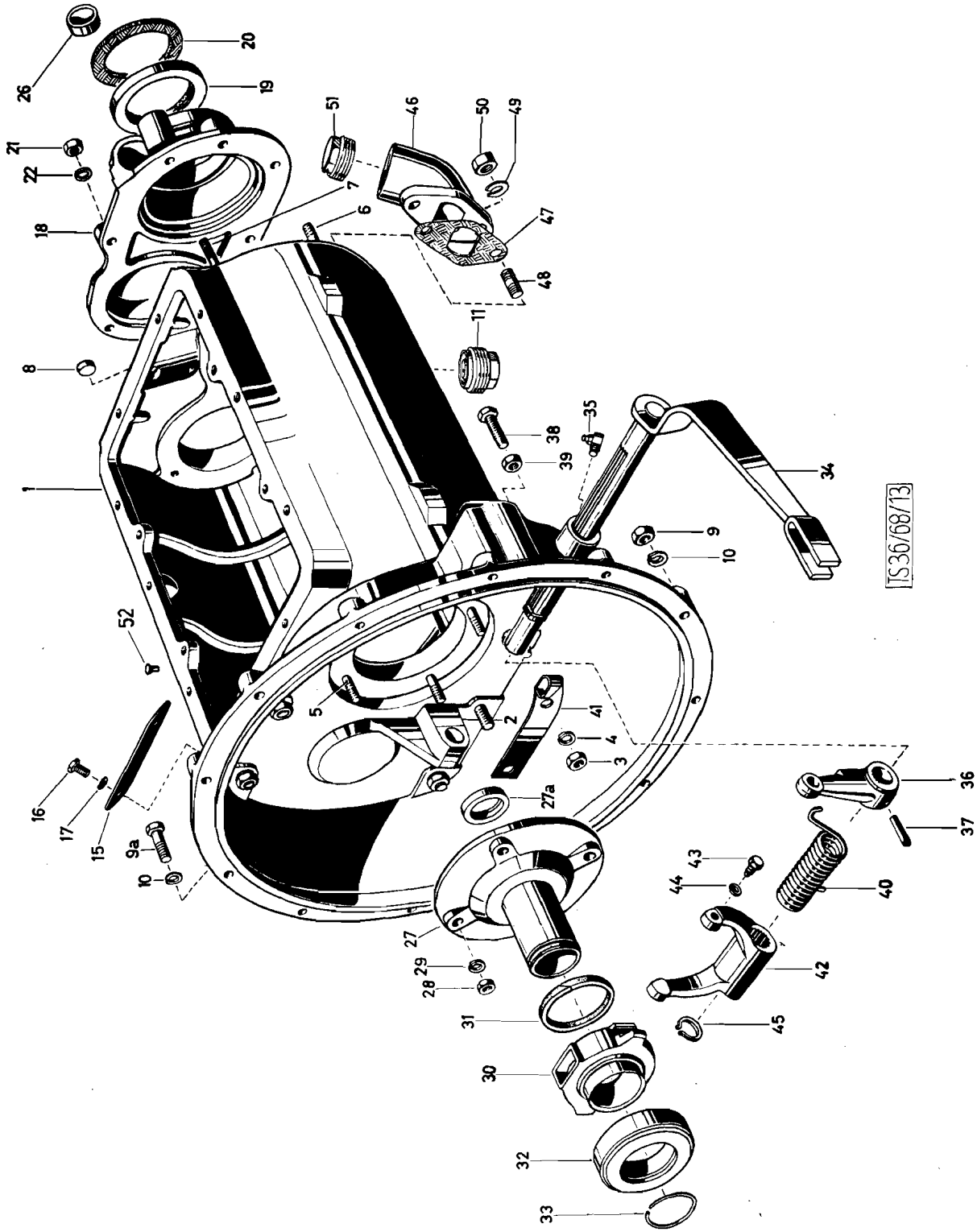
TS 36/68/13
1
2
3
4
5
6
7
8
9
9a
10
11
15
16
17
18
19
20
21
22
26
27
27a
28
29
30
31
32
33
34
35
36
37
38
39
40
41
42
43
44
45
46
47
48
49
50
51
52

Katalog Catalogue	Baugruppe Gr. d'ensemble	Textseite 113
Nr. TS 83/72	Nr.	zu Bildseite 25
STEYR A 680gl 3t 4x4 STEYR A 680g 3t 4x4	Getriebegehäuse Carter de boite de vitesses	Texte 113 pour Illustration 25

Fig.	ALN NSA	Art. Nr. des Fabrikanten No d'art. du fabricant	Gegenstand	Objet	Anz. Nb.
32		900 03 31 8444	Kugellager 60 Z 502 Z Steyr	Roulement à billes 60 Z 502 Z Steyr	1
33		900 03 93 6242	Sprengring 42 DIN 9045	Jonc d'arrêt	1
34		680g 23 0001	Ausrückwelle zur Kupplung	Arbre d'débrayage	1
35		900 03 96 3112	Druckschmierkipf AM8x1 DIN 71412 vzk.	Graisseur AM8x1 DIN 71412 galv.	1
36		586 23 0012	Ausrückhebel	Levier de débrayage	1
37		900 03 90 9631	Spannstift 6x30 DIN 1481	Cheville d'assemblage 6x30 DIN 1481	1
38		900 03 80 2447	Schraube M8x45 DIN 933m8G, galv.	Vis M8x45 DIN 933m8G, galv.	1
39		900 03 87 1252	Mutter M8 DIN 934m6S, vzk.	Ecrou M8 DIN 934m6S, galv.	1
40		586 23 0025	Rückholfeder	Ressort de rappel	1
41		680 23 0093	Stützblech zur Rückholfeder	Support de ressort	1
42		270 21 0032	Ausrückgabel	Fourge de débrayage	1
43		900 03 86 1107	Schraube m. Zapfen M6x12 DIN 561 m5S, vzk.	Vis à tenon M6x12 DIN 561m5S, galv.	1
44		900 03 93 1082	Federring B6 DIN 127 vzk.	Rondelle Grower B6 DIN 127 galv.	1
45		900 03 93 3100	Sicherungsring 20x1, 2 DIN 471	Circlip20x1, 2 DIN 471	1
46		680 21 0011	Öleinfüllstutzen	Goulot de remplissage d'huile	1
47		680 21 0012	Dichtung zum Öleinfüllstutzen	Joint pour goulot	1
48		900 03 81 2523	Stiftschraube M10x25 DIN 939m8G, vzk.	Goujon M10x25 DIN 933m8G, galv.	2
49		900 03 93 1122	Federring B10 DIN 127 vzk.	Rondelle Grower B10 DIN 127 galv.	2
50		900 03 87 1305	Sechskantmutter M10 DIN 934m6S, vzk.	Ecrou M10 DIN 934m6S, galv.	2
51		790 00 33 0017	Verschlußschraube 35 DIN 1013	Bouchon 35 DIN 1013	2
52		900 03 91 2217	Senkniete 4x13 DIN 661	Rivet fraisé 4x13 DIN 661	1

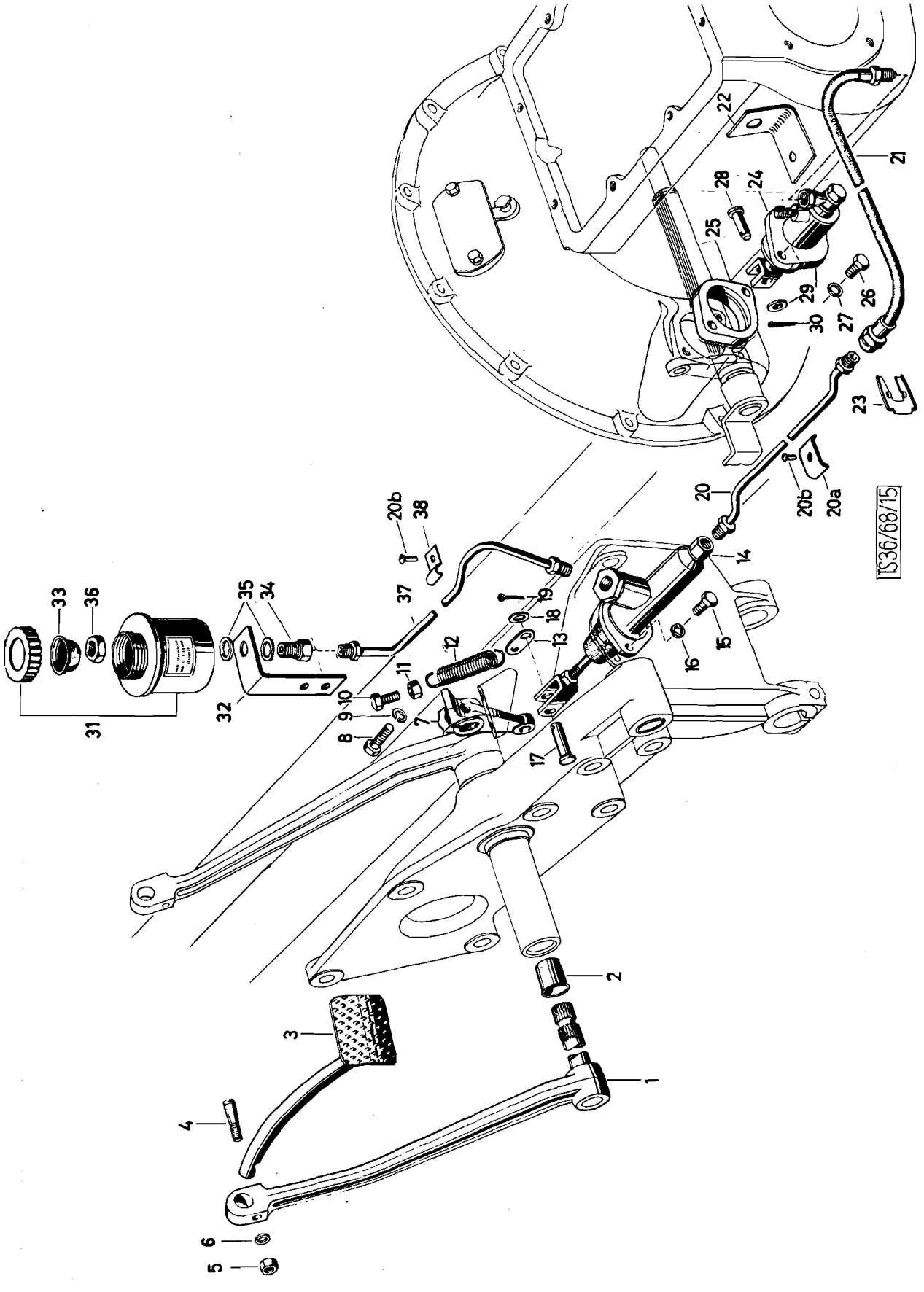
1
2
3
4
5
6
7
8
9
10
11
12
13
14
15
16
17
18
19
20
20a
20b
21
22
23
24
25
26
27
28
29
30
31
32
33
34
35
36
37
38
1536/68/15

Katalog Catalogue	Baugruppe Gr. d'ensemble	Textseite 115
Nr. TS 83/72	Nr.	zu Bildseite 26
STEYR A 680gl 3t 4x4 STEYR A 680g 3t 4x4	Kupplungsbetätigung Commande d'embrayage	Texte 115 pour Illustration 26

Fig.	ALN NSA	Art. Nr. des Fabrikanten No d'art. du fabricant	Gegenstand	Objet	Anz. Nb.
1		680 23 0001	Kupplungsfußpedal mit Welle	Pédale de débrayage av. arbre	1
2		680 23 0014	Lagerbüchse	Douille	2
3		680 23 0024	Stößel mit Fußplatte	Tige poussoir av. appui pied	1
4		170 23 0009	Klemmbolzen	Boulon de serrage	1
5		900 03 87 1252	Mutter M8 DIN 934m6S, vzk.	Ecrou M8 DIN 934m6S, galv.	1
6		900 03 93 1102	Federring B8 DIN 127 vzk.	Rondelle Grower B8 DIN 127 galv.	1
7		680m 23 0002	Kupplungshebel z. Geberzylinder	Levier de débrayage	1
8		900 03 80 0418	Schraube M8x30 DIN 931m8G, vzk.	Vis M8 x30 DIN 931m8G, galv.	1
9		900 03 93 1102	Federring B8 DIN 127 vzk.	Rondelle Grower B8 DIN 127 galv.	1
10		900 03 80 2424	Schraube als Anschlag M8x25 DIN 933m8G, vzk.	Vis de réglage M8x25 DIN 933 m8G, galv.	1
11		900 03 87 1252	Mutter M8 DIN 934m6S, vzk.	Ecrou M8 DIN 934m6S, , galv.	4
12		680 23 0008	Rückholfeder	Ressort de rappel	1
13		780 23 0008	Federlasche r	Linguet de ressort	1
14		680 23 0059	Geberzylinder (Teves 3.24.19.3303.3	Cylindre donneur (Teves 3.24.19. 3303.3)	1
15		900 03 80 2419	Schraube M8x20 DIN 933m8G vzk.	Vis M8x20 DIN 933m8G, galv.	2
16		900 03 93 1102	Federring B8 DIN 127 vzk.	Rondelle Grower B8 DIN 127 galv.	2
17		900 03 90 3181	Bolzen 10h8x35x28 DIN 1434	Axe 10h8x35x28 DIN 1434	1
18		900 03 93 5009	Scheibe 10 DIN 1440	Rondelle 10 DIN 1440	1
19		900 03 92 0211	Splint 3x15 DIN 94 vzk.	Goupille fendue 3x15 DIN 94, galv.	1
20		680 23 0029	Verbindungsleitung vom Geber zum Schlauch	Conduite entre cyl. donneur et tuyau	1
20a		188 73 0228	Schelle zur Kupplungsleitung	Collier	1
20b		900 03 90 4557	Halbrundkerbnagel 4x15 DIN 1476	Clou à entaille à tête demi -ronde	2
21		900 03 55 3422	Verbindungsschlauch BE 10x320 DIN 74225	Tuyau de communication BE10x 320 DIN 74225	1
23		900 03 55 9810	Bremsschlauchhalter 14 DIN 74225	Attache pour tuyau flexible de frein 14 DIN 74225	1
24		480 23 0063	Nehmerzylinder (Teves 3.2525.0404.3	Cylindre prenneur (Teves 3.2525. 0404.3)	1
25		586 23 0013	Zwischenflansch	Flasque intermediaire	1
26		900 03 80 0431	Schraube M8x35 DIN 931m8G, vzk.	Vis M8x35 DIN 931m8G galv.	2

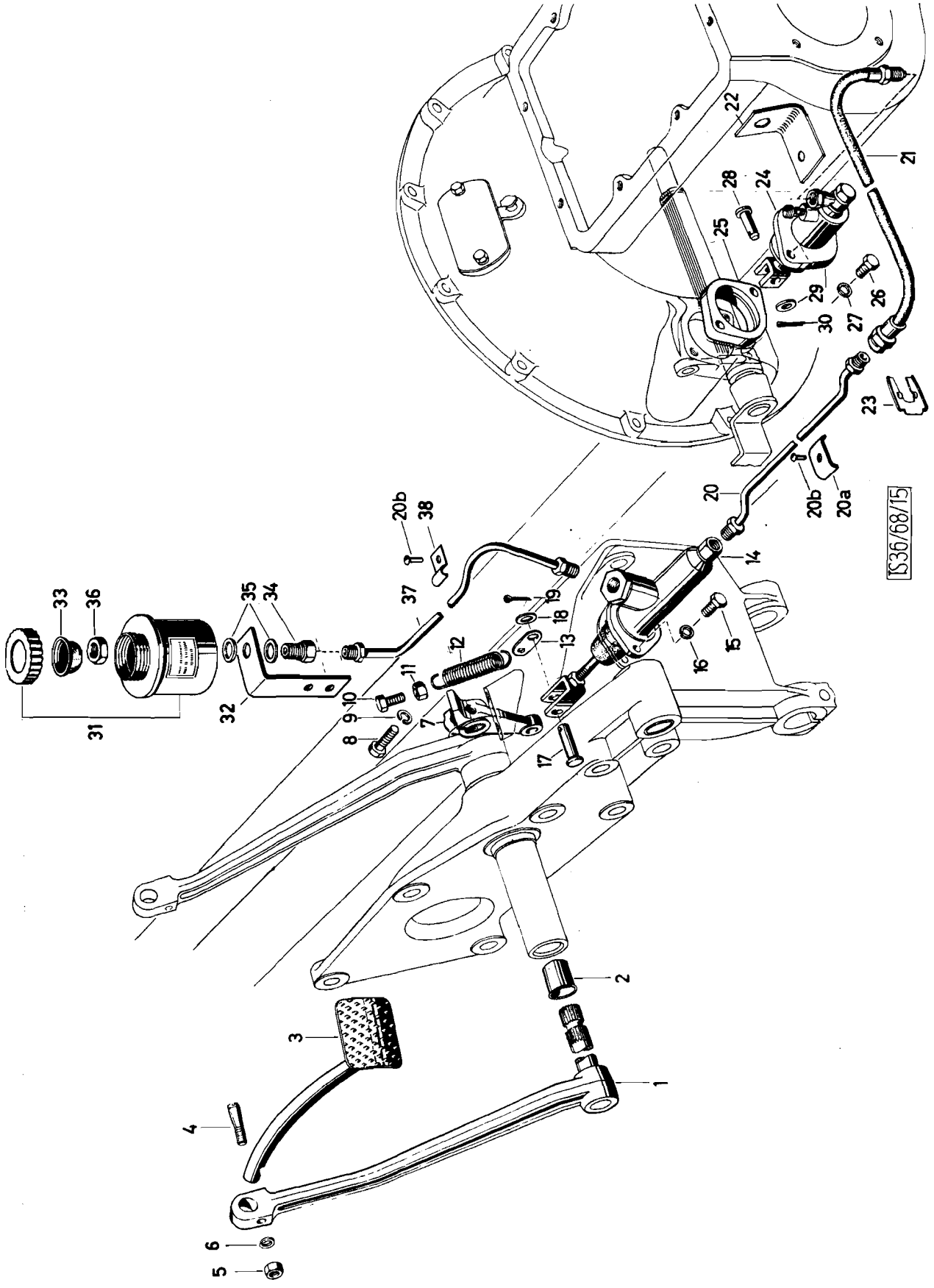
1
2
3
4
5
6
7
8
9
10
11
12
13
14
15
16
17
18
19
20
20a
20b
21
22
23
24
25
26
27
28
29
30
31
32
33
34
35
36
37
38
S36/68/15

Katalog Catalogue	Baugruppe Gr. d'ensemble	Textseite 117
Nr. TS 83/72	Nr.	zu Bildseite 26
STEYR A 680gl 3t 4x4 STEYR A 680g 3t 4x4	Kupplungsbetätigung Commande d'embrayage	Texte 117 pour Illustration 26

Fig.	ALN NSA	Art. Nr. des Fabrikanten No d'art. du fabricant	Gegenstand	Objet	Anz. Nb.
27		900 03 93 1102	Federring B8 DIN 127 vzk.	Rondelle Grower B8 DIN 127 galv.	2
28		900 03 90 3193	Bolzen 10h8x28x24 DIN 1434 vzk.	Axe 10h8x28x24 DIN 1434 galv.	1
29		900 03 93 0271	Scheibe 10,5 DIN 125 vzk.	Rondelle 10,5 DIN 125 galv.	1
30		900 03 92 0211	Splint 3x15 DIN 94 vzk.	Goupille fendue 3x15 DIN 94 galv.	1
31		480 23 0060	Ausgleichsbehälter (Teves 3.3503.1907.3)	Réservoir de compensation (Teves 3.3503.1907.3)	1
32		680 23 0036	Winkel zum Ausgleichsbehälter	Equerre pour réservoir	1
33		680 23 0702	Sieb (Teves 3.3519.03002)	Tamis (Teves 3.3519.03002)	1
34		380 9 23 0074	Schraubstutzen (Teves 3.3510.07001	Raccord fileté (Teves 3.3510.07001	1
35		900 03 09 8014	Dichtring A14x18 DIN 7603 Cu	Joint en cuivre A14x18 DIN 7603 Cu	2
36		900 03 87 1536	Mutter M14x1,5 DIN 936m5S, vzk.	Ecrou M14x1,5 DIN 936m5S, galv.	1
37		680 23 0066	Ausgleichsleitung	Conduite de compensation	1
38		680 51 0134	Bride	Bride	1
-		480 23 0742	Deckel (z. Ausgl. Behälter 480 23 60)	Couvercle du réservoir	1

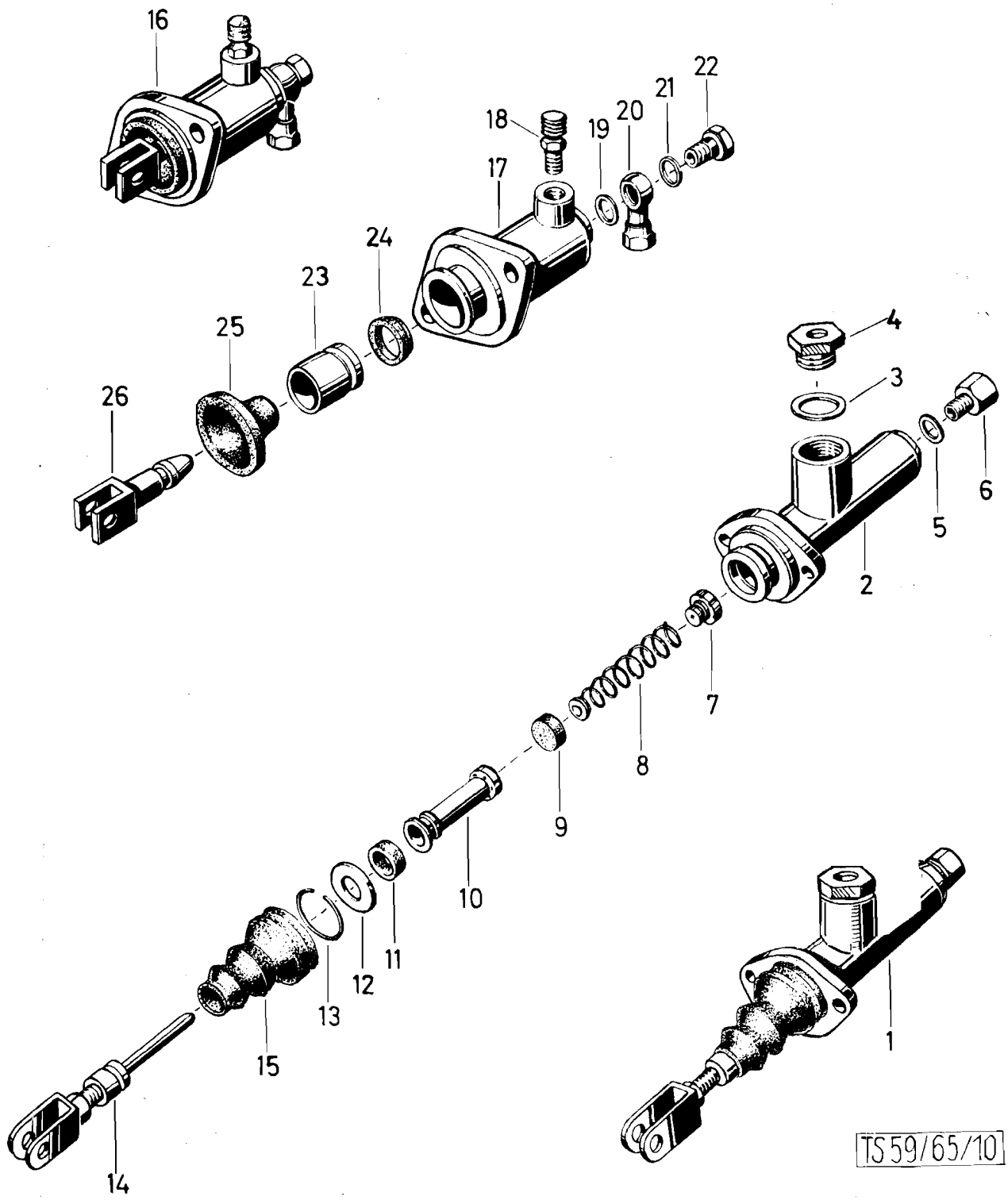
16
18
19
20
21
22
17
24
23
25
26
4
3
6
5
2
7
8
9
10
11
12
13
15
14
1
TS 59/65/10

	Katalog Catalogue	Baugruppe Gr. d'ensemble	Textseite 119 zu Bildseite 27 Texte 119 pour Illustration 27
	Nr. TS 83/72	Nr.	
	STEYR A 680 g1 3t 4 x 4 STEYR A 680 g 3t 4 x 4	Kupplungszylinder Cylindres d´ embrayage	

Fig.	ALN NSA	Art. Nr. des Fabrikanten No d'art. du fabricant	Gegenstand	Objet	Anz. Nb.
1		680 23 0059	Geberzylinder, Teves-Nr. 3.2419-3303.3	Cylindre donneur, Teves-Nr. 3. 2419-3303-3	1
2		-	Gehäuse, Teves-Nr. 3.2419 3300.1	Corps, Teves-Nr. 3.2419-3300.1	1
3		900 03 09 8026	Dichtring A22x27 DIN 7603 Cu	Joint en cuivre A22x27 DIN 7603 Cu	1
4		480 23 0740	Schraubstutzen, Teves-Nr. 3.3510-1600.1	Raccord fileté, Teves-Nr. 3.3510-1600.1	1
5		900 03 09 8011	Dichtring A10x16 DIN 7603 Cu	Joint en cuivre A10x16 DIN 7603Cu	1
6		480 23 0741	Schraubstutzen, Teves-Nr. 3.3510-0300.1	Raccord fileté, Teves-Nr. 3.3510-0300.1	1
7		480 23 0734	Bodenventil vollst. Teves-Nr. 3.3318-1500.2	Soupape compl. Teves-Nr. 3.3318-1500.2	1
8		480 23 0733	Druckfeder mit Teller, Teves-Nr. 3.3315-7100.2	Ressort de pression avec plateau Teves-Nr. 3.3315-7100.2	1
9		480 23 0732	Manschette, Teves-Nr. 3.3301-1901 1	Coupelle Teves-Nr. 3.3301-1901.1	1
10		480 23 0749	Kolben Teves-Nr. 3.3361-1935.1	Piston Teves-Nr. 3.3361-1935.1	1
11		480 23 0748	Sekundärmanschette, Teves-Nr. 3.3402-1901.1	Coupelle secondaire, Teves-Nr. 3.3402-1901.1	1
12		480 23 0736	Anschlagscheibe, Teves-Nr. 3.3319-0300.1	Rondelle butée Teves-Nr. 3.3319-0300.1	1
13		480 23 0737	Sicherungsring, Teves-Nr. 3.3320-0900.1	Jonc d´arrêt Teves-Nr. 3.3320-0900.1	1
14		680 23 0701	Kolbenstange vollst., Teves-Nr. 3.3321-7700.2	Poussoir de piston compl. Teves-Nr. 3.3321-7700.2	1
15		586c 23 0701	Schutzkappe Teves-Nr. 3.3303-7100.1	Soufflet Teves-Nr. 3.3303-7100.1	1
16		480 23 0063	Nehmerzylinder vollst. Teves-Nr. 3.2525-0404.3	Cylindre prenneur compl. Teves-Nr. 3.2525-0404.3	1
17		-+)	Gehäuse, Teves-Nr. 3.2525-0403.3	Corps, Teves-Nr. 3.2525-0403.3	1
18		480 23 0724	Entlüftungsventil, Teves-Nr. 3.3518-0100.2	Soupape d´aération, Teves-Nr. 3.3518-0100.2	1
19		480 23 0727	Dichtring, Teves-Nr. 3.3502-0500.1	Joint, Teves-Nr. 3.3502-0500.1	1
20		480 23 0728	Rohrkopf, Teves-Nr. 3.3521-0900.1	Raccord banjo Teves-Nr. 3.3521-0900.1	1
21		900 03 09 8014	Dichtring A14x18 DIN 7603 Cu	Joint en cuivre A14x18 DIN 7603 Cu	1
22		480 23 0729	Hohlschraube, Teves-Nr. 3.3520-0900 1	Vis creuse, Teves-Nr. 3.3520-0900.1	1
			+)= Einzeln nicht lieferbar	+) seul pas livrable	

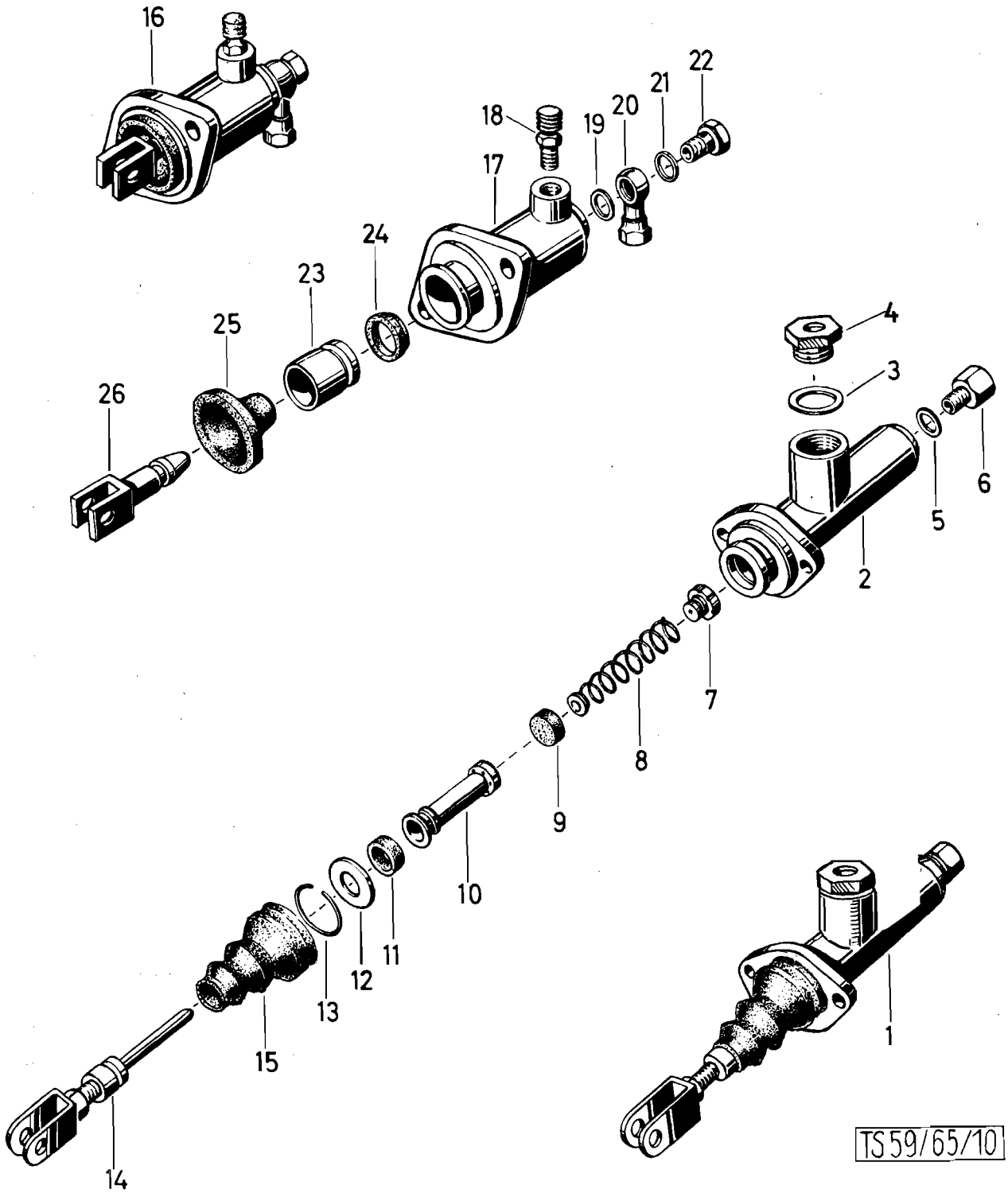
16
18
17
19
20
21
22
24
23
25
26
4
3
6
5
2
7
8
9
10
11
12
13
15
14
1
TS 59/65/10

Katalog Catalogue	Baugruppe Gr. d'ensemble	Textseite 121 zu Bildseite 27
Nr. TS 83/72	Nr.	Texte 121 pour Illustration 27
STEYR A 680gl 3t 4 x 4 STEYR A 680 g 3t 4 x 4	Kupplungszylinder Cylindres d´ embrayage	

Fig.	ALN NSA	Art. Nr. des Fabrikanten No d'art. du fabricant	Gegenstand	Objet	Anz. Nb.
23		480 23 0743	Kolben, Teves. Nr. 3. 3409-2512. 1	Piston, Teves. Nr. 3. 3409-2512. 1	1
24		480 23 0723	Manschette, Teves-Nr. 3. 3402-2501. 1	Coupelle, Teves-Nr. 3. 3402-2501. 1	1
25		480 23 0745	Schutzkappe, Teves-Nr. 3. 3403-9500. 1	Capuchon, Teves-Nr. 3. 3403-9500. 1	1
26		480 23 0746	Druckbolzen, Teves-Nr. 3. 3425-0008. 1	Poussoir, Teves-Nr. 3. 3425-0008. 1	1

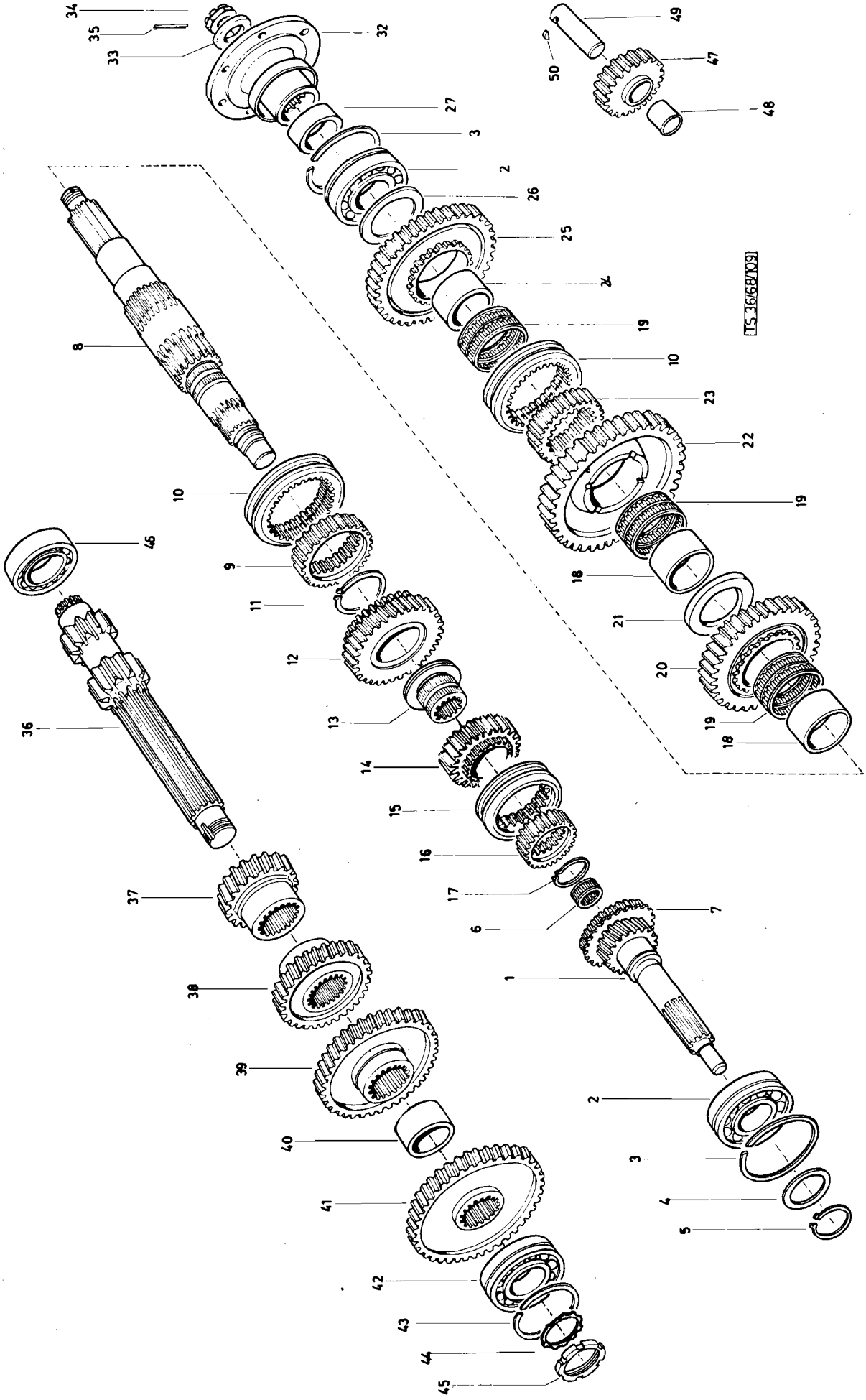
TS 3668/109

	Katalog Catalogue	Baugruppe Gr. d'ensemble	Textseite 123
	Nr. TS 83/72	Nr.	zu Bildseite 28
	STEYR A680gl 3t 4x4 STEYR A680g 3t 4x4	Getrieberäder Pignons de boîte de vitesses	Texte 123 pour Illustration 28

Fig.	ALN NSA	Art. Nr. des Fabrikanten No d'art. du fabricant	Gegenstand	Objet	Anz. Nb.
1		480 22 0133	Kupplungswelle mit Schrägrad z=19	Arbre primaire avec pignon hélicoidal z=19	1
2		900 03 31 1529	Kugellager 6309 N C3 DIN 625	Roulement à billes 6309 N C3 DIN 625	2
3		900 03 93 5371	Sprengring SP 100 A DIN 5417	Jonc d´arrêt SP 100 A DIN 5417	2
4		480 22 0134	Stützscheibe z. Kupplungswelle	Rondelle d´appui	1
5		900 03 93 3351	Sicherungsring 45x1, 75 DIN 471	Circlip 45x1, 75 DIN 471	1
6		480 22 0069	Nadelkäfig (INA K 28x35x35, 7)	Cage à aiguilles (INA K 28x35x 35, 7)	1
7		480 22 0093	Profilring	Anneau profilé	1
8		480 22 0113	Hauptwelle	Arbre secondaire	1
9		480 22 0061	Zwischenmuffe für 2. und 3. Gang	Manchon intermédiaire pour 2e et 3e vitesse	1
10		480 22 0012	Schaltmuffe für 2. und 3. Gang und 1. und Rückwärtsgang	Manchon d´accouplement pour 2e et 3e vitesse ainsi que 1e vitesse et marche arrière	2
11		480 22 0010	Sicherungsring	Jonc d´arrêt	1
12		480 22 0009	Schrägrad zum 3. Gang z=24	Pignon à denture hélicoidale pour 3e vitesse, z=24	1
13		480 22 0114	Laufbüchse	Bague de glissement	1
14		480 22 0006	Schrägrad zum 4. Gang z=20	Pignon à denture hélicoidale z=20	1
15		480 22 0094	Schaltmuffe zum 4. und 5. Gang	Machon d´accouplement du 4e et 5e vitesse	1
16		480 22 0004	Zwischenmuffe zum 4. und 5. Gang	Manchon intermédiaire pour 4e et 5e vitesse	1 1
17		900 03 93 3321	Sicherungsring 42x1, 75 DIN 471	Circlip 42x1, 75 DIN 471	1
18		480 22 0062	Lagerbüchse z. Schrägrad 1. u. 2. Gang	Bague de logement pour pignon de 1e et 2e vitesse	2
19		480 22 0068	Zweireihiger Nadelkäfig (INA 68x74x 35)	Cage à double rangé d´aiguilles (INA 68x74x35)	3
20		480 22 0056	Schrägrad für 2. Gang z=30	Pignon à denture hélicoidale pour 2e vitesse d=30	1
21		480 22 0063	Zwischenscheibe	Rondelle intermédiaire	1
22		480 220076	Stirnrad für 1. Gang z = 38	Pignon à denture droite pour 1e vitesse, d=38	1
23		480 22 0064	Zwischenmuffe für 1. und Rückgang	Machon intermédiaire pour le vitesse et marche arr.	1
24		480 22 0065	Lagerbüchse für Rücklaufrad	Bague de logement pour pignon de marche arr.	1
25		480 22 0078	Stirnrad für Rücklauf z=35	Pignon à denture droite pour marche arr.	1
26		480 22 0021	Anlaufscheibe	Rondelle d´appui	1
27		480 22 0127	Distanzbüchse	Douille entretoise	1
32		480 22 0038	Flansch	Flasque	1

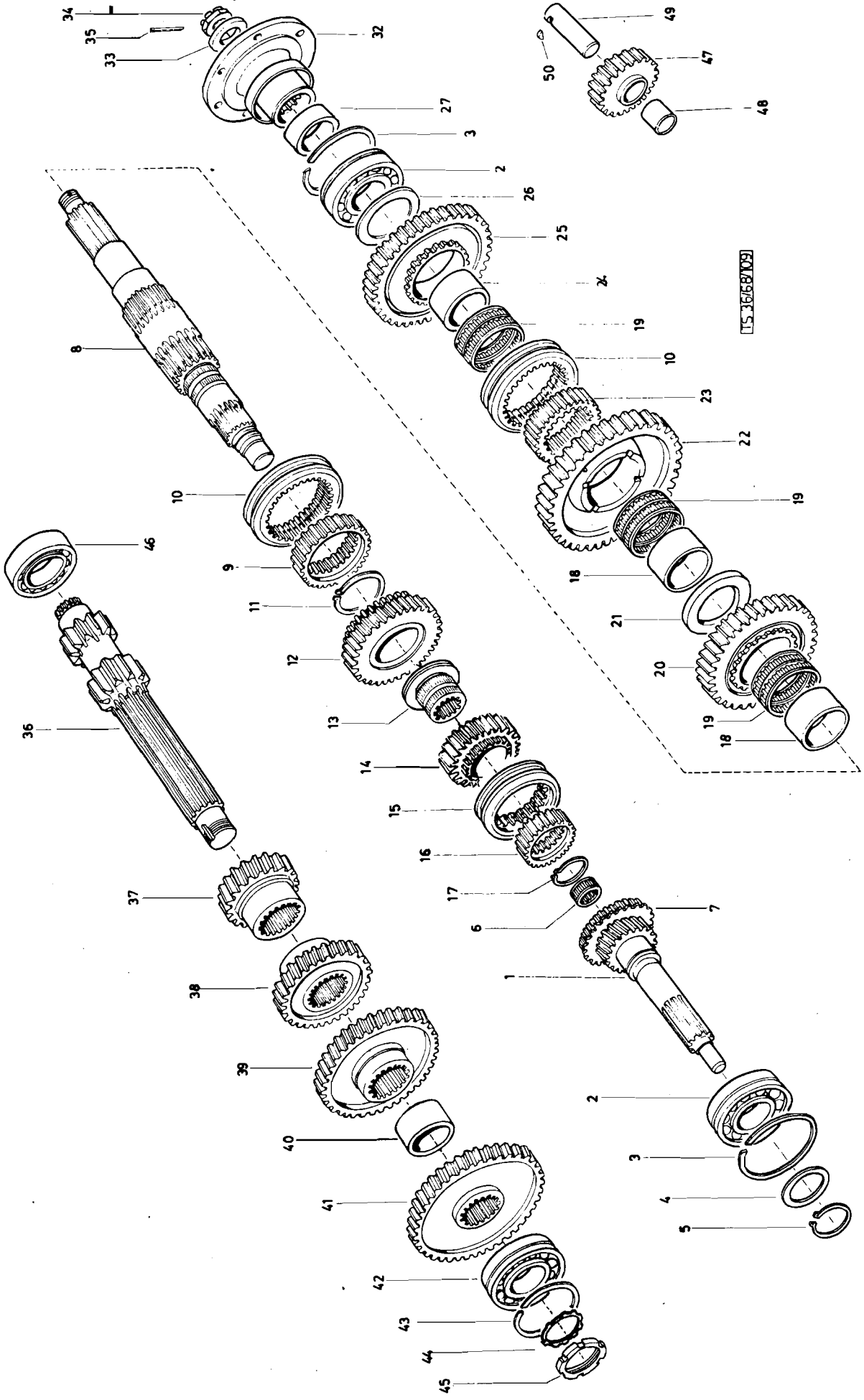
TS 3668/09
1
2
3
4
5
6
7
8
9
10
11
12
13
14
15
16
17
18
19
20
21
22
23
24
25
26
27
32
33
34
35
36
37
38
39
40
41
42
43
44
45
46
47
48
49
50

Fig.	ALN NSA	Art. Nr. des Fabrikanten No d'art. du fabricant	Gegenstand	Objet	Anz. Nb.
33		180 32 0140	Beilagscheibe	Rondelle	1
34		900 03 87 2369	Kronenmutter M24x1, 5 DIN 937m6S, vzk	Ecrou crénelé M24x1, 5 DIN 937m6S galv.	1
35		900 03 92 0431	Splint 5x45 DIN 94, vzk.	Goupille fendue 5x45 DIN 94, galv.	1
36		480 22 0077	Vorgelegewelle z=12/12	Arbre de renvoi	1
37		480 22 0066	Schrägrad zum 2. Gang z=18	Pignon à dent. hélicoidale pour 2e vitesse z=18	1
38		480 22 0026	Schrägrad zum 3. Gang z=25	Pignon à dent. hélicoidale pour 3e vitesse Z=25	1
39		480 22 0025	Schrägrad zum 4. Gang z=36	Pignon à dent. hélicoidale pour 4e vitesse z=36	1
40		480 22 0024	Distanzhülse	Douille entretoise	1
41		480 22 0023	Vorgelegerad z=54	Pignon de renvoi z=54	1
42		480 22 0109	Zylinderrollenlager NUP 208 N/M	Roulement à rouleaux NUP 208 N/M	1
43		900 03 93 5362	Sprengring SP 80A DIN 5417	Jonc d'arrêt SP 80A DIN 5417	1
44		900 03 93 6441	Sicherungsblech A40 DIN 70952, vzk.	Tôle d'arrêt A40 DIN 70952, galv.	1
45		900 03 88 1340	Nutmutter M40x1, 5 DIN 70852m6S	Ecrou à encoches M40x1, 5 DIN 70852m6S	1
46		900 03 32 2428	Zylinderrollenlager NJ 2209 "B" DIN 5412	Roulement à rouleaux NJ 2209 "B" DIN 5412	1
47		480 22 00 79	Rücklaufrad vollst, z=18 (mit Pos. 48)	Pignon de marche arr. d=18 (av. pos. 48)	1
48		480 22 0030	Büchse	Bague	1
49		480 22 0031	Rücklaufachse	Axe de marche arr.	1
50		180 22 0006	Sicherungsscheibe	Tôle d'arrêt	1

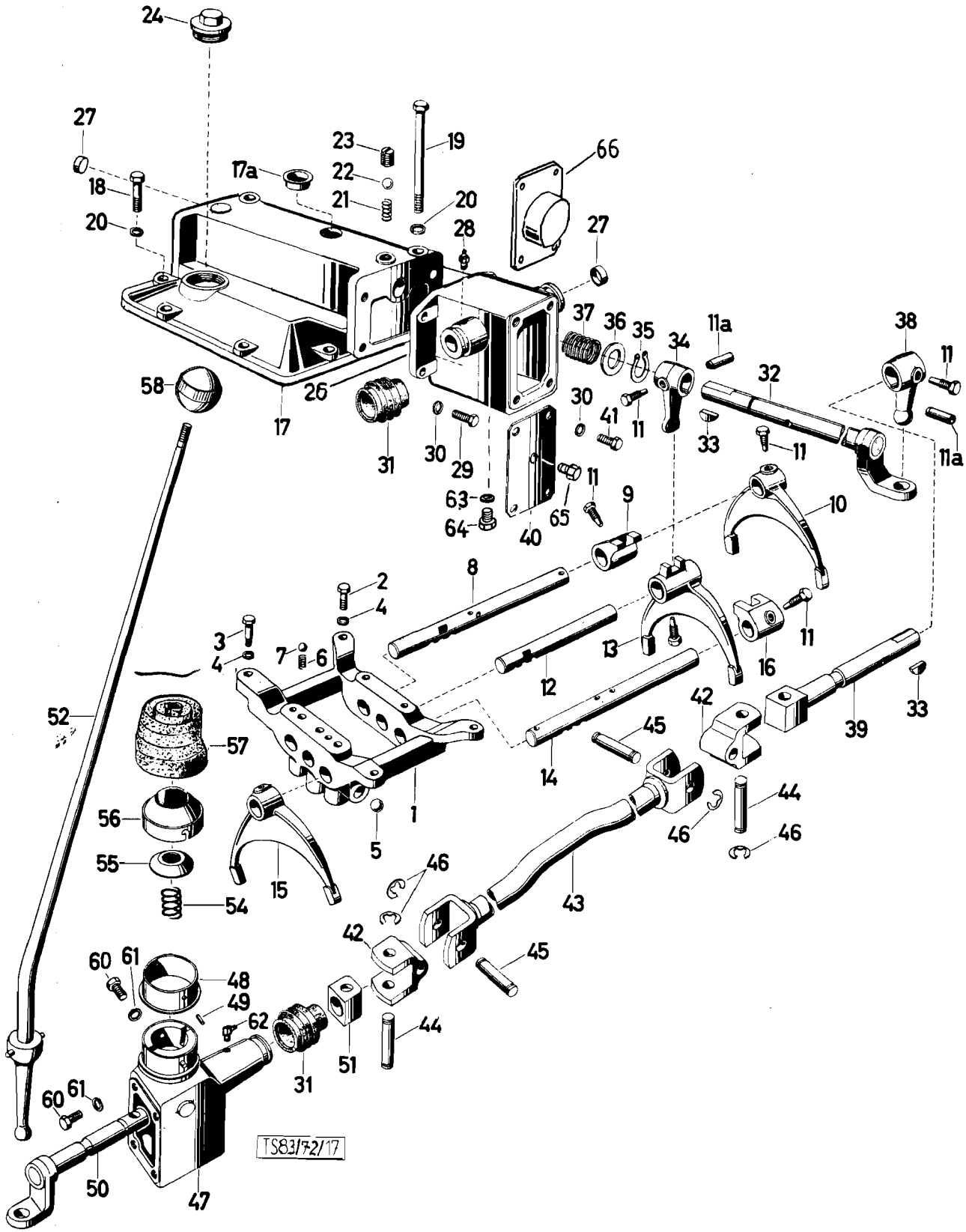
TS83/72/17

	Katalog Catalogue	Baugruppe Gr. d'ensemble	Textseite 127
	Nr. TS 83/72	Nr.	zu Bildseite 29
	STEYR A 680g1 3t 4x4 STEYR A 680g 3t 4x4	Getriebeschaltung Changement de vitesses	Texte 127 pour Illustration 29

Fig.	ALN NSA	Art. Nr. des Fabrikanten No d'art. du fabricant	Gegenstand	Objet	Anz. Nb.
1		480 24 0036	Schaltstangenträger	Cadre support de coulisseaux	1
2		900 03 80 0417	Schraube M8x25 DIN 931m8G, vzk.	Vis M8x25 DIN 931m8G, galv.	3
3		480 24 0022	Paßschraube	Vis de centrage	1
4		900 03 93 1102	Federring B8 DIN 127 vzk.	Rondelle Grower B8 DIN 127 galv.	4
5		900 03 33 0222	Sperrkugel 12mm V-50 DIN 5401	Bile de verrouillage 12mm V-50 DIN 5401	2
6		180 24 0023	Schnapperfeder	Ressort de bonbomme	3
7		900 03 33 0183	Sperrkugel 10mm V-50 DIN 5401	Bille de verrouillage 10mm V-50 DIN 5401	3
8		480 24 0038	Schaltstange f. 1. und Rückwärtsgang	Coulisseau pour 1e vitesses et marmarche arr.	1
9		780 24 0026	Mitnehmer f. 1. und Rückwärtsgang	Entraineur pour 1e vitesse et marche arr.	1
10		480 24 0002	Schaltgabel f. 1. und Rückwärtsgang	Fourchette pour 1e vitesse et mararr.	1
11		270 24 0064	Kegelschraube	Vis à tenon conique	5
11a		900 03 90 9667	Spannhülse 10x36 DIN 1481	Cheville de centrage 10x36 DIN 1481	2
12		780 24 0028	Schaltstange f. 2. u. 3. Gang	Coulisseau pour 2e et 3e vitesse	1
13		780 24 0027	Schaltgabel f. 2. u. 3. Gang	Fourchette pour 2e et 3e vitesse	1
14		480 24 0039	Schaltstange f. 4.u..5. Gang	Coulisseau pour 4^{e} et 5^{e} vitesse	1
15		480 24 0004	Schaltgabel f. 4.u.5. Gang	Fourchette pour 4^{e} et 5^{e} vitesse	1
16		780 24 0026	Mitnehmer f. 4.u.5. Gang	Entraineur pour 4^{e}et 5^{e} vitesse	1
17		780 21 0002	Getriebegehäuse-Deckel 780 21 01 vollst. (mit Pos. 27, 17a)	Couvercle de boite de vitesses 780 21 01 compl.(av. fig. 27, 17a)	1
17a		780 21 0007	Verschlußstopfen	Bouchon d'obturation	1
18		900 03 80 0418	Schraube M8x30 DIN 931m8G vzk.	Vis M8x30 DIN 931m8G, galv.	8
19		900 03 80 0479	Schraube M8x100 DIN 931m8G, vzk.	Vis M8x100 DIN 931m8G, galv.	2
20		900 03 93 1102	Federring B8 DIN 127 vzk.	Rondelle Grower B8 DIN 127 galv.	10
21		180 24 0023	Schnapperfeder	Ressort de bonhomme	1
22		900 03 33 0183	Sperrkugel 10mm V-50 DIN 5401	Bille de verrouillage	1
23		900 03 90 2342	Gewindestift M12x12 DIN 551-4D	Goujon M12x12 DIN 551-4D	1
24		900 03 96 2025	Verschlußschraube AM14x1, 5 DIN 7604	Bouchon de fermeture AM14x1, 5 DIN 7604	1
26		780 24 0019	Führungsgehäuse 780 24 18 mit Kernlockverschluß	Boitier de logement avec pastille d'obturation	1
27		900 03 98 9201	Kernlochverschluß 20 KN 564	Pastille d'obturation 20 KN 564	2

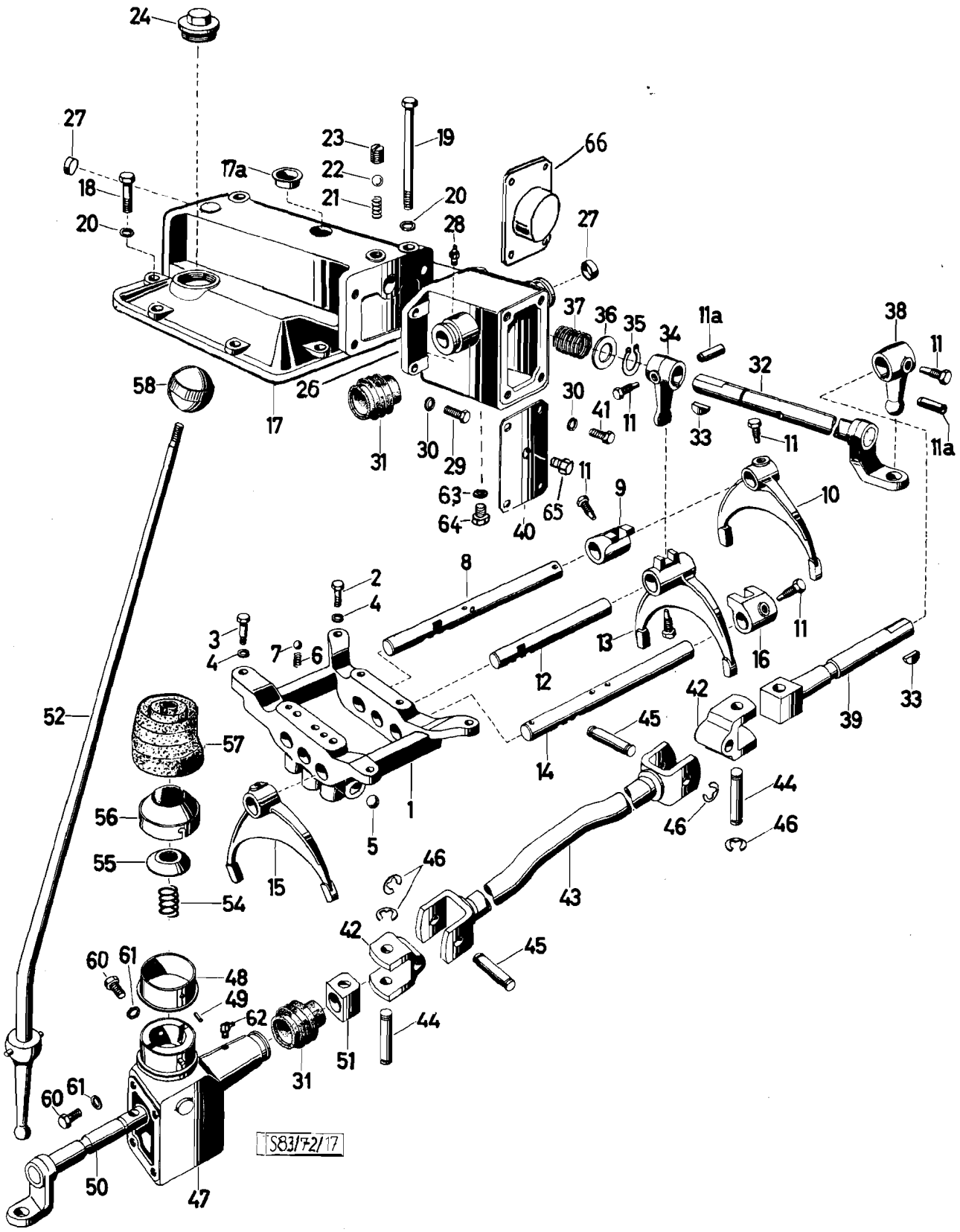
24
27
18
20
17a
23
22
21
19
20
28
66
27
37
36
35
34
11a
38
11
32
11a
58
26
17
31
30
29
30
41
11
33
11
63
64
65
40
11
9
10
8
2
4
3
4
7
6
13
12
16
11
42
39
33
52
57
14
45
44
46
46
56
1
5
55
15
54
46
43
42
45
60
61
48
49
62
51
44
31
60
61
50
47
S83/72/17

Katalog Catalogue	Baugruppe Gr. d'ensemble	Textseite 129
Nr. TS 83/72	Nr.	zu Bildseite 29
STEYR A 680g1 3t 4x4 STEYR A 680g 3t 4x4	Getriebeschaltung Changement de vitesses	Texte 129 pour Illustration 29

Fig.	ALN NSA	Art. Nr. des Fabrikanten No d'art. du fabricant	Gegenstand	Objet	Anz. Nb.
28		900 03 96 3112	Kegel-Schmiernippel AM8x1 DIN 71412 vzk.	Graisseur AM8x1 DIN 71412 galv.	3
29		900 03 80 2424	Schraube M8x25 DIN 933m8G, vzk.	Vis M8x25 DIN 931m8G, galv.	4
30		900 03 93 1102	Federring B8 DIN 127 vzk.	Rondelle Grower B8 DIN 127 galv.	8
31		480 24 0027	Schutzkappe	Capuchon	2
32		780 24 0055	Querstange mit Hebel	Barre transversale avec levier	1
34		780 24 0057	Schaltfinger auf Querstange	Levier de commande sur barre transversale	1
35		900 03 93 3100	Sicherungsring 20x1, 2 DIN 471	Circlip 20x1, 2 DIN 471	1
36		900 03 93 5021	Scheibe 20 DIN 1440 vzk.	Rondelle 20 DIN 1440 galv.	1
37		780 24 0029	Schraubenfeder	Ressort à boudin	1
38		780 24 0059	Schaltfinger auf Schubstange	Levier de commande sur barre de poussé	1
39		780 24 0058	Schubstange	Barre de poussé	1
40		680G 24 0001	Abschlußdeckel	Couvercle	1
41		900 03 80 2419	Schraube M8x20 DIN 933m8G, vzk.	Vis M8x20 DIN 933m8G, galv.	4
42		680 26 0007	Gelenkgabel	Fourche d´articulation	2
43		780 24 0053	Fernschaltstange	Barre de commande à distance	1
44		680 26 0011	Gelenkbolzen	Axe d´articulation	2
45		680 26 0011	Gelenkbolzen	Axe d´articulation	2
46		900 03 93 6619	Sicherungsscheibe 10 DIN 6799	Rondelle d´arrêt 10 DIN 6799	8
47		780 24 0002	Schalthebelbock (mit Pos. 48, 49)	Boîtier du levier de changement de vitesses (avec fig. 48, 49)	1
48		180 21 0034	Dichthülse	Douille d´étancheite	1
49		900 03 90 1205	Zylinderstift 5m6x8 DIN 7	Cheville cylindrique 5m6x8 DIN 7	2
50		780 24 0010	Schubstange vorne	Barre de poussé avant	1
51		780 24 0011	Zwischenstück	Piece intermediaire	1
52		780 24 0085	Schalthebel mit Kerbstift	Levier de changement de vitesse avec cheville	1
54		270 24 0030	Feder	Ressort	1
55		270 24 0016	Innere Kugelschale	Cage de rotule int.	1
56		180 24 0026	Äußere Kugelschale	Cage de rotule ext.	1
57		-	Siehe Tafel 7, Pos. 13	Voyez ill 7, fig. 13	-

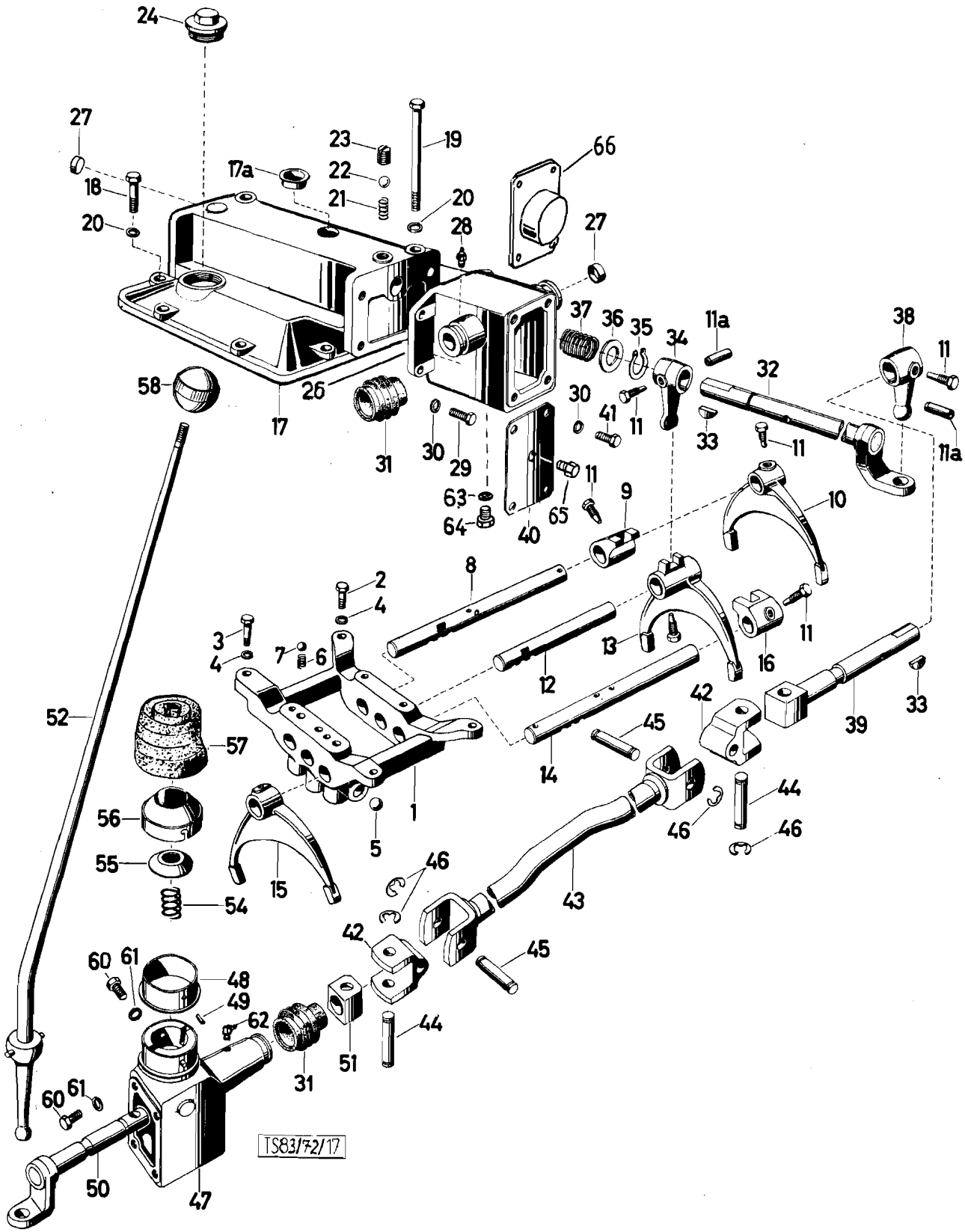
24
27
18
20
17a
23
22
21
19
20
28
66
27
37
36
35
34
11a
38
11
32
58
26
17
31
30
29
30
41
11
33
11
11a
63
64
40
65
11
9
10
8
2
4
3
4
7
6
13
12
16
11
52
57
42
45
39
33
14
1
44
56
5
46
46
55
15
46
54
43
42
45
60
61
48
49
62
44
51
31
60
61
50
47
TS83/72/17

Katalog Catalogue	Baugruppe Gr. d'ensemble	Textseite 131 zu Bildseite 29
Nr. TS 83/72	Nr.	Texte 131 pour Illustration 29
STEYR A 680gl 3t 4x4 STEYR A 680g 3t 4x4	Getriebeschaltung Commande de vitesses	

Fig.	ALN NSA	Art. Nr. des Fabrikanten No d'art. du fabricant	Gegenstand	Objet	Anz. Nb.
58		380 9 24 0012	Schaltknopf	Boule	1
59		-	entfällt	Perimé	-
60		900 03 80 2411	Schrauhe zum Schalthebelbock M8x15 DIN 933m8G vzk.	Vis M8x15 DIN 933m8G galv	5
61		900 03 93 1102	Federring B8 DIN 127 vzk.	Rondelle Grower B8 DIN 127 galv.	5
62		900 03 96 3115	Kegelschmiernippel CM8x1 DIN 71412 vzk.	Graisseur CM8c1 DIN 71412 galv.	1
63		900 03 09 8014	Dichtring A14x18 DIN 7603	Joint A14x18 DIN 7603	1
64		900 03 96 2025	Verschlußschraube AM14x1, 5 DIN 7604 vzk.	Bouchon de fermeture AM14x1, 5 DIN 7604 galv.	1
65		730 33 0013	Entlüftungsschraube	Vis de ventilation	1
66		890 00 24 0054	Abschlußdeckel	Couvercle	1

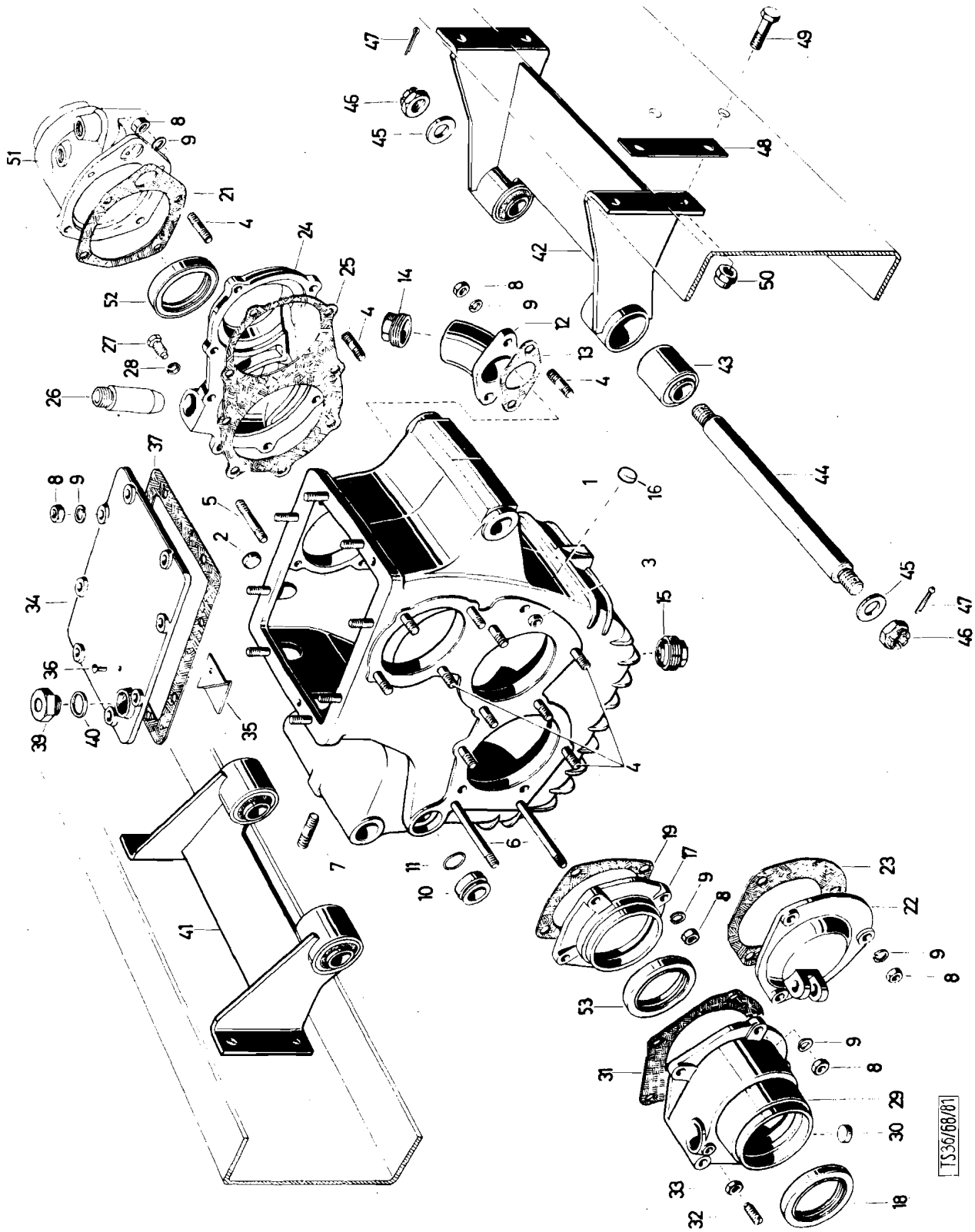
TS36/68/81

Katalog Catalogue	Baugruppe Gr. d'ensemble	Textseite 133 zu Bildseite 30
Nr. TS 83/72	Nr.	Texte 133 pour Illustration 30
STEYR A680g1 3t 4x4 STEYR A680g 3t 4x4	Verteilergetriebegehäuse Carter de boîte transfert	

Fig.	ALN NSA	Art. Nr. des Fabrikanten No d'art. du fabricant	Gegenstand	Objet	Anz Nb.
-		680 25 0527	Verteilergetriebe, einbaufertig	Boîte de transfert, prêt à monter	-
1		680 25 0603	Gehäuse z. Verteilergetriebe 680 25 125 vollst.	Carter de la boîte de transfert compl. 680 25 125	1
2		900 03 98 9201	Kernlochverschluß 20 KN 564	Pastille de dessablage 20 KN 564	1
3		900 03 98 9481	Kernlochverschluß 12 KN 564	Pastille de dessablage 12 KN 564	1
4		900 03 81 3523	Stiftschraube M10x25 DIN 939m8G, vzk.	Goujon M10x25 DIN 939m8G, galv.	10
4		900 03 81 3527	Stiftschraube M10x28 DIN 933m8G, vzk.	Goujon M10x28 DIN 939m8G, galv.	20
5		900 03 81 3564	Stiftschraube M10x55 DIN939m8G, vzk.	Goujon M10x55 DIN939m8G, galv.	2
6		900 03 81 3583	Stiftschraube M10x95 DIN939m8G, vzk.	Goujon M10x95 DIN939m8G, galv.	2
7		900 03 81 3508	Stiftschraube M10x20 DIN939m8G, vzk.	Goujon M10x20 DIN939m8G, galv.	2
8		900 03 87 1305	Mutter M10 DIN 934m6S, vzk.	Ecrou M10 DIN 934m6S, galv.	34
9		900 03 93 1122	Federring B10 DIN 127, vzk.	Rondelle Grower B10 DIN 127, galv.	34
10		680 25 0091	Dichtungshalter	Porte-joint	1
11		680 25 0092	O-Ring	Joint torique	1
12		680 25 0055	Öleinfüllstutzen	Tubulure de remplissage	1
13		680 25 0087	Dichtung	Joint	1
14		790 00 33 0017	Verschlußschraube	Bouchon de fermeture	1
15		586 33 0065	Ablaßschraube m. Magnet	Bouchon de vidange avec aimant	1
16		900 03 98 9192	Kernlochverschluß 10 KN 564	Pastille de dessablage	1
17		680m 25 0004	Lagerdeckel zur Abtriebswelle	Couvercle de logement	1
18		900 03 07 4345	Wellendichtring 60x80x10 Goetze REDR	Bague d'étanchéité 60x80x10	3
19		680 25 0082	Dichtung	Joint	1
21		680 29 0067	Dichtung	Joint	1
22		680 25 0008	Abschlußdeckel zur Zwischenwelle	Couvercle de l'arbre intermédiaire	1
23		680 25 0084	Dichtung	Joint	1
24		680 25 0063	Lagerdeckel zur Abtriebswelle	Couvercle de logement pour arbre commande	1
25		680 25 0085	Dichtung	Joint	1
26		-	Lagerbüchse f. Tachometer-Ritzel (siehe Bild 31, Pos. 38)	Douille de logement pour pignon de tachymètre (voyez ill. 31, fig. 38)	1
27		-	Sechskantschraube (siehe Bild 31, Pos. 39)	Vis (voyez ill. 31, fig. 39)	-
28		-	Federring (siehe Bild 31, Pos. 40)	Rondelle Grower (voyez ill. 31, fig. 40)	-
29		680 25 0602	Lagergehäuse 680m 25 38 (mit Pos. 18, 30)	Boîter de logement 680m 25 38 (avec pos. 18, 30)	1
30		900 03 98 9480	Kernlochverschluß 17 KN 564	Pastille de dessablage 17 KN 564	1
31		680 25 0086	Dichtung	Joint	
32		900 03 90 2071	Gewindestift m. Zapfen M8x25 DIN 417m5S, vzk.	Goujon avec tenon M8x25 DIN 417m5S, galv.	1

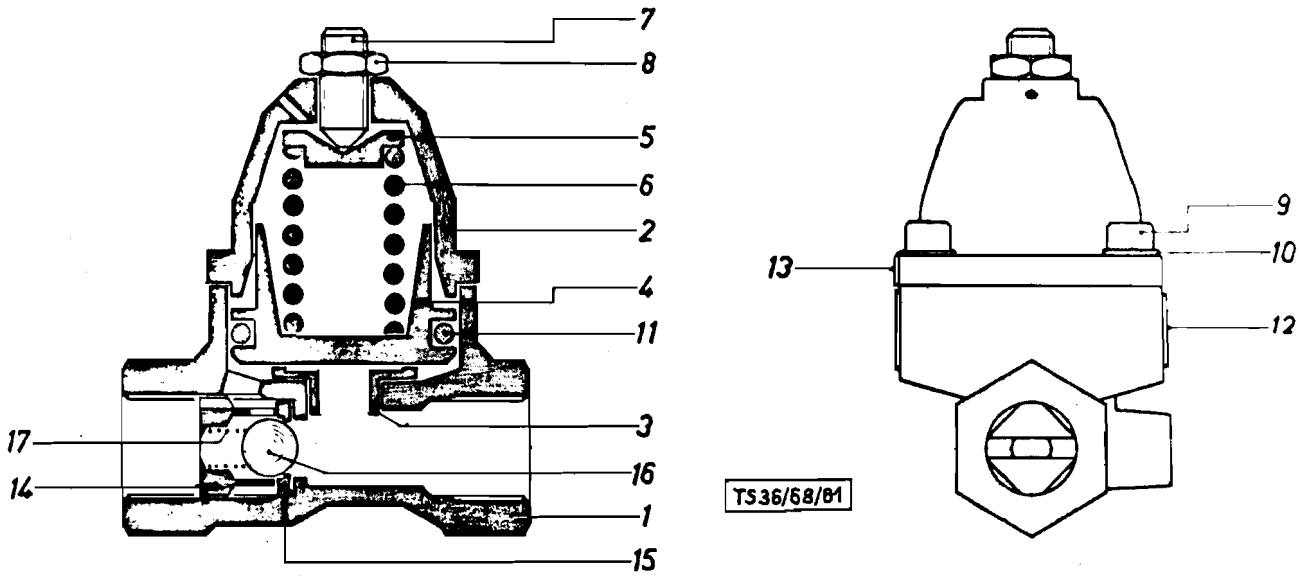
7
8
5
6
2
4
11
3
16
1
15
17
14
13
9
10
12
TS36/68/81

Fig.	ALN NSA	Art. Nr. des Fabrikanten No d'art. du fabricant	Gegenstand	Objet	Anz. Nb.
33		900 03 87 1252	Mutter M8 DIN 934m6S, vzk.	Ecrou M8 DIN 934m6S, galv.	1
34		680 25 0089	Gehäusedeckel (mit Pos. 35, 36)	Couvercle (avec fig. 35, 36)	1
35		680 25 0027	Spritzblech	Tôle déflectrice	1
36		900 03 91 1312	Halbrundniet 5x12 DIN 660	Rivet à tête ronde 5x12 DIN 660	2
37		680 25 0088	Dichtung	Joint	1
39		80 73 0116	Entlüftungsnippel vollst.	Nipple d'aération compl.	1
40		900 03 09 8026	Dichtring A22x27 DIN 7603 Cu	Joint en cuivre A22x27 DIN 7603 Cu	1
41		680 26 0060	Rechter Lagerbock mit Silentblocs	Support droit avec Silentblocs	1
42		680 26 0064	Linker Lagerbock mit Silentblocs	Support gauche avec Silentblocs	1
42		680 26 0102	Linker Lagerbock mit Silentblocs (nur bei A 680 gl)	Support gauche avec Silentblocs (seulement pour A 680 gl)	1
43		680 26 0053	Silentblock (Boge N 18622)	Silentbloc (Boge N 18622)	4
44		680 26 0051	Lagerbolzen	Axe	2
45		900 03 93 0311	Scheibe 19 DIN 125 vzk.	Rondelle 19 DIN 125 galv.	4
46		900 03 87 2351	Kronenmutter M18x1, 5 DIN 937m6S vzk.	Ecrou à crenaux M18x1, 5 DIN 937 m6 S galv.	4
47		900 03 92 0347	Splint 4x35 DIN 94 vzk.	Goupille fendue 4x35 DIN 94 galv.	4
48		680 26 0039	Einstellplatte 1 mm	Plaque de réglage 1 mm	B
48		680 26 0040	Einstellplatte 2 mm	Plaque de réglage 2 mm	B
48		680 26 0041	Einstellplatte 3 mm	Plaque de réglage 3 mm	B
48		680 26 0042	Einstellplatte 5 mm	Plaque de réglage 5 mm	B
49		900 03 80 0609	Schraube M12x30 DIN 931m8G, vzk.	Vis, galv. M12x30 DIN 931m8G	8
50		80 53 0024	Sechskantmutter selbstsichernd	Ecrou freiné	8
51		-	Schaltgehäuse (siehe Bild 34, Pos. 4)	Boitier de logement (voyez ill. 34) fig. 4)	1
52		900 03 07 4346	Wellendichtring 60x80x10 Goetze LIDR	Bague d'étancheite 60x80x10	1
53		900 03 07 4345	Wellendichtring 60x80x10 Goetze REDR	Bague d'étancheite 60x80x10	1

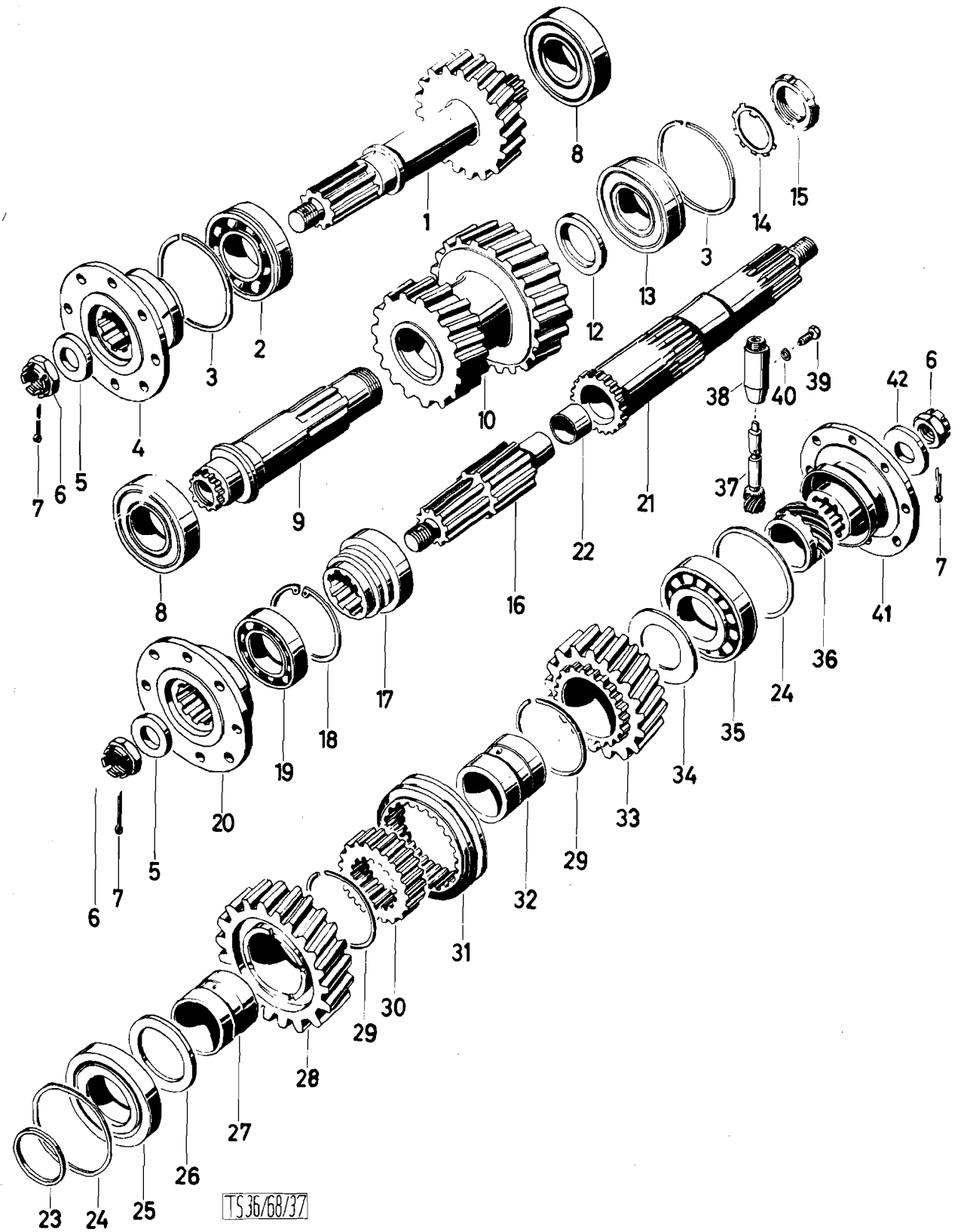
1
2
3
4
5
6
7
8
9
10
12
13
14
15
16
17
18
19
20
21
22
23
24
25
26
27
28
29
30
31
32
33
34
35
36
37
38
39
40
41
42
TS 36/68/37

	Katalog Catalogue	Baugruppe Gr. d'ensemble	Textseite 137
	Nr. TS 83/72	Nr.	zu Bildseite 31
	STEYR A 680gl 3t 4x4 STEYR A 680g 3t 4x4	Verteilergetrieberäder Pignons de boite transfert	Texte 137 pour Illustration 31

Fig.	ALN NSA	Art. Nr. des Fabrikanten No d'art. du fabricant	Gegenstand	Objet	Anz. Nb.
1		680 25 0126	Antriebswelle m. Schrägrad z=17	Arbre de commande av. pignon à dent. helicoidale d=17	1
2		900 03 31 1529	Kugellager mit Nut 6309 N C3 DIN 625	Roulement à billes av. gorge 6309 NC3 DIN 625	1
3		900 03 93 5371	Sprengring Sp 100 A DIN 5417	Jonc d'arrêt Sp 100 A DIN 5417	2
4		480 22 0038	Flansch auf Antriebswelle	Flasque sur arbre de commande	1
5		180 32 0140	Scheibe	Rondelle	2
6		900 03 87 2369	Kronenmutter M24x1, 5 DIN 937m6S, vzk.	Ecrou à crénaux M24x1, 5 DIN 937m6S, galv.	3
7		900 03 92 0431	Splint 5x45 DIN 94 vzk.	Goupille fendue 5x45 DIN 94, galv.	3
8		900 03 32 3427	Rollenlager NJ 309 DIN 5412	Roulement à rouleaux NJ 309 DIN 5412	2
9		680 25 0098	Zwischenwelle	Arbre intermediaire	1
10		680 25 0127	Doppelstirnrad z=17/21	Pignon double à denture droite d=17/21	1
12		680 25 0049	Zwischenring	Anneau intermediaire	1
13		780 22 0088	Rollenlager mit Nut NUP 309 N/M	Roulement à rouleaux NUP 309N/M	1
14		780 22 0089	Bordscheibe	Arandela	1
15		680 25 0096	Nutmutter	Ecrou à encoches	1
16		680 25 0010	Antriebswelle (VA-Antrieb)	Arbre de commande	1
17		680 25 0011	Schaltmuffe	Manchon d'accouplement	1
18		900 03 93 4425	Sicherungsring 85x3 DIN 472	Circlip 85x3 DIN 472	1
19		900 03 31 1027	Kugellager 6209 DIN 625	Roulement à billes 6209 DIN 625	1
20		680m 25 0041	Flansch (VA-Antrieb)	Flasque	1
21		680m 25 0015	Antriebswelle mit Lagerbüchse (HR-Antrieb)	Arbre de commande avec douille de logement	1
22		680m 25 0017	Lagerbüchse	Douille de logement	1
23		680m 25 0018	Distanzring	Anneau entretoise	1
24		680m 25 0030	Einstellscheibe 0,1 mm	Rondelle de réglage 0,1 mm	B
24		680m 25 0031	Einstellscheibe 0,2 mm	Rondelle de réglage 0,2 mm	B
25		900 03 32 6136	Kegelrollenlager 32212 DIN 720	Roulement à rouleaux coniques	1
26		680m 25 0019	Anlaufscheibe	Rondelle d'appui	1
27		680 25 0022	Laufbüchse (Geländegang)	Douille de glissement (vitesse champ)	1
28		680 25 0028	Schrägrad z=24	Pignon denture helicoidale d=24	1
29		900 03 93 6275	Sprengring 85 DIN 9045	Jonc d'arrêt 85 DIN 9045	2
30		680m 25 0022	Zwischenmuffe	Manchon intermediaire	1
31		680 25 0079	Schaltmuffe	Manchon d'accouplement	1
32		680 25 0023	Laufbüchse (Straßengang)	Douille de glissement (vitesse route)	1

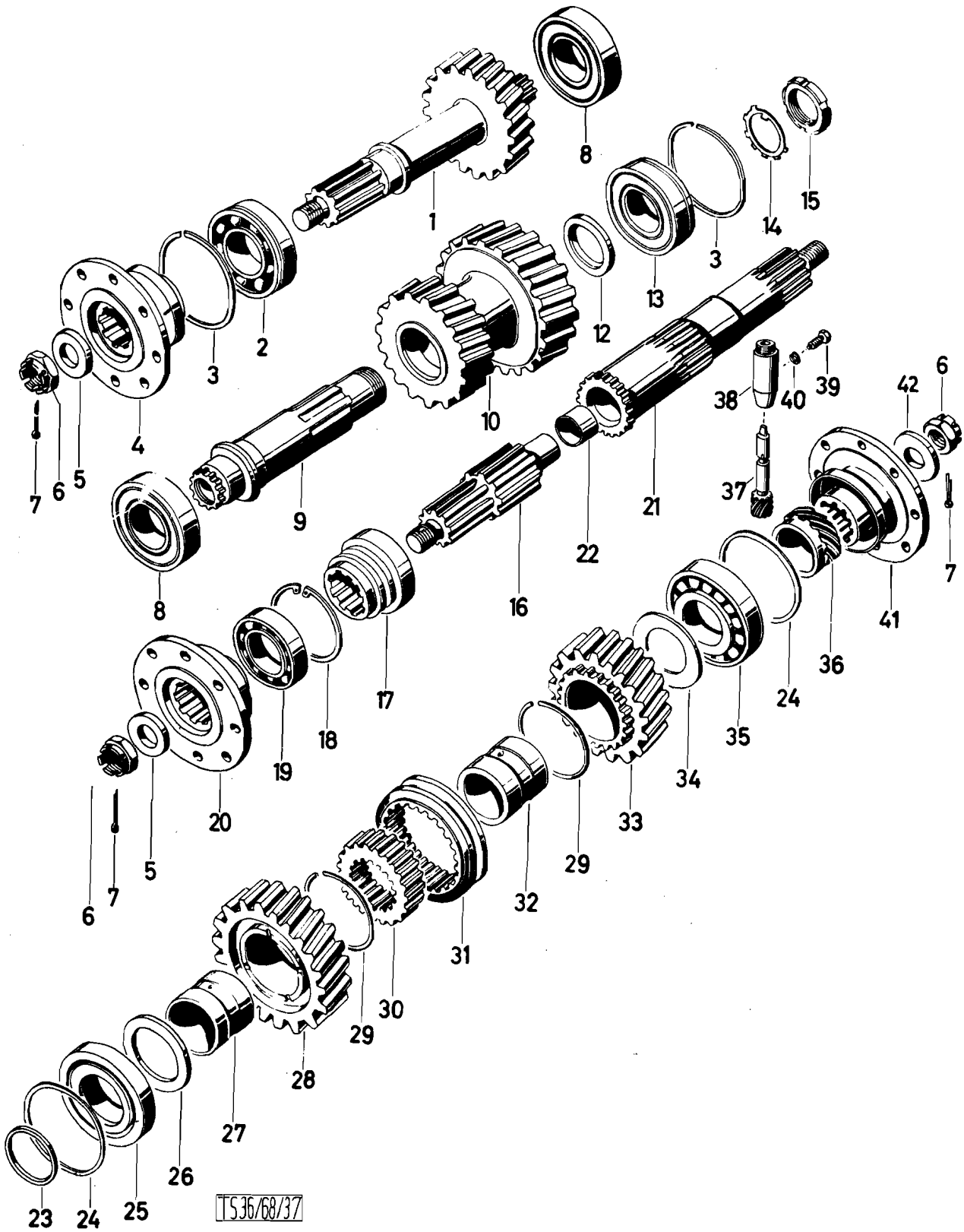
1
2
3
4
5
6
7
8
9
10
12
13
14
15
16
17
18
19
20
21
22
23
24
25
26
27
28
29
30
31
32
33
34
35
36
37
38
39
40
41
42
TS36/68/37

Katalog Catalogue	Baugruppe Gr. d'ensemble	Textseite 139
Nr. TS 83/72	Nr.	zu Bildseite 31
STEYR A 680g1 3t 4x4 STEYR A 680g 3t 4x4	Verteilergetrieberäder Pignons de boite transfert	Texte 139 pour Illustration 31

Fig.	ALN NSA	Art. Nr. des Fabrikanten No d'art. du fabricant	Gegenstand	Objet	Anz. Nb.
27		680 25 0022	Laufbüchse (Geländegang)	Douille de glissement (vitesse champ)	1
28		680 25 0128	Schrägrad z=24	Pignon à denture hélicoidale d=24	1
29		900 03 93 6275	Sprengring 85 DIN 9045	Jonc d'arrêt 85 DIN 9045	2
30		680m 25 0022	Zwischenmuffe	Manchon intermediaire	1
31		680 25 0079	Schaltmuffe	Manchon d'accouplement	1
32		680 25 0023	Laufbüchse (Straßengang)	Douille de glissement (vit.route)	1
33		680 25 0129	Schrägrad z=19 (Straßengang)	Pignon à denture hélicoidale d=19 (vitesse route)	1
34		680m 25 0026	Anlaufscheibe	Rondelle d'appui	1
35		900 03 32 6230	Kegelrollenlager 30310 DIN 720	Roulement à rouleaux coniques 30310 DIN 720	1
36		680m 25 0027	Tachometer-Antriebsrad z=11	Roue de commande du tachometre d=11	1
37		680m 25 0033	Tachometer-Antriebsritzel z=21	Pignon de commande du tachometre d=21	1
38		680m 25 0034	Lagerbüchse	Douille de logement	1
39		380 9 22 0073	Schraube mit Zapfen	Vis avec tenon	1
40		900 03 93 1102	Federring B8 DIN 127 vzk.	Rondelle Grower B8 DIN 127 galv.	1
41		380 25 0015	Flansch (H.R Antrieb)	Flasque	1
42		380 25 0017	Beilagscheibe	Rondelle	1
43		680 25 0130	Spritzring (ab Fzg. 1151)	Anneau déflecteur (à partir du veh. 1151)	1

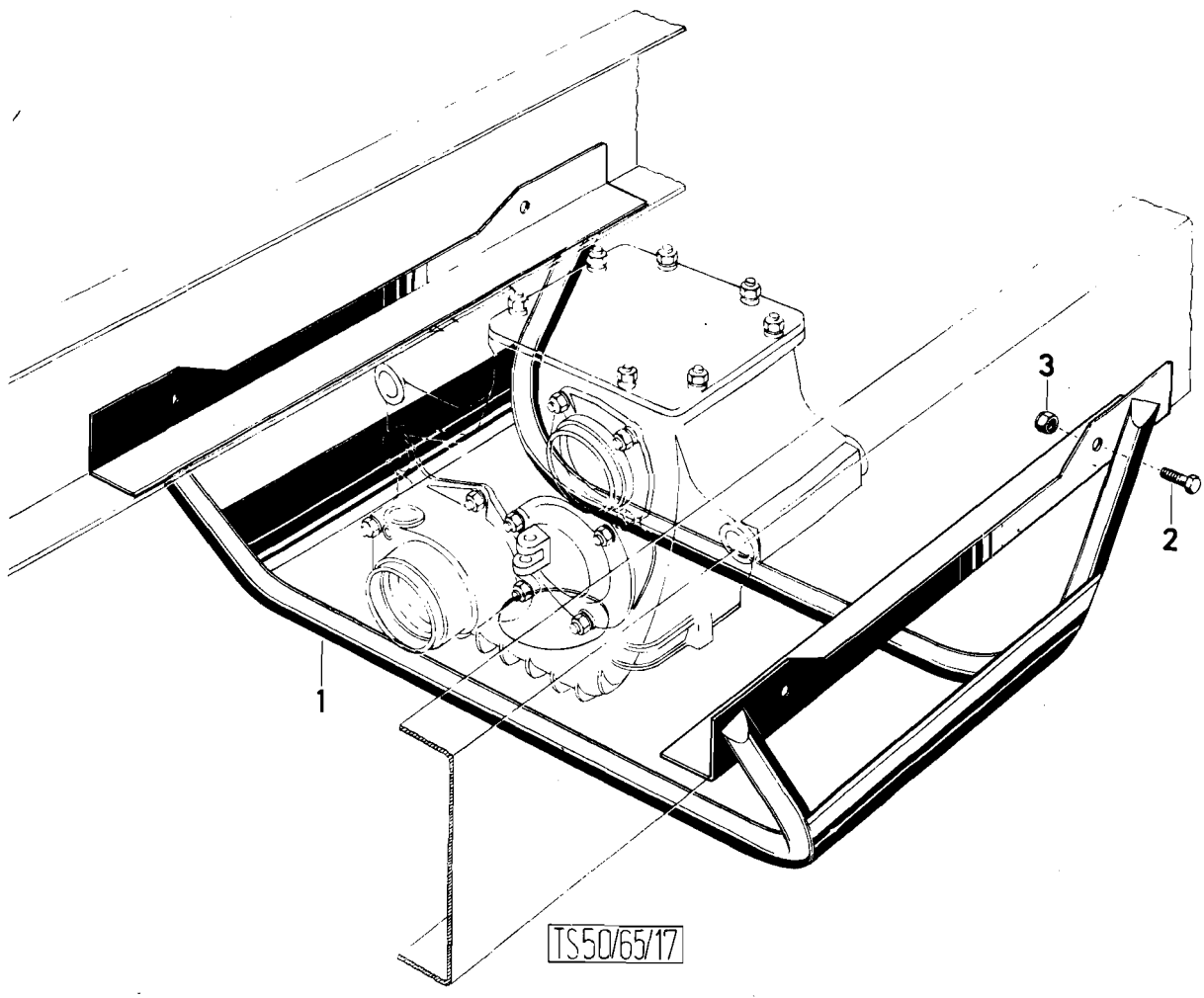
3
2
1
TS50/65/17

Katalog Catalogue	Baugruppe Gr. d'ensemble	Textseite 141
Nr. TS 83/72	Nr.	zu Bildseite 32
STEYR A 680g1 3t 4x4 STEYR A 680g 3t 4x4	Schutzkorb Protecteur de boîte transfert	Texte 141 pour Illustration 32

Fig.	ALN NSA	Art. Nr. des Fabrikanten No d'art. du fabricant	Gegenstand	Objet	Anz. Nb.
1		680 26 00 82	Schutzkorb vollst. z. Verteilergetriebe	Cadre de protection compl.	1
2		900 03 80 2523	Schraube M10x25 DIN 933m8G, vzk.	Vis M10x25 DIN 933m8G, galv.	3
3		413c 11 0005	Mutter selbstsichernd	Ecrou freiné	3

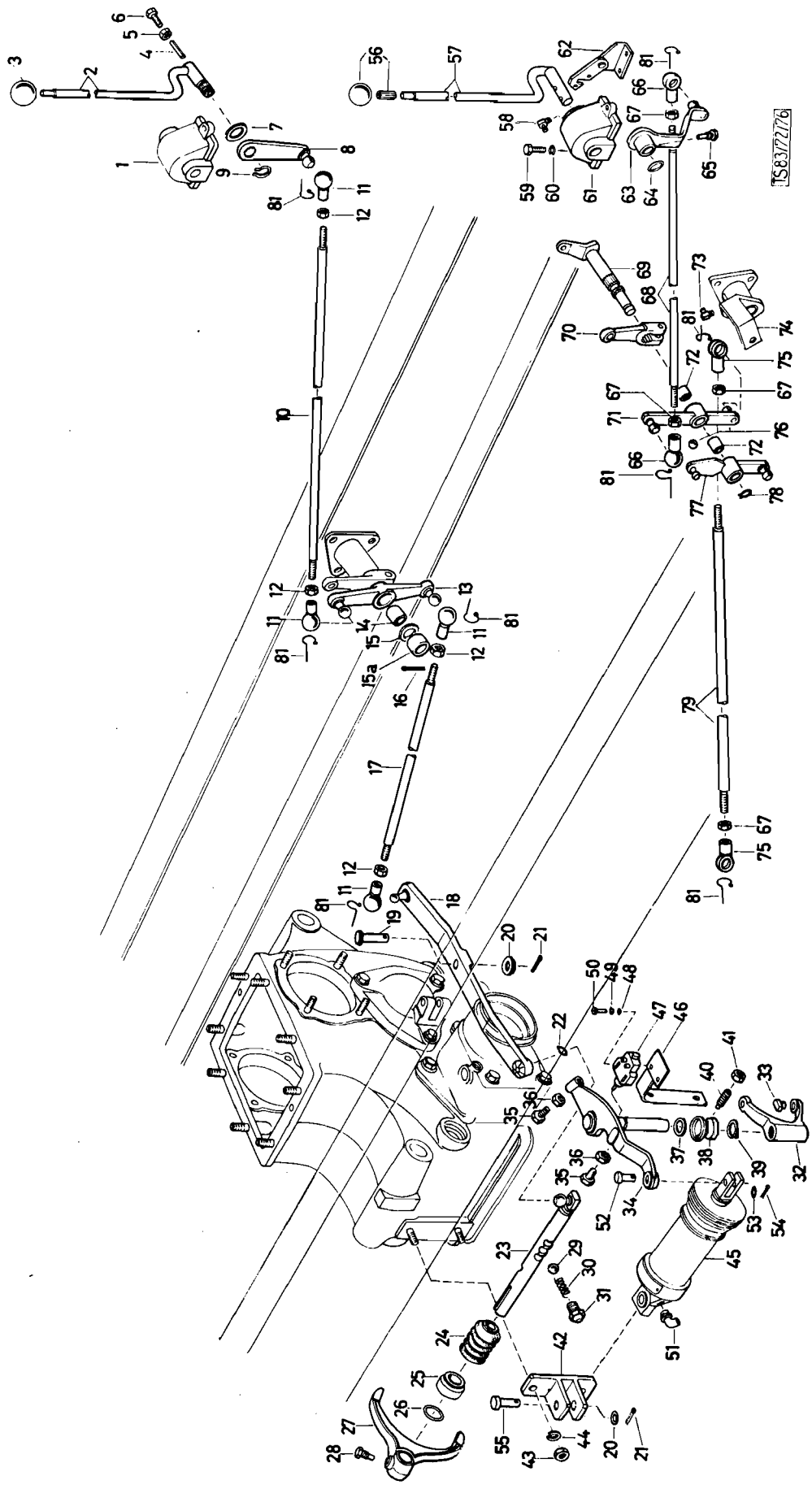
TS83/7276

Katalog Catalogue	Baugruppe Gr. d'ensemble	Textseite 143 zu Bildseite 33
Nr. TS 83/72	Nr.	Texte 143 pour Illustration 33
STEYR A 680gl 3t 4x4 STEYR A 680g 3t 4x4		

Fig.	ALN NSA	Art. Nr. des Fabrikanten No d'art. du fabricant	Gegenstand	Objet	Anz. Nb.
1		-	Lager (siehe Bild 16, Pos. 39)	Palier, voyez ill.16, fig. 39	1
2		680g 28 0005	Handhebel zur Verteilergetriebe-schaltung	Levier de commande de la boite de transfert	1
3		680 35 0069	Kugelgriff mit Toleranzring	Boule avec anneau de surete	1
4		780 28 0017	Stellstift	Axe de réglage	1
5		900 03 87 1252	Mutter M8 DIN 934m6S, vzk.	Ecrou M8 DIN 934m6S, galv.	1
6		900 03 80 2424	Schraube M8x25 DIN 933m8G, vzk.	Vis M8x25 DIN 933m8G, galv.	1
7		680 35 0068	Scheibe	Rondelle	1
8		680 35 0062	Hebelstück mit Kugelzapfen	Levier avec rotule	1
9		900 03 93 3067	Sicherungsring 16x1 DIN 471	Circlip 16x1 DIN 471	1
10		680 28 0054	Vordere Schaltstange	Tringle avant	1
11		900 03 96 3636	Kugelpfanne B16 DIN 71805 vzk.	Cage de rotule A16 DIN 71805 galv. galv.	4
12		900 03 87 1305	Mutter M10 DIN 934m6S, vzk.	Ecrou M10 DIN 934m6S, galv.	4
13		680 28 0051x	Zwischenhebel mit Kugelzapfen	Levier int. avec rotule	1
14		680 35 0039x	Lagerbüchse	Douille de logement	1
15		900 03 93 0311x	Scheibe 19 DIN 125 vzk.	Rondelle 19 DIN 125 galv.	1
15a		680 28 0053x	Zwischenhülse	Douille intermediaire	1
16		900 0392 0417	Splint 5x30 DIN 94, vzk.	Goupille fendue 5x30 DIN 94, galv.	1
17		586 28 0045	Hintere Schaltstange	Tringlerie arriere	1
18		680 28 0029	Umlenkhebel	Levier culbuteur	1
19		900 03 90 3203	Bolzen 12f8x45x40 DIN 1434 vzk.	Axe epaulé 12f8x45x40 DIN 1434 galv.	1
20		900 03 93 5013	Scheibe 12 DIN 1440 vzk.	Rondelle 12 DIN 1440 galv.	2
21		900 03 92 0317	Splint 4x20 DIN 94 vzk.	Goupille fendue 4x20 DIN 94 galv.	2
22		900 03 93 6517	Sprengring R16 DIN 71805 vzk.	Jonc d'arrêt R16 DIN 71805 vzk.	1
23		680m 25 0035	Schaltstange mit Kugelzapfen	Coulisseau avec rotule	1
24		480 24 0027	Schutzkappe	Capuchon de protection	1
25		-	Dichtungshalter (siehe Bild30, Pos.10)	Porte joint (voyez ill.30, fig.10)	-
26		-	O-Ring (siehe Bild 30, Pos.11)	Joint torique (voyez ill.30, fig.11)	-
27		680m 25 0037	Schaltgabel	Fourchette	1

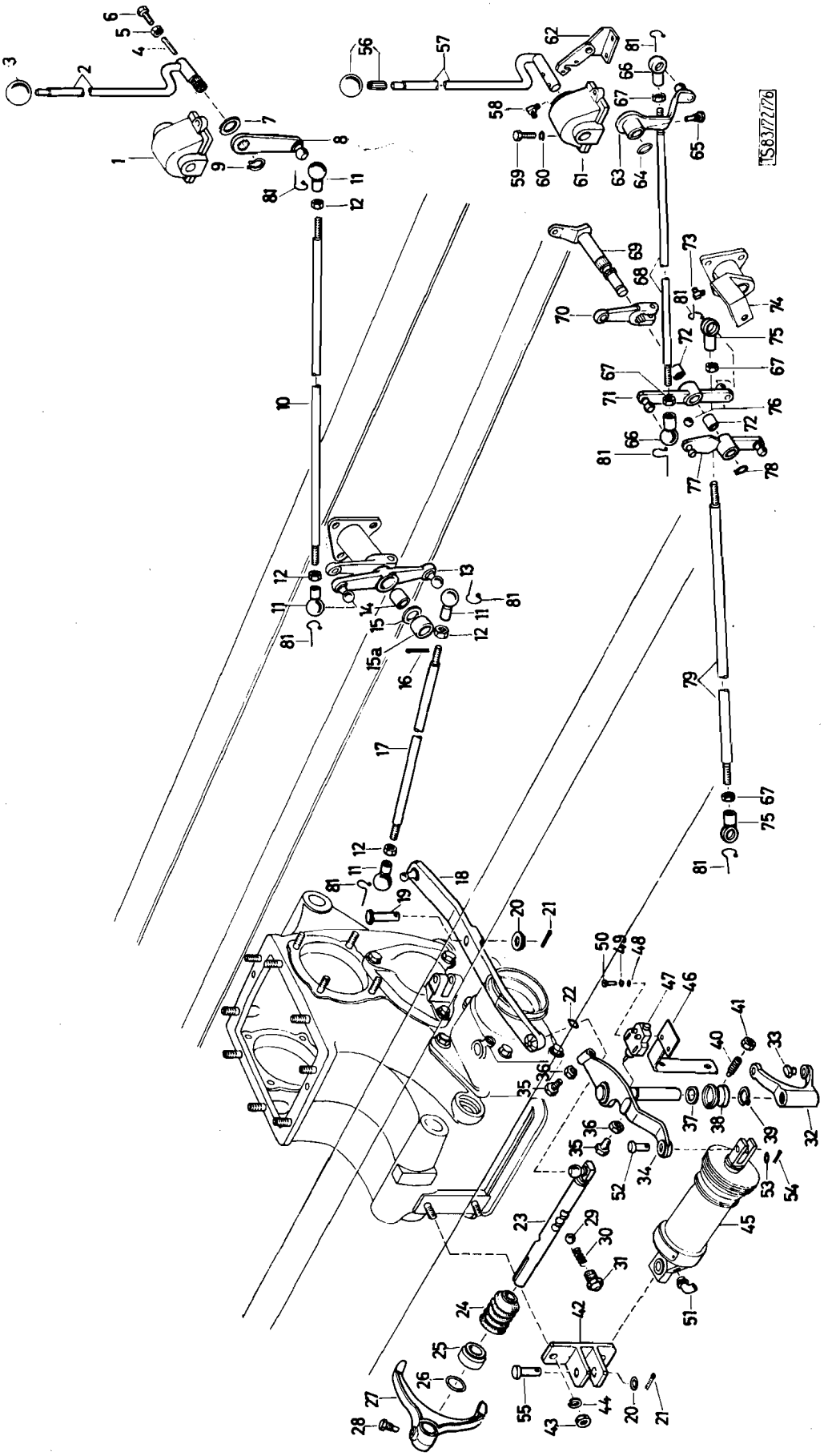
TS63/72/76

	Katalog Catalogue	Baugruppe Gr. d'ensemble	Textseite 145
	Nr. TS 83/72	Nr.	zu Bildseite 33
	STEYR A 680g1 3t 4x4 STEYR A 680g 3t 4x4	Schaltgestänge Timonerie de commande	Texte 145pour Illustration 33

Fig.	ALN NSA	Art. Nr. des Fabrikanten No d'art. du fabricant	Gegenstand	Objet	Anz. Nb.
28		270 24 0064	Kegelschraube	Vis à tenon conique	1
29		900 03 33 0183	Sperrkugel 10mmV-50 DIN 5401	Bille de verrouillage 10mm V-50 DIN 5401	1
30		270 24 0011	Druckfeder	Ressort de pression	1
31		270 24 0049	Sperrkugelführung	Guide de bille de verrouillage	1
32		680m 25 0043	Schaltgabel	Fourchette	2
33		380 29 0044	Schaltgabelschuh	Sabot de fourchette	1
34		680 25 0034	Schaltwelle	Arbre de levier	1
35		680m 25 0060	Anschlagschraube	Vis butée	2
36		900 03 87 1502	Mutter M8x1 DIN 936m6S, vzk.	Ecrou M8x1 DIN936m6S, galv.	2
37		270 32 0038	Abdichtring	Joint torique	1
38		270 32 0037	Büchse	Douille	1
39		900 03 93 3072	Sicherungsring 17x1 DIN 471	Circlip	1
40		-	Gewindestift (siehe Bild 30, Pos. 32)	Goujon (voyez ill. 30, fig. 32)	1
41		-	Mutter (siehe Bild 30, Pos. 33)	Ecrou (voyez ill. 30, fig. 33)	-
42		680 25 0036	Lagerbock	Support	1
43		900 03 87 1305	Mutter M10 DIN 934m6S, vzk.	Ecrou, M10 DIN 934m6S, galv.	2
44		900 03 93 1122	Federring B10 DIN 127 vzk.	Rondelle Grower B10 DIN 127 galv.	2
45		-	Betätigungszylinder (siehe Bild 38, Pos. 117)	Cylindre de commande (voyez ill. 38, fig. 117)	-
46		680 25 0105	Konsole zum Schalter	Console du commutateur	1
47		680 18 0095	Schalter zur Vorderradantrieb-Kontrolleuchte	Commutateur pour lampe temoin de traction avant	1
48		900 03 93 0231	Scheibe 4,3 DIN 127, vzk.	Rondelle 4,3 DIN 127 galv.	2
49		900 03 93 1042	Federring B4 DIN 127 vzk.	Rondelle Grower B4 DIN 127 galv.	2
50		900 03 82 2161	Zylinderschraube M4x30 DIN 84-vzk.	Vis cylindrique M4x30 DIN 84 galv.	2
51		-	Verschraubung (siehe Bild 38, Pos. 148)	Bouchon de fermeture (voyez ill. 38, fig. 148)	1
52		900 03 90 3161	Bolzen 10f8x30x25 vzk.	Axe épaulé 10f8x30x25 galv.	1
53		900 03 93 5009	Scheibe 10 DIN 144 vzk.	Rondelle 10 DIN 144 galv.	1
54		900 03 92 0211	Splint 3x15 DIN 94 vzk.	Goupille fendue 3x15 DIN 94 galv.	1

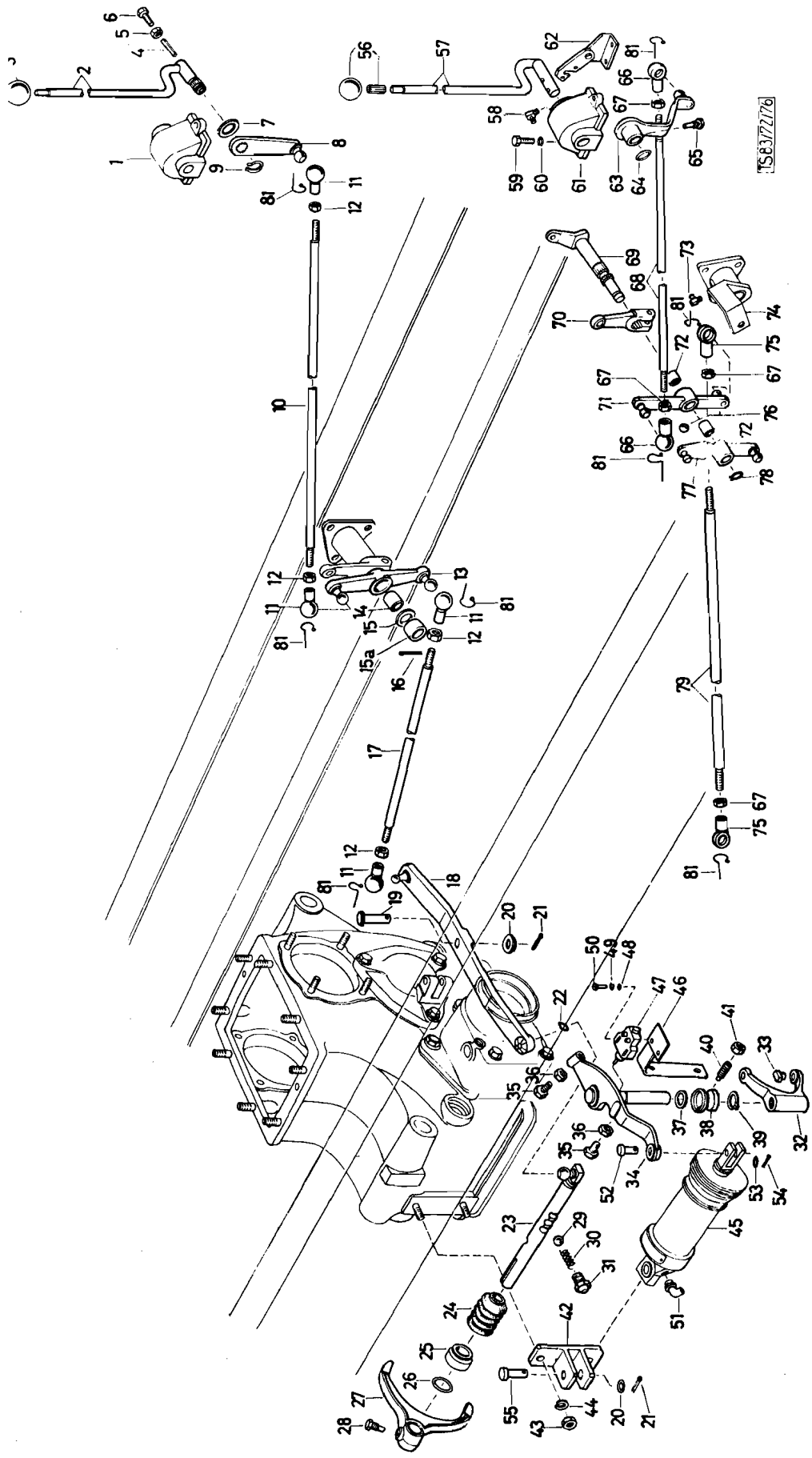
TSB3722/76

	Katalog Catalogue	Baugruppe Gr. d'ensemble	Textseite 147
	Nr. TS 83/72	Nr.	zu Bildseite 33
	STEYR A 680gl 3t 4x4 STEYR A 680g 3t 4x4	Schaltgestänge Timonerie de commande	Texte 147 pour Illustration 33

Fig.	ALN NSA	Art. Nr. des Fabrikanten No d'art. du fabricant		Gegenstand	Objet	Anz. Nb.
55		900 03 90 3214		Bolzen 12h11x45x38 vzk.	Axe épaulé 12h11x45x38 galv.	1
56		680 35 0069	x	Kugelgriff mit Star-Toleranzring	Bouton avec anneau de sureté	1
57		680 27 0074	x	Handhebel	Levier à main	1
58		990 03 96 3114	x	Druckschmierkopf BM8x1 DIN 71412	Graisseur BM8x1 DIN 71412	1
59		900 03 80 2424	x	Schraube M8x25 DIN 933 vzk.	Vis M8x25 DIN 933 galv.	2
60		900 03 93 1102	x	Federring B8 DIN 127 vzk.	Rondelle Grower B8 DIN 127 galv.	2
61		680 18 0025	x	Lager z. Handhebel	Palier du levier à main	1
62		680 27 0082	x	Sperrklinke	Cliquet	1
63		680 27 0085	x	Hebel	Levier	1
64		680 35 0068	x	Scheibe	Rondelle	1
65		270 024 0064	x	Kegelschraube	Vis à tenon conique	1
66		900 03 96 3130	x	Kugelpfanne A16 DIN 71805 vzk.	Cage de rotule A16 DIN 71803 galv.	2
67		900 03 87 1305	x	Mutter M10 DIN 934 vzk.	Ecrou M10 DIN 934 galv.	4
68		586m 28 0010	x	Betätigungsstange	Tige de commande	1
69		-	x	Zwischenwelle (siehe Bild 49, Pos. 76)	Arbre intermediaire (voyez ill.40, fig. 76)	1
70		-		Klemmhebel (siehe Bild 49, Pos. 66)	Levier à serrage (voyez ill. 49, fig. 66)	1
71		680 29 0042	x	Zwischenhebel m. Lagerbüchse z. Nebenabtreibschaltung	Levier intermediaire avec douille pour commande de prise de mouvement	1
72		680g 28 0019	x	Lagerbüchse	Douille de logement	2
73		-		Druckschmierkopf (siehe Bild 49, Pos. 61)	Graisseur (voyez ill. 49, fig. 61)	1
74		-	x	Lagerbock vollst. (siehe Bild 49, Pos. 77)	Palier compl. (voyez ill. 49, fig. 77)	1
75		900 03 96 3626	x	Kugelpfanne B16 DIN 71805 vzk.	Cage de rotule A16 DIN 71805 galv.	2
76		900 03 33 0222	x	Kugel 12mm V DIN 5401	Bille 12 mm V DIN 5401	2
77		680g 28 0007	x	Zwischenhebel m. Lagerbüchse z.	Levier intermediaire avec douille de logement pour commande de boite de transfert	1
78		-	x	Sicherungsring (siehe Bild 49, Pos. 78)	Circlip (voyez ill. 49, fig. 78)	1
79		780 27 0002	x	Schaltstange z. Nebenabtrieb	Tringle de commande de la prise de mouvement	1
80		586 27 0015		Zwischenscheibe	Rondelle intermediaire	1
81		900 03 93 6519		Sicherungsbügel S16 DIN 71805	Palier	6
			x	nur bei Seilwinde	x) seulement quand treuil	

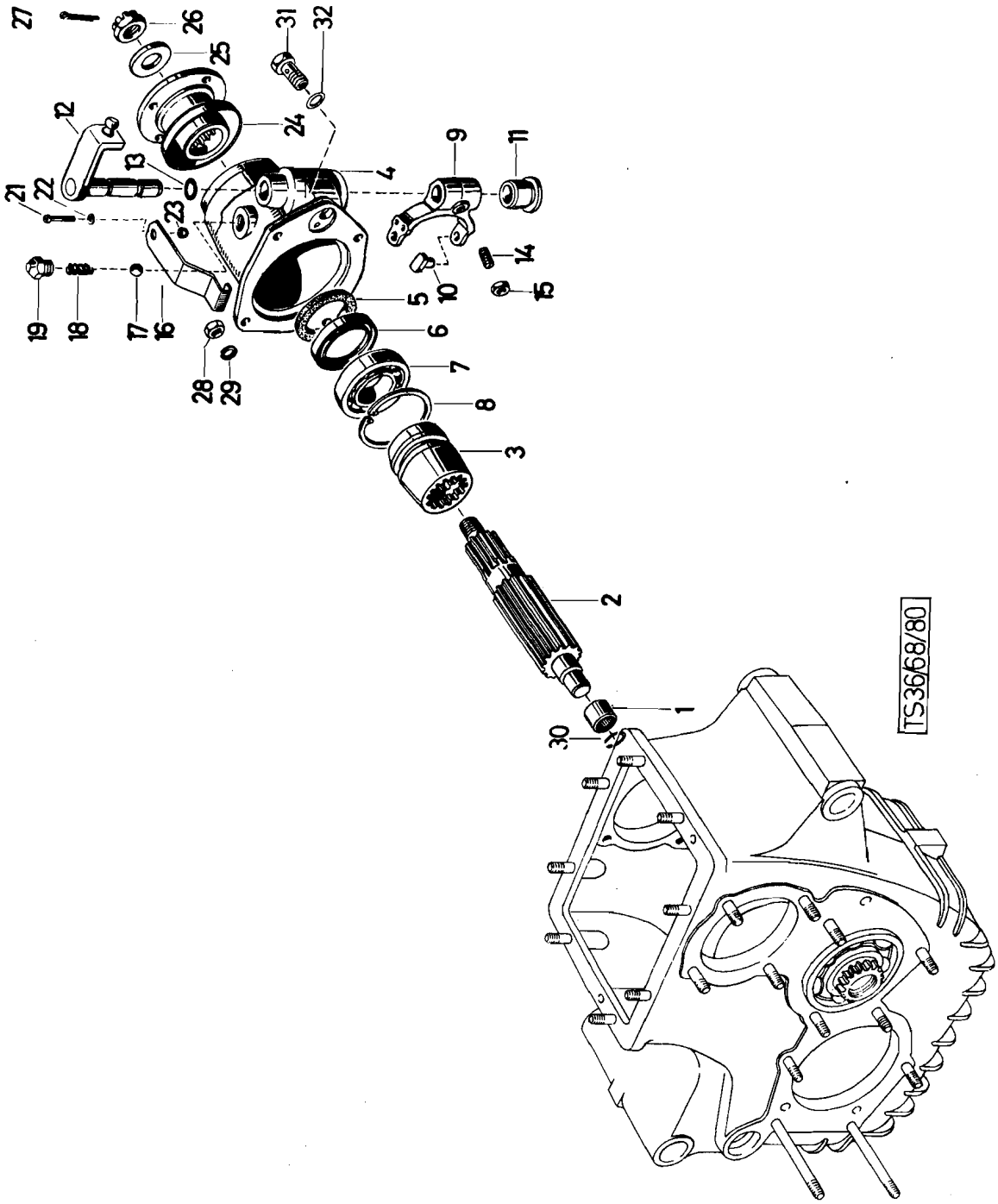
TS36/68/80

	Katalog Catalogue	Baugruppe Gr. d'ensemble	Textseite 149
	Nr. TS 83/72	Nr.	zu Bildseite 34
	STEYR A 680gl 3t 4x4 STEYR A 680g 3t 4x4	Nebenabtrieb Prise de force	Texte 149 pour Illustration 34

Fig.	ALN NSA	Art. Nr. des Fabrikanten No d'art. du fabricant	Gegenstand	Objet	Anz. Nb.
-		680 29 0509	Verteilergetriebe-Nebenabtrieb hinten	Prise de force, arriere	
1		680 29 0035	Nadellager (Dürkopp BH 117/22)	Roulement à aiguilles	1
2		680 29 0033	Abtriebswelle	Arbre conduit	1
3		680 29 0003	Schaltmuffe	Manchon d'accouplement	1
4		680 29 0066	Schaltgehäuse	Carter	1
5		680 29 0024	Dichtungsring (Filz)	Anneau en feutre	1
6		680 29 0006	Radialdichtring	Bague d'étancheite	1
7		900 03 31 1021	Kugellager 6207 DIN 625	Roulement à billes 6207 DIN 625	1
8		900 03 93 4360	Sicherungsring 72x2, 5 DIN 472	Circlip 72x2, 5 DIN 472	1
9		480 29 0017	Schaltgabel	Fourchette	1
10		270 32 0032	Schaltgabelschuh	Sabot de fourchette	2
11		680 29 0004	Lagerbüchse	Douille de logement	1
12		680 29 0030	Schalthebel	Levier de commande	1
13		680 29 0007	Dichtring	Joint	1
14		900 03 90 2478	Gewindestift M8x15 DIN 553m5S	Goujon M8x15 DIN 553m5S	1
15		900 03 87 1252	Mutter M8 DIN 934m6S, vzk.	Ecrou M8 DIN 934m6S, galv.	1
16		680 29 0068	Halteblech zum Kontaktgeber (gilt nur bei Funkwagen)	Tôle d'attache de l'interrupteur (seulement vehicule radio)	1
17		900 03 33 0183	Kugel 10mm VO-50 DIN 5401	Bille 10mm VO-50 DIN 5401	1
18		270 24 0011	Schnapperfeder	Ressort de bonhomme	1
19		270 24 0049	Sperrkugelführung	Guide de bille de verrouillage	1
21		900 03 82 2151	Zylinderschraube M4x25 DIN 84-5S vzk.	Vis cylindrique M4x25 DIN 84-5S galv.	2
22		900 03 93 0231	Scheibe 4, 3 DIN 125 vzk.	Ecrou freiné 4, 3 DIN 125 galv.	2
23		680 18 0051	Sicherheitsmutter	Ecrou freiné	2
24		680 29 0023	Gelenkwellenflansch	Flasque de l'arbre de transmission	1
25		680m 97 0018	Scheibe	Rondelle	1
26		900 03 87 2345	Kronenmutter M16x1, 5 DIN 937m6S, vzk.	Ecrou crénelé M16x1, 5 DIN 937 m6S, galv.	1
27		900 03 92 0337	Splint 4x30 DIN 94 vzk.	Goupille fendue 4x30 DIN 94, galv.	1
28		-	Mutter siehe Bild 30, Pos. 8	Ecrou, voyez ill. 30, fig. 8	
29		-	Federring siehe Bild 30, Pos. 9	Rondelle elastique ill. 30, fig. 9	

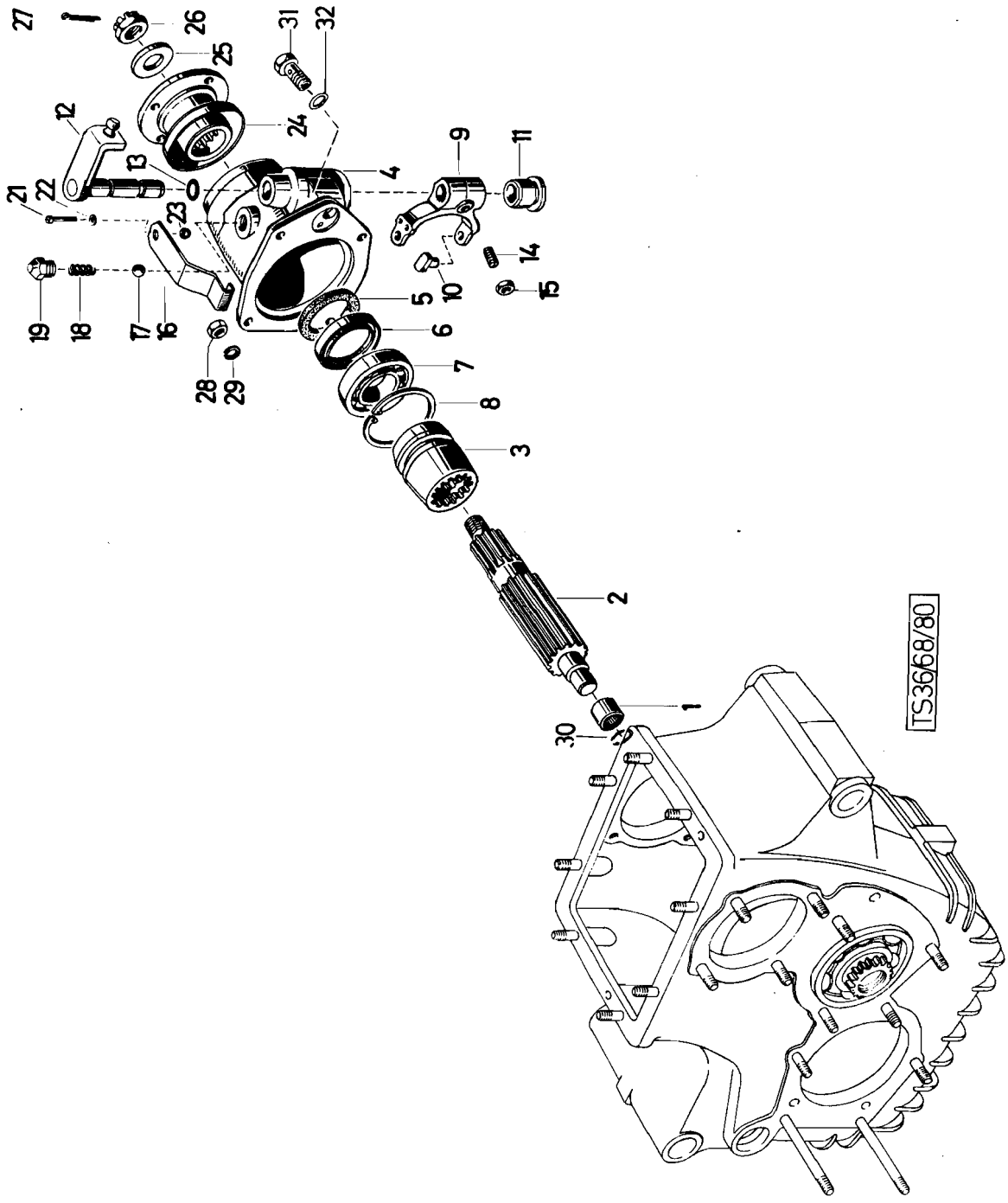
27
26
31
32
25
12
24
9
11
13
4
21
22
23
14
10
15
19
18
17
16
5
6
28
29
7
8
3
2
1
30
TS3668/80

Katalog Catalogue	Baugruppe Gr. d'ensemble	Textseite 151
Nr. TS 83/72	Nr.	zu Bildseite 34
STEYR A 680g13t 4x4 STEYR A 680g 3t 4x4	Nebenabtrieb Prise de force	Texte 131 pour Illustration 34

Fig.	ALN NSA	Art. Nr. des Fabrikanten No d'art. du fabricant	Gegenstand	Objet	Anz. Nb.
30		900 03 93 6216	Federring 16 DIN 9045	Rondelle élastique 16 DIN 9045	1
31		900 03 96 2612	Hohlschraube A6 DIN 7623 vzk.	Vis creuse A6 DIN 7623 galv.	1
32		900 03 09 8013	Dichtring A12x18 DIN 7603	Joint A12x18 DIN 7603	1

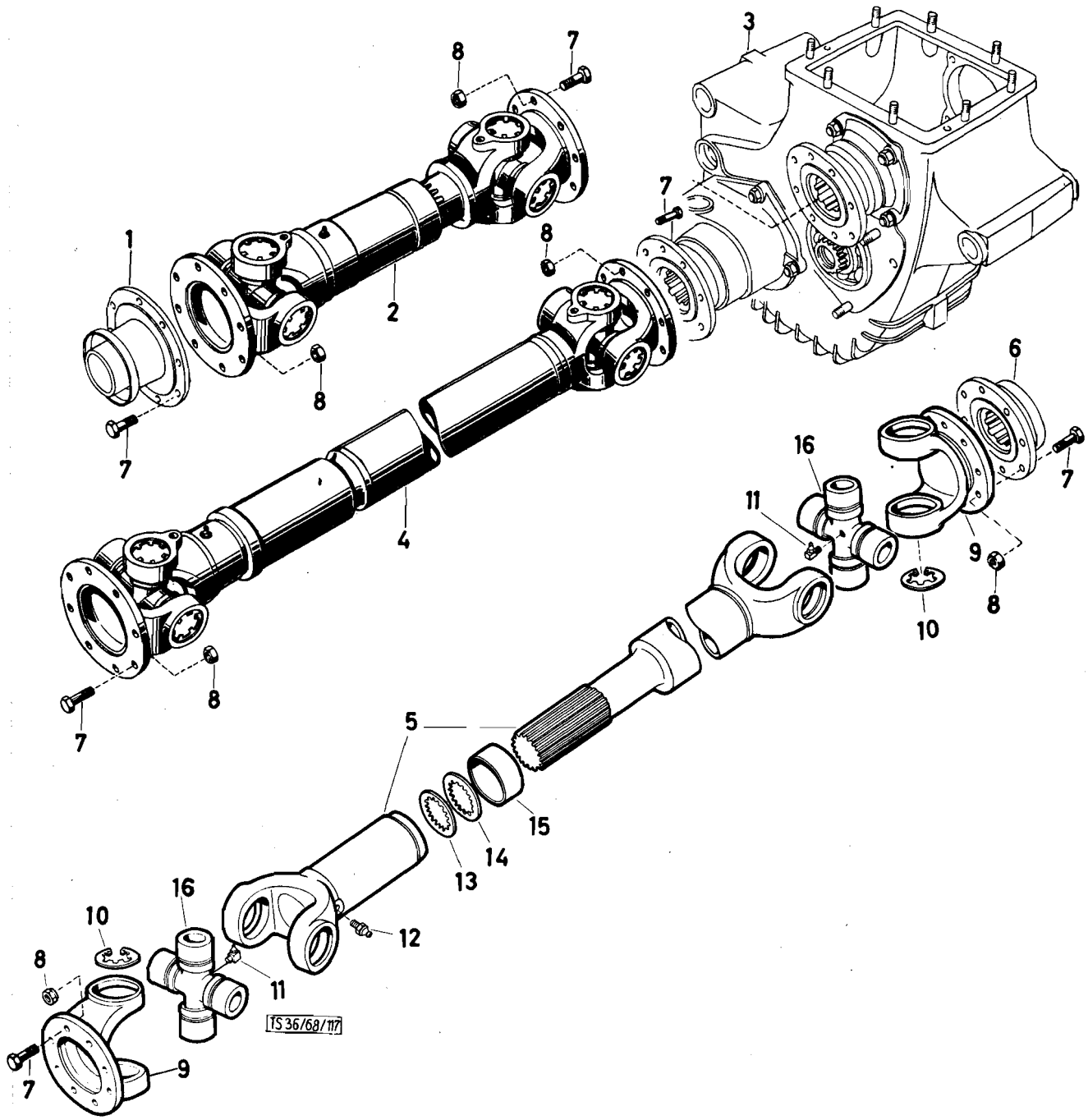
1
2
3
4
5
6
7
8
9
10
11
12
13
14
15
16
TS 36/68/117

Katalog Catalogue	Baugruppe Gr. d'ensemble	Textseite 153
Nr. TS 83/72	Nr.	zu Bildseite 35
STEYR A 680gl 3t 4x4 STEYR A 680g 3t 4x4	Gelenkwellen Arbres de transmission	Texte 153 pour Illustration 35

Fig.	ALN NSA	Art. Nr. des Fabrikanten No d'art. du fabricant	Gegenstand	Objet	Anz. Nb.
1		-	Flansch am Getriebe (siehe Bild 28, Pos. 32)	Flasque à la boite de vitesses (voyez ill. 28, fig. 32)	-
2		680 31 0090	Gelenkkupplung vollst. zwischen Getriebe und Verteilergetriebe	Arbre de transmission à joint de Cardan compl. entre b. de vit. et boite transfert	1
3		-	Verteilergetriebe	Boite transfert	-
4		680 31 0087	Gelenkwelle zwischen Verteilergetriebe und Vorderachse	Arbre de transmission entre boite transfert et essieu avant	1
5		680 31 0089	Gelenkwelle zwischen Verteilergetriebe und Hinterachse (A 680g)	Arbre de transmission entre boite transfert et essieu arrière (A680g)	1
5		680 31 0106	Gelenkwelle zwischen Verteilergetriebe und Hinterachse (A 680gl)	Arbre de transmission entre boite transfert et essieu arriere (A680gl)	1
6		-	Flansch a.d. Hinterachse (siehe Bild 37, Pos. 45)	Flasque à l'essieu arrière (voyez ill. 37, fig. 45)	1
7		780 31 0031	Sechskantschraube	Vis	48
8		900 03 88 8615	Sechskantmutter (selbstsichernd) M10x 1 DIN 982	Ecrou (freiné) M10x1 DIN 982	48
9		780 31 0714	Flansch	Flasque	6
10		780 31 0707	Sicherungsring	Circlip	24
11		900 03 96 3115	Schmierring CM8x1 DIN 71412	Graisseur CM8x1 DIN 71412	6
12		900 03 96 3122	Schmiernippel AM10x1 DIN 71412	Graisseur AM10x1 DIN 71412	3
13		780 31 0710	Seitenblech	Tôle laterale	3
14		780 31 0709	Profildichtung	Joint profilé	6
15		780 31 0708	Dichtkappe	Capuchon	3
16		780 31 0712	Zapfenkreuz	Joint Cardan	6

Hinterachse - Pont arriere

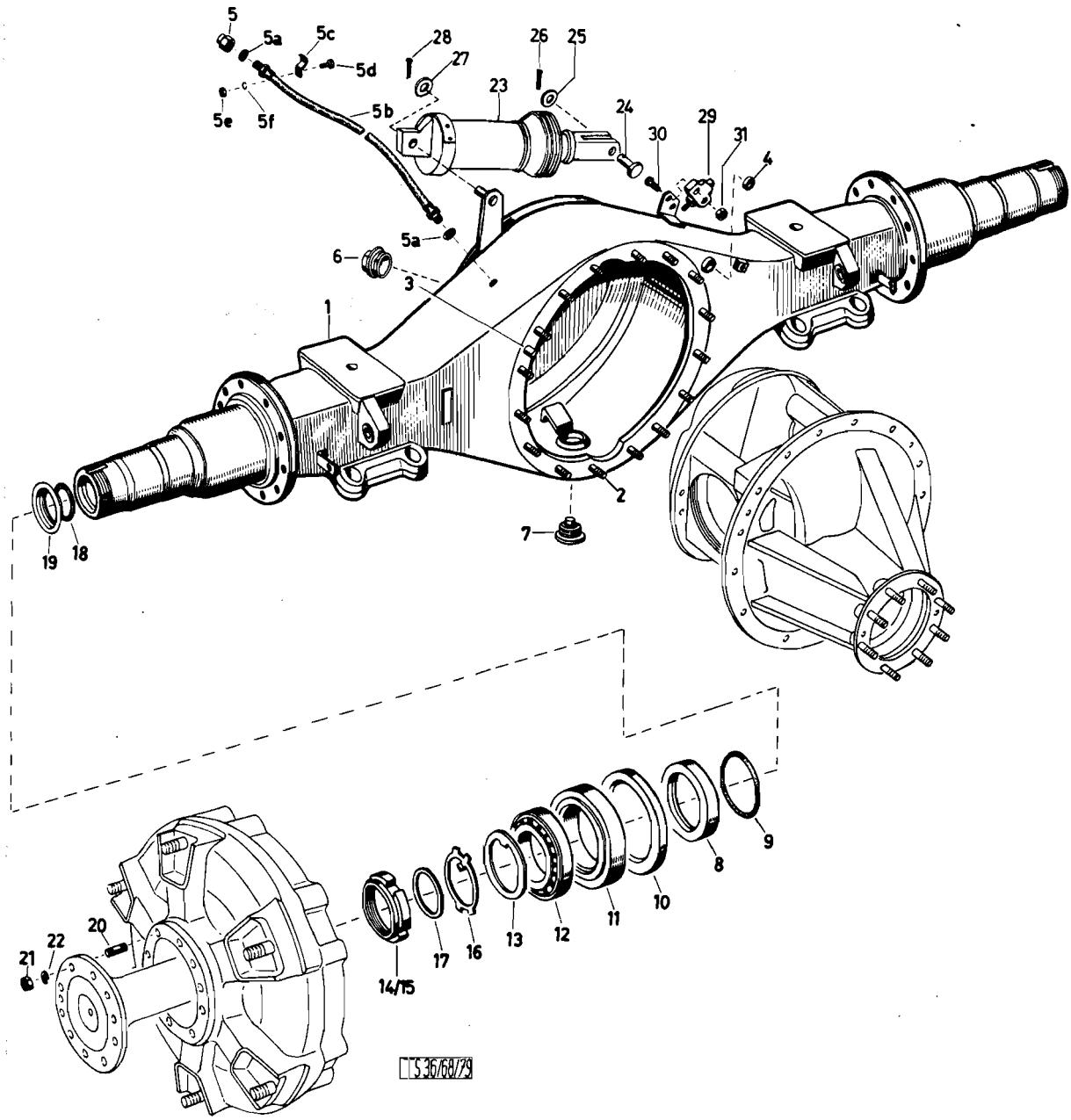
5
5a
5c
28
26
25
5d
27
23
5e
5f
5b
24
30
29
31
4
5a
6
3
1
2
7
19
18
20
22
21
14/15
17
16
13
12
11
10
8
9
S 36/68/79

	Katalog Catalogue	Baugruppe Gr. d'ensemble	Textseite 157
	Nr. TS 83/72	Nr.	zu Bildseite 36
	STEYR A 680gl 3t 4x4 STEYR A 680g 3t 4x4	Hinterachsbrücke Pont arrière	Texte 157 pour Illustration 36

Fig.	ALN NSA	Art. Nr. des Fabrikanten No d'art. du fabricant	Gegenstand	Objet	Anz. Nb.
-		680g 3 30 0601	Hinterachse, ohne Federn einbaufertig	Essieu arrière sans ressorts, prêt au montage	1
1		680 33 0607	Hinterachsbrücke 680 33 144 vollst. (Pos. 1-4)	Pont arrière compl. 680 33 144 (fig. 1-4)	1
2		900 03 81 3523	Stiftschraube M10x25 DIN 939m8G, vzk.	Goujon M10x25 DIN 939m8G galv.	16
3		900 03 90 1506	Zylinderstift 10m6x14 DIN 7	Cheville cylindrique 10m6x14 DIN DIN 7	1
4		900 03 98 9480	Kernlochverschluß 17 KN 564	Pastille de dessablage 17 KN 564	1
5		680 33 0096	Entlüfter	Purgeur d'air	1
5a		900 03 09 8012	Dichtring A12x16 DIN 7603 Cu	Joint en cuivre A12x16 DIN 7603 Cu	2
5b		680 33 0098	Niederdruckschlauchleitung	Tuyau flexible pour basse pression	1
5c		900 03 49 9811	Bride 1x12 DIN 72571 vzk.	Bride 1x12 DIN 72571 galv.	1
5d		900 03 80 2218	Schraube M5x15 DIN 933m8G, vzk.	Vis M5x15 DIN 933m8G, galv.	1
5e		900 03 87 1222	Mutter M5 DIN 934m5S, vzk.	Ecrou M5 DIN 934m5S, galv.	1
5f		900 03 93 1062	Federring B5 DIN 127 vzk.	Rondelle Grower B5 DIN 127 galv.	1
6		790 00 33 0017	Verschlußzapfen	Bouchon	1
7		586 33 0065	Ablaßschraube m. Magnet	Bouchon de vidande avec aimant	1
8		680 34 0127	Anlaufring	Anneau de glissement	2
9		586 34 0008	Dichtring GSM-O-Ring HN 340 Ru 85x96	Joint torique GSM-O Anneau HN 340 Ru 85x96	2
10		900 03 07 4663	Radialdichtring C140x160x13 DIN 3760	Bague d'étancheite C140x160x13 DIN 3760	2
11		900 03 32 6150	Kegelrollenlager 32217 DIN 720	Roulement à rouleaux coniques	2
12		900 03 32 6048	Kegelrollenlager 30216 DIN 720	Roulement à rouleaux coniques	2
13		680 42 0080	Zwischenring	Anneau intermediaire	2
14		680 34 0013	Nutmutter rechts	Ecrou à encoches droite	1
15		680 34 0014	Nutmutter links	Ecrou à encoches gauche	1
16		680 34 0015	Sicherungsblech	Tôle d'arrêt	2
17		680 34 0016	Einstellscheibe 0,1 mm	Rondelle de réglage 0,1 mm	B
17		680 34 0017	Einstellscheibe 0,2 mm	Rondelle de réglage 0,2 mm	B
17		680 34 0018	Einstellscheibe 1,0 mm	Rondelle de réglage 1,0 mm	B
17		680 34 0019	Einstellscheibe 1,5 mm	Rondelle de réglage 1,5 mm	B

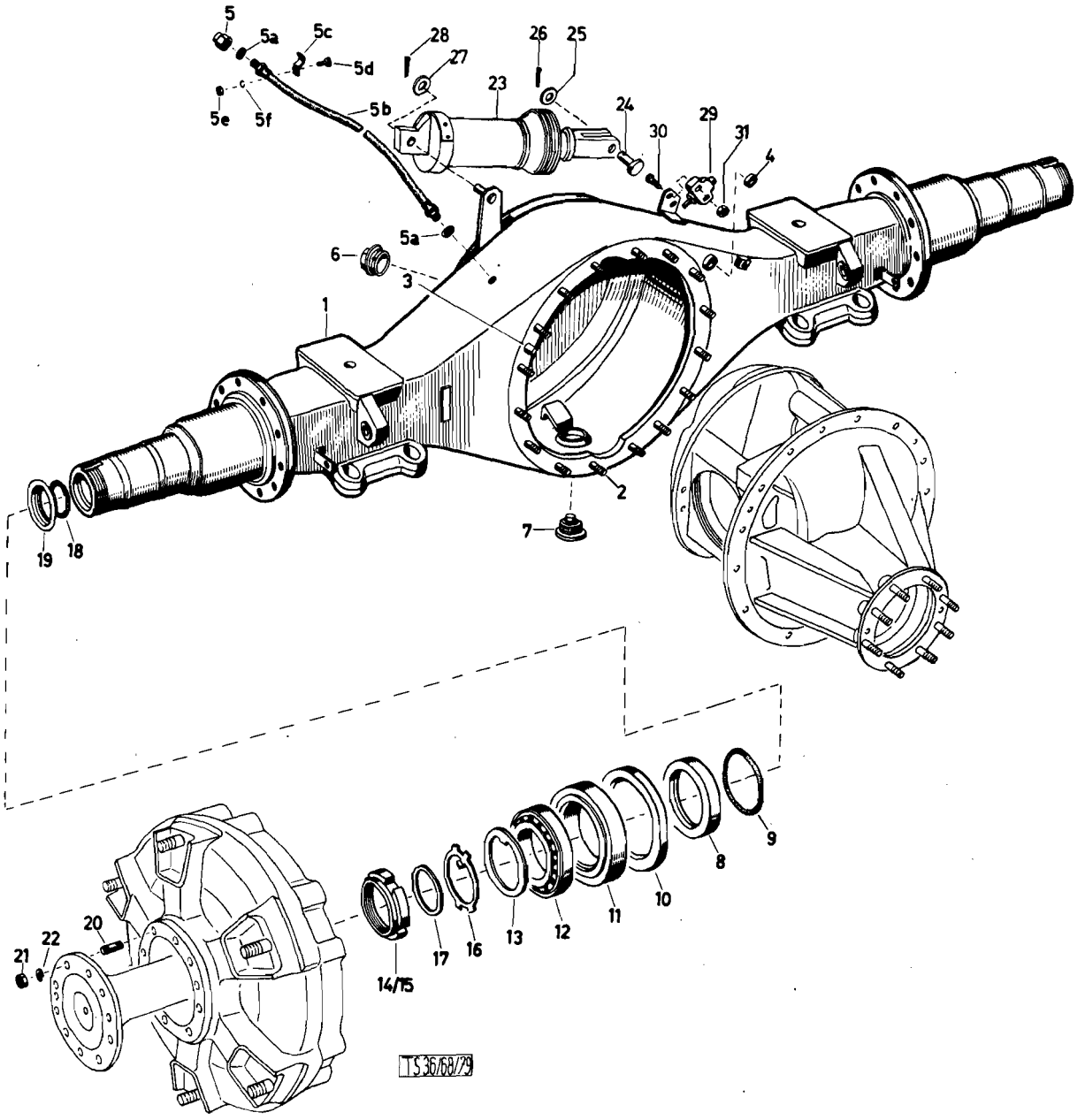
5
5a
5c
28
26
25
5d
27
23
5e
5f
5b
24
30
29
31
4
5a
6
3
1
2
7
19
18
9
8
10
11
12
13
17
16
14/15
20
22
21
TS 36/68/29

Fig.	ALN NSA	Art. Nr. des Fabrikanten No d'art. du fabricant	Gegenstand	Objet	Anz Nb
18		780 34 0172	Dichtring	Joint	2
19		586 34 0091	Abdichttopf	Pot d'étanchement	2
20		380 9 41 0064	Stiftschraube	Goujon	20
21		900 03 87 133	Mutter M14x1, 5 DIN 934m6S, vzk.	Ecrou M14x1, 5 DIN 934m6S, galv.	20
22		900 03 93 1162	Federring B14 DIN 127 vzk.	Rondelle Grower B14 DIN 127 galv.	20
23		-	Betätigungszylinder (siehe Bild 38, Pos.117)	Cylindre de travail(voyez ill. 38 fig. 117)	1
24		900 03 90 3154	Bolzen 10f8x30x25 DIN 1434 vzk.	Axe épaulé 10f8x30x25 DIN 1434 galv.	1
25		900 03 93 5009	Scheibe 10 DIN 1440 vzk.	Rondelle 10 DIN 1440 galv.	1
26		900 03 92 0211	Splint 3x15 DIN 94 vzk.	Goupille fendue 3x15 DIN 94 galv.	1
27		900 03 93 5013	Scheibe 12 DIN 1440 vzk.	Rondelle 12 DIN 1440 galv.	1
28		900 03 92 0317	Splint 4x20 DIN 94 vzk.	Goupille fendue 4x20 DIN 94 galv.	1
29		680 18 0095	Schalter z. Ausgleichsperre-Kontroll-leuchte	Commutateur pour lampe témoin de blocage de diff.	1
30		900 03 82 2151	Zylinderschraube AM4x25 DIN 84 vzk.	Vis cylindrique AM4x25 DIN 84 galv.	2
31		900 03 88 8719	Mutter M4 DIN 985-6	Ecrou (freiné) M4 DIN 985-6	2

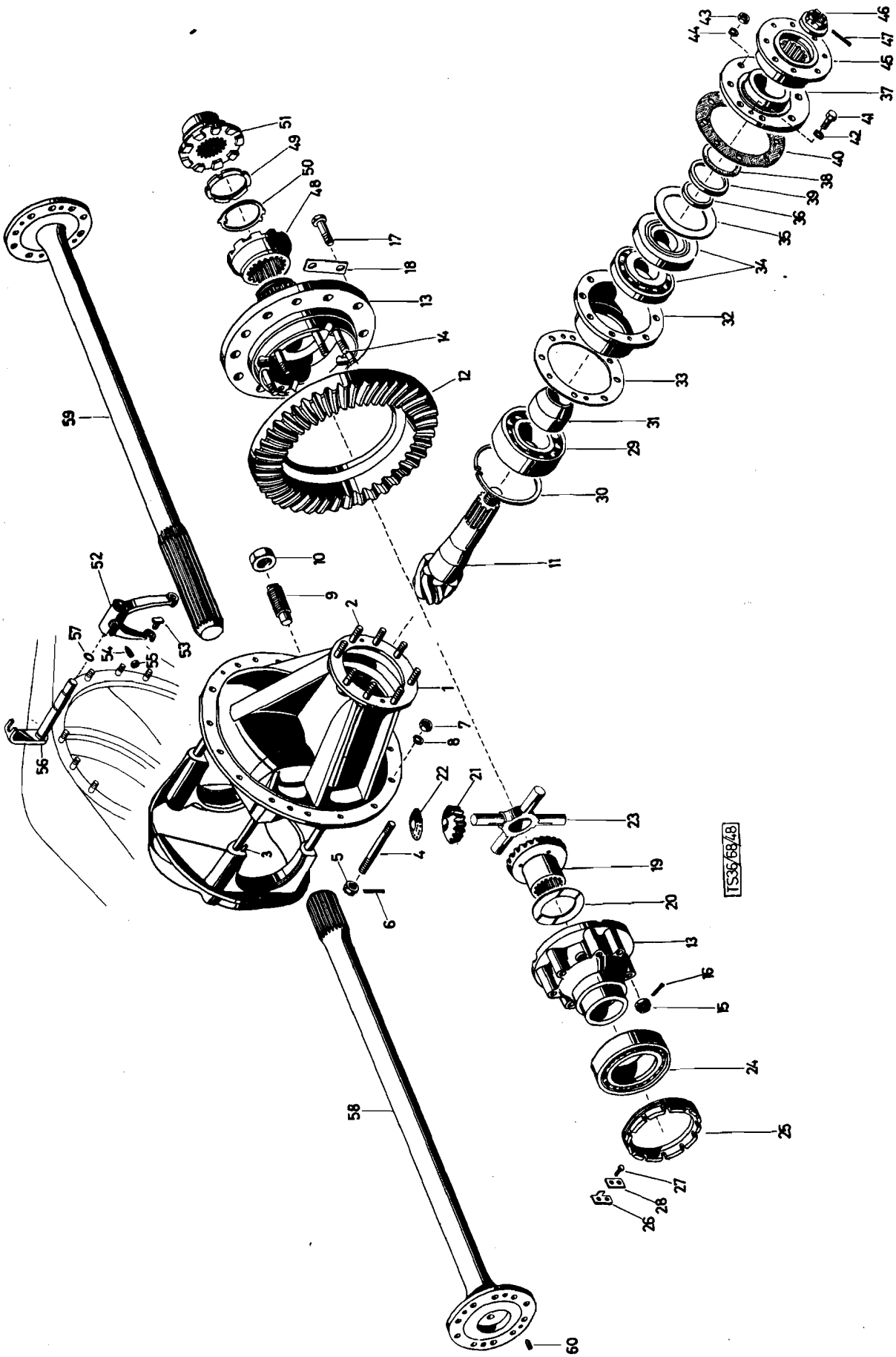
TS36/6848

	Katalog Catalogue	Baugruppe Gr. d'ensemble	Textseite 161 zu Bildseite 37
	Nr. TS 83/72	Nr.	Texte 161 pour Illustration 37
	STEYR A 680g 3t 4x4 STEYR A 680gl 3t 4x4	Hinterachsantrieb Commande du pont arrière	

Fig.	ALN NSA	Art. Nr. des Fabrikanten No d'art. du fabricant	Gegenstand	Objet	Anz. Nb.
-		586 32 0502	Hinterachsgehäuse m. eingebauten Ausgleichsgetriebe u. Antriebskegelrädern	Carter de l'essieu arr. av diff. et couple d'attaque	1
1		586 32 0601	Hinterachsgehäuse 586 32 11 m. Lagerbrücke 680 32 50 u. Schrauben, Pos 1-5	Carter de l'essieu arr. av couvercle de palier et vis, fig-1-5	1
2		900 03 81 3655	Stiftschraube M12x45 DIN 939m8G vzk.	Goujon M12x45 DIN 939m8G, galv.	8
3		900 03 90 1420	Zylinderstift 8m6x20 DIN 7	Cheville cylindrique 8m6x20 DIN 7	2
4		900 03 81 3890	Stiftschraube M16x1, 5x14S DIN 939 m8G vzk.	Goujon M16x1, 5x14S DIN 939 m8G, galv.	4
5		900 03 87 2263	Kronenmutter M16x1, 5 DIN 935m6S vzk.	Ecrou crénelé M16x1, 5 DIN 935 m6S, galv.	4
6		900 03 92 0337	Splint 4x30 DIN 94 vzk.	Goupille fendue 4x32 DIN 94 galv.	4
7		900 03 87 1305	Mutter M10 DIN 934m6S, vzk.	Ecrou M10 DIN 934m6S, galv.	16
8		900 03 93 1122	Federring B10 DIN 127 vzk.	Rondelle Grower B10 DIN 127 galv.	16
9		680 32 0045	Abstützschraube	Vis d'appui	1
10		900 03 87 1578	Mutter M24x1, 5 DIN 936m6S, vzk.	Ecrou M24x1, 5 DIN 936m8S, galv.	1
11		586 32 0604	Antriebskegelrad 7/43 nur mit Tellerrad 586 32 28	Pignon d'attaque 7/43 seulement av. couronne dentée 586 32 28	1
12		586 32 0604	Tellerrad 43/7	Couronne dentée 43/7	1
13		680 32 0603	Ausgleichsgehäuse rechts u. links 680 32 85/43 vollst. (Pos. 13-15)	Boitier de diff. droite et gauche 680 32 85/43 compl. (fig-13-15)	1
14		900 03 81 3773	Stiftschraube M14x1, 5x80S DIN 939 m10k vzk.	Goujon M14x1, 5x80S DIN 939 M10K galv.	8
15		900 03 87 2247	Kronenmutter M14x1, 5 DIN 935m6S vzk.	Ecrou crénelé M14x1, 5 DIN 935 m6S, galv.	8
16		900 03 92 0237	Splint 3x28 DIN 94 vzk.	Goupille fendue 3x28 DIN 94 galv.	8
17		680 32 0019	Schraube	Vis	12
18		680 32 0047	Sicherungsblech	Tôle d'arrêt	6
19		380 9 32 0141	Großes Ausgleichskegelrad	Grand satellite	2
20		380 9 32 0169	Zwischenscheibe 4, 9 mm	Rondelle intermédiaire 4, 9mm	B
20		180 32 0012	Zwischenscheibe 5 mm	Rondelle intermédiaire 5 mm	2
20		180 32 0131	Zwischenscheibe 5, 2 mm	Rondelle intermédiaire 5, 2 mm	3
20		180 32 0132	Zwischenscheibe 5, 3 mm	Rondelle intermédiaire 5, 3 mm	3
21		180 32 0014	Kleines Ausgleichskegelrad	Petit satellite	4

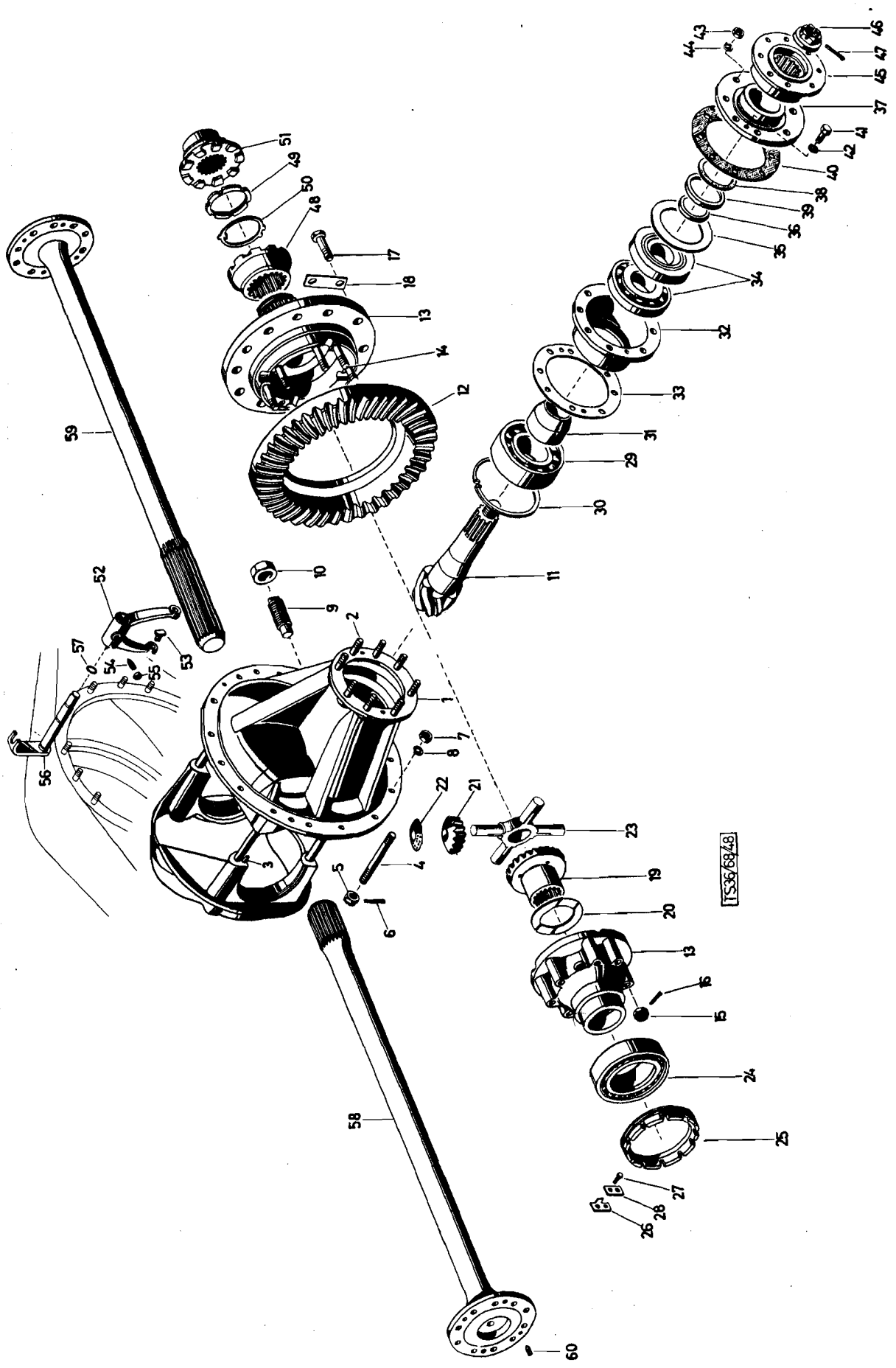
TS36848

Fig.	ALN NSA	Art. Nr. des Fabrikanten No d'art. du fabricant	Gegenstand	Objet	Anz. Nb.
22		180 32 0015	Zwischenblech	Tôle intermédiaire	4
23		586 32 0047	Ausgleichsstern	Croisillon des satellites	1
24		900 03 32 6148	Kegelrollenlager 32216 DIN 720	Roulement à rouleaux coniques 32216 DIN 720	2
25		380 9 32 0159	Gewindering	Bague filetée	2
26		680 32 0046	Sicherungsbügel	Etrier d'arrêt	2
27		900 03 80 2321	Schraube M6x16 DIN 933m8G, vzk.	Vis M6x16 DIN 933m8G, galv.	4
28		380 9 32 0161	Sicherungsblech	Tôle d'arrêt	2
29		900 03 32 4037	Zylinderrollenlager N 2312 B DIN 5412	Roulement à rouleaux cylindriques N 2312 B DIN 5412	1
30		586 32 0048	Sicherungsring	Circlip	1
31		586 32 0014	Distanzbüchse	Douille entretoise	1
32		586 32 0013	Lagerbüchse	Boitier de logement	1
33		680 32 0059	Einstellscheibe 0,1 mm	Rondelle de réglage 0,1 mm	B
33		680 32 0060	Einstellscheibe 0,15 mm	Rondelle de réglage 0,15 mm	B
33		680 32 0061	Einstellscheibe 0,4 mm	Rondelle de réglage 0,4 mm	B
33		680 32 0062	Einstellscheibe 1,00 mm	Rondelle de réglage 1,0 mm	B
34		586 32 0018	Kegelrollenlager (Timken 55196-55-437)	Roulement à rouleaux coniques (Timken 55196-55437)	2
35		680 32 0066	Einstellscheibe 0,1 mm	Rondelle de réglage 0,1 mm	B
35		680 32 0067	Einstellscheibe 0,15 mm	Rondelle de réglage 0,15 mm	B
35		680 32 0068	Einstellscheibe 0,4 mm	Rondelle de réglage 0,4 mm	B
35		680 32 0069	Einstellscheibe 1,0 mm	Rondelle de réglage 1,0 mm	B
36		586 32 0064	Zwischenring	Anneau intermédiaire	1
37		680G 32 0003	Abschlußdeckel	Couvercle	1
39		900 03 07 4347	Wellendichtring 60x80x13 Götze REDR	Bague d'étancheite 60x80x13	1
40		680 32 0058	Dichtring	Joint	1

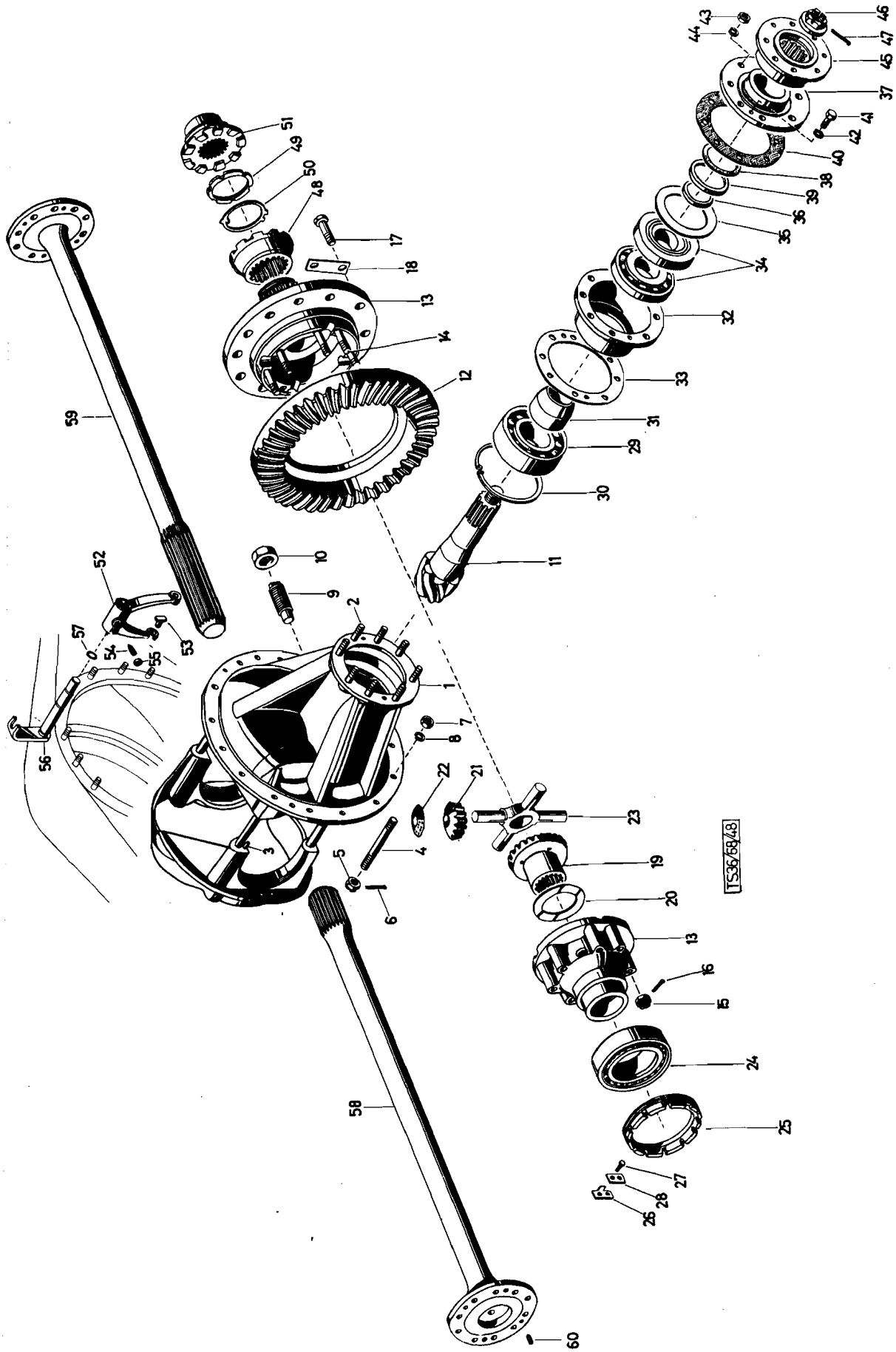
TS36/68/48

Katalog Catalogue	Baugruppe Gr. d'ensemble	Textseite 165 zu Bildseite 37
Nr. TS 83/72	Nr.	Texte 165 pour Illustration 37
STEYR A 680g 3t 4x4 STEYR A 680gl 3t 4x4	Hinterachsantrieb Commande du pont arrière	

Fig.	ALN NSA	Art. Nr. des Fabrikanten No d'art. du fabricant	Gegenstand	Objet	Anz. Nb
41		900 03 80 2523	Schraube M10x25 DIN 933m8Gvzk.	Vis M10x25 DIN 933m8G, galv.	2
42		900 03 93 1122	Federring B10 DIN 127 vzk.	Rondelle Grower B10 DIN 127 galv.	2
43		900 03 87 1319	Mutter M12 DIN 934m6S, vzk.	Ecrou M12 DIN 934m6S, galv.	8
44		900 03 93 1142	Federring B12 DIN 127 vzk.	Rondelle Grower B12 DIN 127 galv.	8
45		380 25 0015	Flansch m. Spritzblech	Flasque avec déflecteur	1
46		680 32 0012	Bundmutter	Ecrou à collet	1
47		900 03 92 0442	Splint 5x55 DIN 94 vzk.	Goupille fendue 5x55 DIN 94 galv.	1
48		380 9 32 0155	Schaltklaue	Manchon à crabots	1
49		380 9 32 0157	Nutmutter	Ecrou à encoches	1
50		380 9 32 0158	Sicherungsblech	Tôle d'arrêt	1
51		380 9 32 0156	Schaltmuffe	Manchon d'accouplement	1
52		680 32 0054	Schaltgabel	Fourchette	1
53		380 9 32 0024	Schaltgabelschuh	Sabot de fourchette	2
53A		900 03 92 0211	Splint 3x15 DIN 94 vzk.	Goupille fendue 3x15 DIN 94 galv.	2
54		900 03 90 2479	Gewindestift M8x18 DIN 553m5S	Goujon M8x18 DIN 553m5S	1
55		900 03 87 1252	Mutter M8 DIN 934m6S, vzk.	Ecrou M8 DIN 934m6S, galv.	1
56		680 33 0040	Hebel zur Ausgleichssperre	Levier de commande du blocage de diff.	1
57		680m 32 0015	GMS-O-Ring (HN 340 RU 14x20)	Joint torique (HN 340 RU 14x20)	1
58		680 34 0138	Hinterachswelle rechts	Arbre de roue droite	1
59		680 34 0139	Hinterachswelle links	Arbre de roue gauche	1
60		900 03 80 2503	Schraube M10x12 DIN 933m8G	Vis, M10x12 DIN 933m8G	6
61		900 03 93 0271	Scheibe 10,5 DIN 125 vzk.	Rondelle 10,5 DIN 125 galv.	4

Bremsanlage -
Installation de freinage

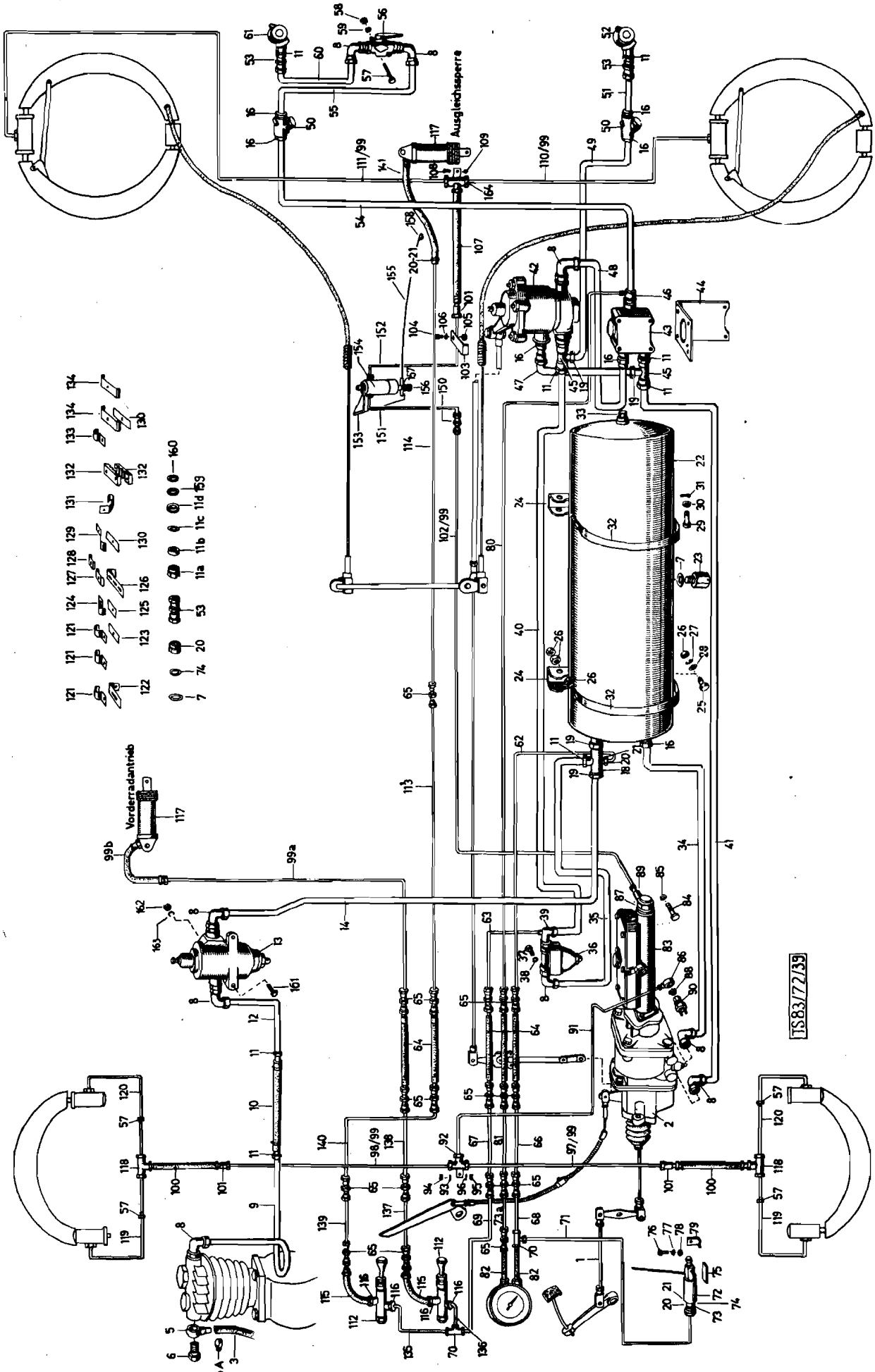
Ausgleichsperre
Vorderradantrieb
TS83/72/39

Katalog Catalogue Nr.	Baugruppe Gr. d'ensemble Nr.	Textseite 169 zu Bildseite 38
STEYR A680g 3t 4x4	Bremsanlage Installation de freinage	Texte 169 pour Illustration 38

Fig.	ALN NSA	Art. Nr. des Fabrikanten No d'art. du fabricant		Gegenstand	Objet	Anz. Nb.
1		-		Bremsfußhebelgestänge (siehe Bild 49)	Tringlerie de frein au pied (voyez ill. 49)	1
2		-		Druckluftbremsgerät (siehe Bild 39)	Appareil servo-frein (voyez ill.39)	1
3		680 36 0410		Verbindungsschlauch	Tuyau de connexion	1
4		900 03 59 9430		Schlauchbride 20 KN 163	Collier 20 KN 163	2
4A		900 03 59 9437		Schlauchbinder KN 163	Collier de serrage	2
5		780 36 0035		Ansaugstück	Pièce d´aspiration	1
6		180a 36 0111		Hohlschraube (Westinghouse 0 01 016 9014)	Vis creuse (Westinghouse 0 01 016 9014)	1
7		900 03 09 8026		Dichtring A22x27 DIN 7603Cu	Joint en cuivre A22x27 DIN 7603Cu	12(10)
8		900 03 55 9647		Winkelverschraubung BM22x1,5 DIN 74301	Raccord BM22x1,5 DIN 74301	8
9		680 36 0145		Rohrleitung	Conduite	1
10		480a 36 0061		Bremsschlauch	Tuyau flexible	1
11		-		Rohranschluß (Pos.11a-11d)	Raccord (fig. 11a-11d)	9
11a		900 03 55 9520		Überwurfmutter AM22x1,5 DIN 74297	Ecrou raccord AM22x1,5 DIN74297	28
11b		900 03 55 9562		Schneidring L15 DIN 3861	Bague de sertissage L15 DIN 3861	28
11c		900 03 55 9538		Druckring C15 DIN 74297	Bague de pression C15 DIN 74297	28
11d		900 03 55 9539		Dichtring D12 DIN 74297	Joint D12 DIN 74297	28
12		680g 36 0072		Rohrleitung	Conduite	
13		680g 36 0006	x	Komb. Druckregler (Westinghouse-Bern A 293 01) (siehe Bild 40)	Régulateur combiné (Westinghouse-Bern A 293 01) (voyez ill.40)	1
14		680g 36 0076		Rohrleitung (ab Fzg. Nr. 1111)	Conduite (à partir du véh. 1111)	1
16		900 03 55 9751		Übergangsstück A15 DIN 74299	Réducteur A15 DIN 74299	9
18		880 36 0169		Kreuzstück Grau 32 0339 09	Raccord en T Grau 32 0339 09	1
19		900 03 55 9547		Flache Sechskantmutter M22x1,5 DIN 74305	Ecrou plat M22x1,5 DIN 74305	17
20		900 03 55 9516		Überwurfmutter AL6 DIN 3870	Ecrou raccord AL 6 DIN 3870	54
21		900 03 55 9561		Schneidring L6 DIN 3861	Bague de sertissage L6 DIN 3861	54
22		680g 36 0069		Luftbehälter (246 Øx850 lg. 37 l)	Réservoir d´air (246 Øx850 lg.37 l)	1
23		680g 36 0032	x	Kondensablaßventil	Soupape de purge	1
24		680 36 0012		Halter z. Luftbehälter	Attache du réservoir	2
			x	= v. GRD beigestellt	x = livré par GRD	

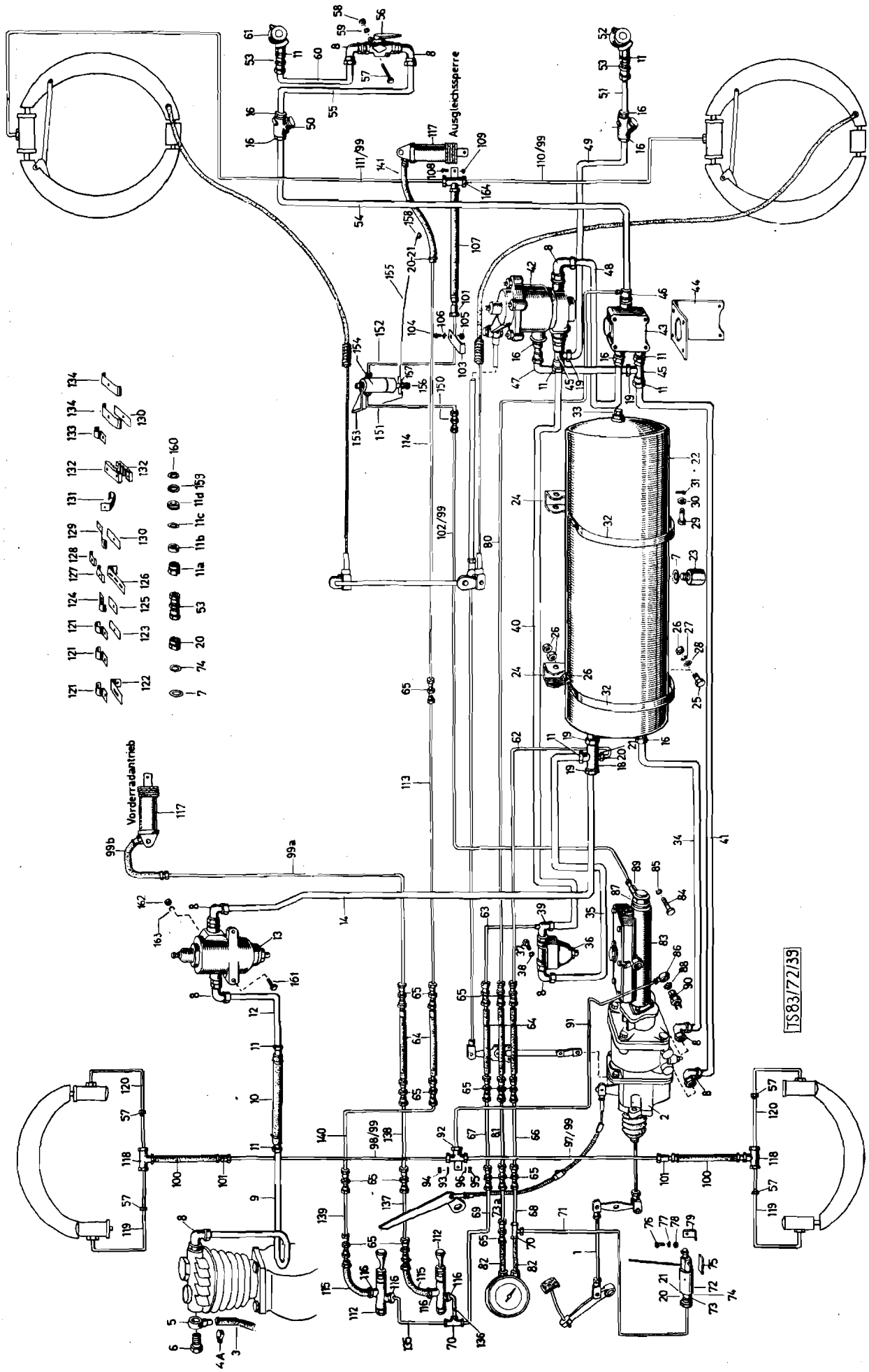
Ausgleichssperre
Vorderradantrieb
TS83/72/39

Katalog Catalogue Nr.	Baugruppe Gr. d'ensemble Nr.	Textseite 171 zu Bildseite 38 Texte 171 pour Illustration 38
STEYR A680g 3t 4x4	Bremsanlage Installation de freinage	

Fig.	ALN NSA	Art. Nr. des Fabrikanten No d'art. du fabricant		Gegenstand	Objet	Anz. Nb.
25		900 03 80 2527		Schraube M10x30 DIN 933m8G, vzk.	Vis M10x30 DIN 933m8G, galv.	2
26		900 03 87 1305		Mutter M10 DIN 934m6S, vzk.	Ecrou M10 DIN 934m6S, galv.	10
27		900 03 93 1122		Federring B10 DIN 127, vzk.	Rondelle Grower B10 DIN 127, galv.	4
28		680g 55 0017		Scheibe	Rondelle	3
29		900 03 90 3149		Bolzen m. kleinem Kopf 10h11x50x42 DIN 1434 vzk.	Axe avec petit épaulement 10h11x50x42 DIN 1434 galv.	1
30		900 03 93 0271		S heibe 10,5 DIN 125 Fl. St. vzk.	Rondelle 10,5 DIN 125	2
31		900 03 93 0211		Splint 3x15 DIN 94 Fl.St. vzk.	Goupille fendue 3x15 DIN 94	2
32		680 36 0017		Spannband	Bande de serrage	2
33		900 03 96 2038		Verschlußschraube AM22x1,5 DIN 7604 vzk., bis Fzg. Nr. 1637	Bouchon de fermeture AM22x1,5 DIN 7604 galv.	1
33		990 14 36 0252		Prüfanschluß, ab Fzg. Nr. 1638	Raccord pour réglage	1
34		680g 36 0009		Rohrleitung	Conduite	1
35		680g 36 0012		Rohrleitung	Conduite	1
36		680g 36 0011	x	Drucksicherungsventil (siehe Bild 41)	Soupape de maintien de pression (voyez ill.41)	1
37		900 03 80 2419		Schraube M8x20 DIN 933m8G, vzk.	Vis M8x20 DIN 933m8G, galv.	1
38		900 03 93 1102		Federring B8 DIN 127, vzk.	Rondelle Grower B8 DIN 127, galv.	1
39		880 36 0168		Winkelschraubung	Raccord coudé	1
40		680g 36 0013		Rohrleitung	Conduite	1
41		680g 36 0018		Rohrleitung	Conduite	1
42		680g 36 0010	x	Anhängerbremsventil Grau 329 005 00 (GL 803-) (siehe Bild 42)	Soupape de commande de frein de remorque (GL 803-) (voyez ill.42)	1
43		680g 36 0020	x	Umstellhahn (siehe Bild 43)	Robinet commutateur (voyez ill.43)	1
44		680g 36 0073		Konsole	Console	1
45		900 03 55 9578		T-Stück BM22x1,5 DIN 74302	Pièce T BM 22x1,5 DIN 74302	2
46		900 03 55 9697		T-Verschraubung C15 DIN 74302	Raccord T C15 DIN 74302	1
47		680g 36 0019		Rohrleitung	Conduite	1
			x	= v. GRD beigestellt	x = livré par GRD	

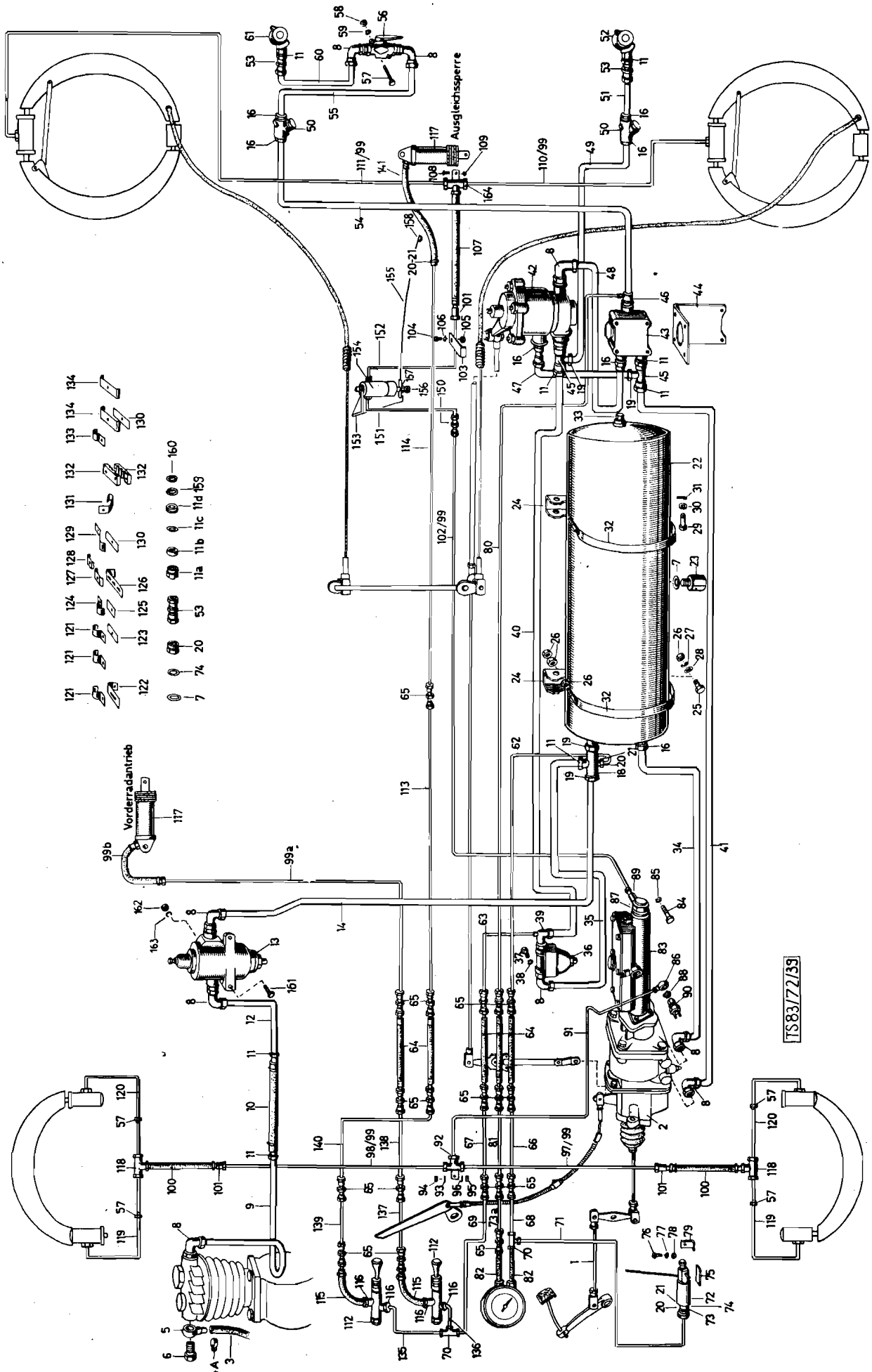
Ausgleichssperre
Vorderradantrieb
TS83/72/39

	Katalog Catalogue	Baugruppe Gr. d'ensemble	Textseite 173
	Nr.	Nr.	zu Bildseite 38
	STEYR A680g 3t 4x4	Bremsanlage Installation de freinage	Texte 173 pour Illustration 38

Fig.	ALN NSA	Art. Nr. des Fabrikanten No d'art. du fabricant		Gegenstand	Objet	Anz Nb
48		680g 36 0023		Rohrleitung	Conduite	1
49		680g 36 0014		Rohrleitung	Conduite	1
50		680g 36 0015	x	Leitungsfilter (siehe Bild 44)	Filtre pour conduite (voyez ill.44)	2
51		680g 36 0016		Rohrleitung	Conduite	1
52		680g 36 0017	x	Kupplungskopf rot (Speiseleitung) (siehe Bild 47)	Accouplement rouge pour conduite d'alimentation (voyez ill.47)	1
53		900 03 55 9385		Doppelstutzen CM22x1,5 DIN 74299	Raccord double CM22x1,5 DIN74299	2
54		680g 36 0024		Rohrleitung	Conduite	
55		680g 36 0028		Rohrleitung	Conduite	1
56		680g 36 0025	x	Absperrhahn (siehe Bild 45)	Robinet d'arrêt	1
57		900 03 80 0458		Schraube M8x70 DIN 931m8G, vzk.	Vis M8x70 DIN 931m8G, galv.	2
58		900 03 87 1252		Mutter M8 DIN 934m6S, vzk.	Ecrou M8 DIN 934m6S, galv.	2
59		900 03 93 1102		Federring B8 DIN 127, vzk.	Rondelle Grower B8 DIN 127 galv.	2
60		680g 36 0029		Rohrleitung	Conduite	1
61		680g 36 0026	x	Kupplungskopf gelb (Steuerleitung) (siehe Bild 46)	Accouplement jaune pour conduite de commande (voyez ill. 46)	1
62		680g 36 0035		Vorratsdruckleitung I	Conduite de pression I	1
63		680g 36 0040		Verbraucherleitung I	Conduite d'alimentation I	1
64		480a 36 0083		Schlauch	Tuyau flexible	8
65		900 03 55 9050		Gerade Verschraubung EL6 DIN 2353	Raccord droit EL6 DIN 2353	20
66		680 36 0152		Vorratsdruckleitung II	Conduite de pression II	1
67		680 36 0307		Verbraucherleitung II	Conduite d'alimentation II	1
68		680 36 0153		Vorratsdruckleitung III	Conduite de pression III	1
69		680 36 0308		Verbraucherleitung III	Conduite d'alimentation III	1
70		900 03 55 9569		T-Verschraubung QL6 DIN 2353	Raccord en T QL6 DIN 2353	2
71		680g 36 0043		Rohrleitung	Conduite	1
72		680g 36 0044		Warn-Druckzeiger BOSCH 0 484 202 004	Avertisseur de pression Bosch 0 484 202 004	1
73		900 03 55 9621		Doppelstutzen M12x1,5 DIN 74298	Raccord double M12x1,5 DIN 74298	5
			x	= v. GRD beigestellt	x = livré par GRD	

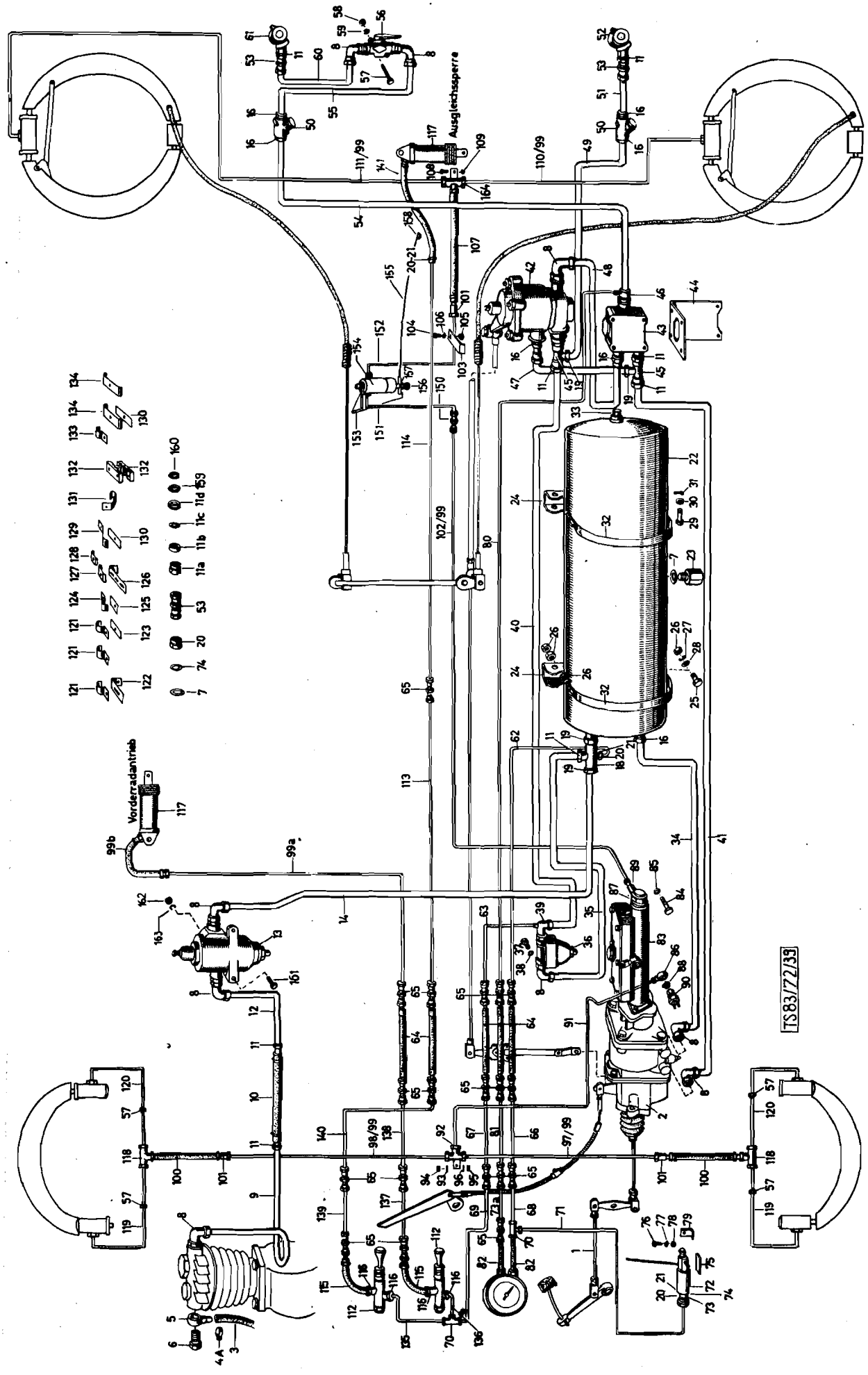
Ausgleichssperre
Vorderradantrieb
TS83/72/33

Katalog Catalogue Nr.	Baugruppe Gr. d'ensemble Nr.	Textseite 175 zu Bildseite 38
STEYR A680g 3t 4x4	Bremsanlage Installation de freinage	Texte 175pour Illustration 38

Fig.	ALN NSA	Art. Nr. des Fabrikanten No d'art. du fabricant	Gegenstand	Objet	Anz Nb
73a		680 36 0158	Rohrleitung z. Doppeldruckmesser	Conduite	1
74		900 03 09 8012	Dichtring A12x16 DIN 7603 Cu	Joint en cuivre A12x16 DIN 7603Cu	6
75		680g 36 0065	Keilauflage für Warn-Druckzeiger	Cale pour avertisseur de pression	1
76		900 03 82 2359	Zylinderschraube M6x30 DIN 84m5D, vzk.	Vis cylindrique M6x30 DIN 84m5D galv.	2
77		900 03 87 1232	Mutter M6 DIN 934m5S, vzk.	Ecrou M6 DIN 934m5S, galv.	2
78		900 03 93 1082	Federring B6 DIN 127	Rondelle Grower B6 DIN 127	2
79		188a 57 0009	Lasche	Attache	2
80		680g 36 0037	Bremsdruckleitung I	Conduite de pression de frein I	1
81		680 36 0157	Bremsdruckleitung II	Conduite de pression de frein II	1
83		680g 36 0066	Tandem-Hauptbremszylinder 11/2" x50 Hub Schäfer Nr. H 389 34 00	Maître-cylindre tandem 11/2"x50 Hub Schäfer Nr. H 389 34 00	1
84		900 03 80 0516	Schraube M10x30 DIN 931m8G, vzk.	Vis M10x30 DIN 931m8G, galv.	3
85		880 36 0005	Ringstutzen (Teves 3.3521-09001)	Raccord banjo (Teves 3.3521-09001)	1
87		880 36 0006	Ringstutzen (Teves 3.3521-06001)	Raccord banjo (Teves 3.3521-06001)	1
88		880 36 0004	Hohlschraube (Teves 3.350-1700.1)	Vis creuse (Teves 3.350-1700.1)	1
89		190 35 0147	Hohlschraube (Teves 3.3520-1600.1)	Vis creuse (Teves 3.3520-1600.1)	1
90		590 00 07 0009	Hydr. Bremslichtschalter	Contacteur de stop	1
91		680g 36 0045	Bremsrohrleitung	Conduite de frein	1
92		270 36 0014	Verteilerstück (Teves 33513-01002)	Pièce distributrice (Teves 33513-01002)	1
93		900 03 93 0371	Scheibe 10,5 DIN 125 St. vzk.	Rondelle 10,5 DIN 125 galv.	1
94		900 03 80 2523	Schraube M10x25 DIN 933m8G, vzk.	Vis M10x25 DIN 933m8G, galv.	1
95		900 03 87 1305	Mutter M10 DIN 934m5S, vzk.	Ecrou M10 DIN 934m5S, galv.	1
96		900 03 93 1122	Federring B10 DIN 127, vzk.	Rondelle Grower B10 DIN 127, galv.	2
97		680g 36 0060	Bremsrohrleitung vorne links	Conduite de frein avant gauche	1
98		680g 36 0062	Bremsrohrleitung vorne rechts	Conduite de frein avant droite	1
99		900 03 55 9532	Überwurfschraube ESM12x1 DIN 74233	Ecrou raccord ESM12x1 DIN 74233	20
99a		680g 28 0002	Rohrleitung	Conduite	1
99b		480a 36 0083	Schlauch	Tuyau flexible	1
100		880 36 0042	Bremsschlauch	Conduite de frein	2

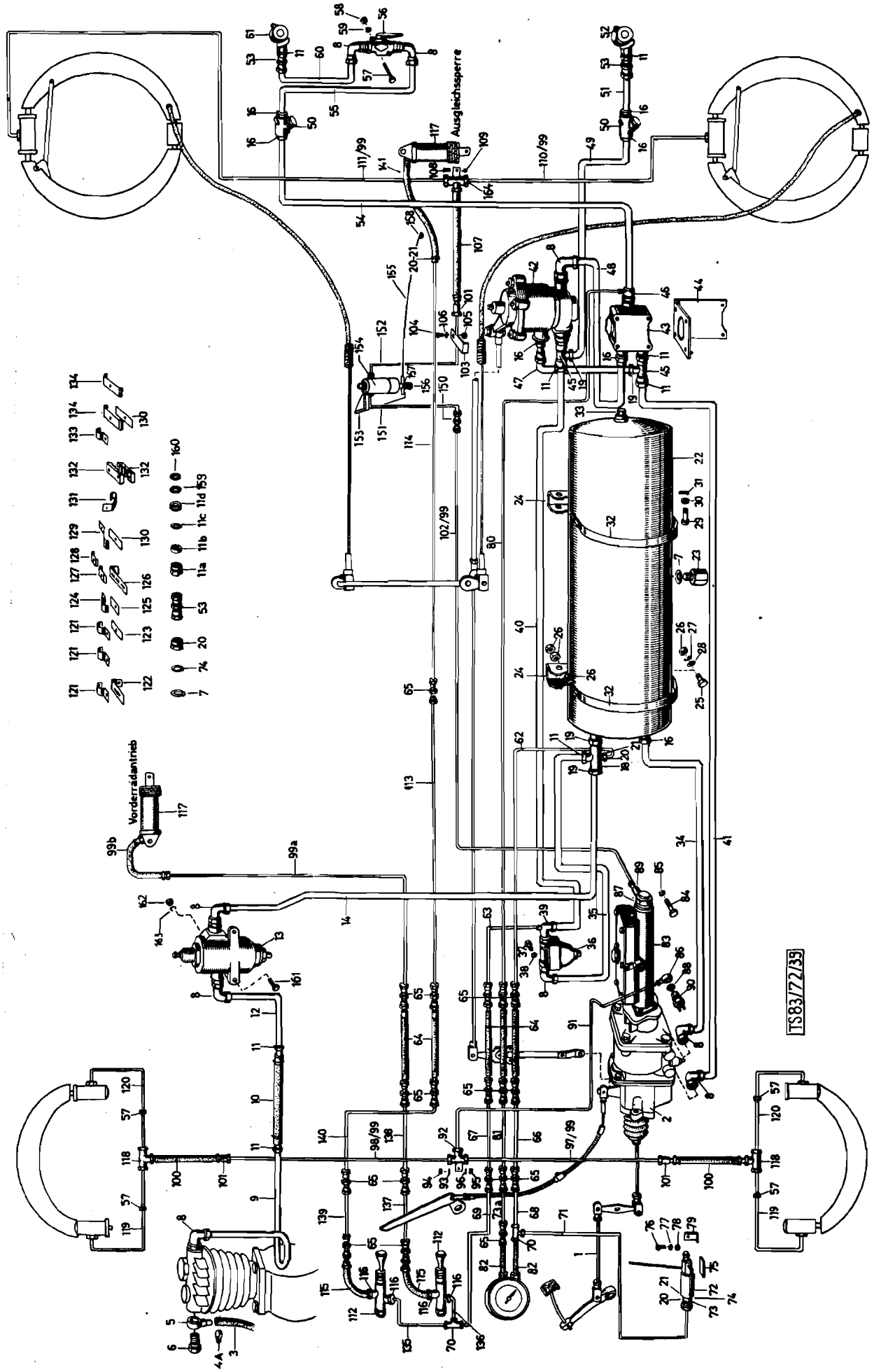
Ausgleichssperre
Vorderradantrieb
TS83/72/39

Katalog Catalogue	Baugruppe Gr. d'ensemble	Textseite 177
Nr.	Nr.	zu Bildseite 38
STEYR A680g 3t 4x4	Bremsanlage Installation de freinage	Texte 177 pour Illustration 38

Fig.	ALN NSA	Art. Nr. des Fabrikanten No d'art. du fabricant	Gegenstand	Objet	Anz. Nb.
101		900 03 55 9810	Bremsschlauchhalter 14 DIN 74225	Bride de conduite 14 DIN 74225	3
102		680g 36 0047	Bremsrohrleitung	Conduite de frein	1
103		780 36 0076	Winkel	Equerre	1
104		900 03 80 2523	Schraube M10x25 DIN 933m8G, vzk.	Vis M10x25 DIN 933m8G, galv.	1
105		-	Mutter selbstsichernd M10 DIN 982-zn	Ecrou freiné M10 DIN 982-zn	1
106		900 03 93 0271	Scheibe 10,5 DIN 125 vzk.	Rondelle 10,5 DIN 125, galv.	1
107		680g 36 0058	Bremsschlauch Teves 3.5103-05503	Tuyau flexible de frein Teves 3.6103-05503	1
108		900 03 80 2506	Schraube M10x15 DIN 933m8G, vzk.	Vis M10x15 DIN 933m8G, galv.	1
109		900 03 93 1122	Federring B10 DIN 127, vzk.	Rondelle Grower B10 DIN 127, galv.	1
110		680g 36 0101	Bremsrohrleitung links	Conduite de frein gauche	1
111		680g 36 0106	Bremsrohrleitung rechts	Conduite de frein droite	1
112		680 28 0050	Schaltventil (West. 463 006 0010)	Soupape de commande (West. 463 006 0010)	2
-		680 28 0725	Repa.Satz für Schaltventil	Jeu de pièces de rép. pr soupape de commande	1
113		680g 35 0006	Rohrleitung	Conduite	1
114		680g 35 0001	Rohrleitung	Conduite	1
115		380 91 36 0218	Schlauch	Tuyau flexible	2
116		900 03 55 9621	Doppelstutzen M12x1,5 DIN 74298	Raccord double M12x1,5 DIN 74298	5
117		680 35 0101	Betätigungszylinder (siehe Bild 48)	Cylindre de commande (voyez ill. 48)	2
118		680g 44 0002	Verteilerstück	Pièce distributrice	2
119		680g 44 0003	Bremsrohrleitung	Conduite de frein	2
120		680g 44 0005	Bremsrohrleitung	Conduite de frein	2
-		900 03 16 9124	Gummischlauch 15/21 KN 3162	Tuyau en caoutchouc	2
121		380 9 136 0181	Bride	Bride	5
-		900 03 82 2324	Zyl.Schraube M6x15 DIN 84-4S vzk.	Vis cylindrique M6x15 DIN 84-4S galv.	5
-		900 03 87 1232	Mutter M6 DIN 934m5S, vzk.	Ecrou M6 DIN 934m5S, galv.	5
-		900 03 93 1082	Federring B6 DIN 127, vzk.	Rondelle Grower B6 DIN 127, galv.	5
-		900 03 16 9124	Gummischlauch 15/21 KN 3162	Tuyau en caoutchouc 15/21 KN 3162	5

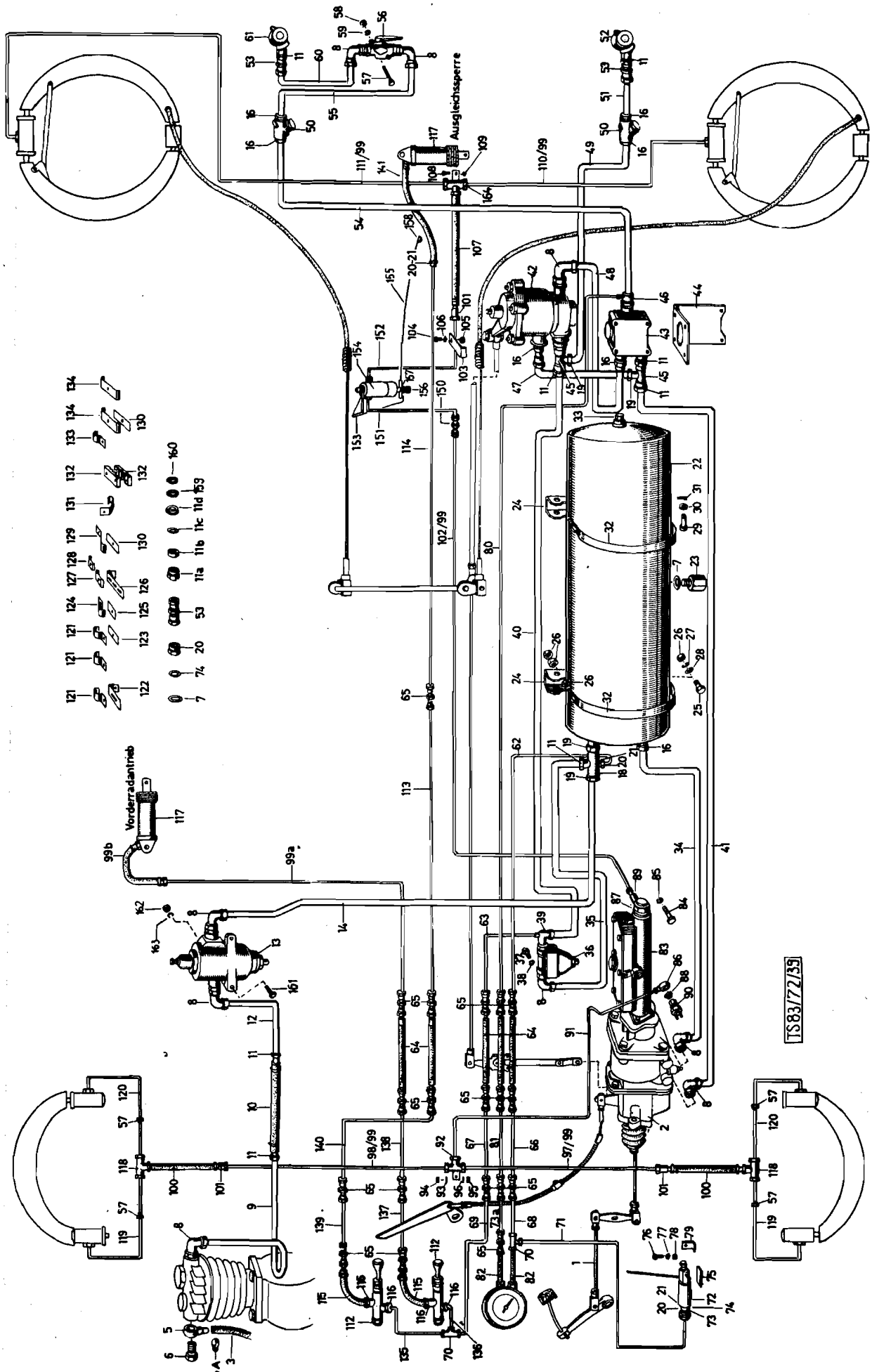
Ausgleichssperre
Vorderradantrieb
TS83/72/39

Katalog Catalogue	Baugruppe Gr. d'ensemble	Textseite 179
Nr.	Nr.	zu Bildseite 38
STEYR A680g 3t 4x4	Bremsanlage Installation de freinage	Texte 179 pour Illustration 38

Fig.	ALN NSA	Art. Nr. des Fabrikanten No d'art. du fabricant	Gegenstand	Objet	Anz. Nb
123		680 36 0319	Träger	Support	1
-		900 03 82 2324	Zyl-Schraube M6x15 DIN 84-4S vzk.	Vis cylindrique M6x15 DIN 84-4S galv.	1
-		900 03 87 1232	Mutter M6 DIN 934m5S, vzk.	Ecrou M6 DIN 934m5S, galv.	1
-		900 03 93 1082	Federring B6 DIN 127, vzk.	Rondelle Grower B6 DIN127, galv.	1
-		900 03 93 0251	Scheibe 6,4 DIN 125 vzk.	Rondelle 6,4 DIN 125 galv.	4
-		900 03 87 1305	Mutter M10 DIN 934m5S, vzk.	Ecrou M10 DIN 934m5S, galv.	1
-		900 03 93 1122	Federring B10 DIN 127, vzk.	Rondelle Grower B10 DIN 127, galv.	1
124		680 36 0315	Bride	Bride	2
125		680 36 0316	Platte	Plaque	2
-		900 03 82 2145	Zyl.-Schraube M4x20 DIN84-4S vzk.	Vis cylindrique M4x20 DIN 84-4S galv.	2
-		900 03 93 0231	Scheibe 4,3 DIN 125 St, vzk.	Rondelle 4,3 DIN 125 galv.	2
-		900 03 87 1216	Mutter M4 DIN 934m5S, vzk.	Ecrou M4 DIN 934m5S, galv.	2
126		880 36 0083	Träger	Support	1(2)
127		188 72 0187	Bride	Bride	4
-		900 03 82 2359	Zyl.-Schraube M6x30 DIN 84-4S	Vis cylindrique M6x30 DIN 84-4S	3
-		900 03 93 1082	Federring B6 DIN 127, vzk.	Rondelle Grower B6 DIN 127, galv.	3
-		900 03 87 1232	Mutter M6 DIN 934m4S, vzk.	Ecrou M6 DIN 934m5S, galv.	3
-		900 03 80 2515	Schraube M10x20 DIN 933m8G vzk.	Vis M10x20 DIN 933m8G, galv.	1
-		900 03 87 1305	Mutter M10 DIN 934m5S vzk.	Ecrou M10 DIN 934m5S, galv.	1
-		900 03 93 1122	Federring B10 DIN 127 vzk.	Rondelle Grower B10 DIN 127 galv.	1
-		900 03 93 1042	Federring B4 DIN 127 vzk.	Rondelle Grower B4 DIN 127, galv.	8
129		880 36 0080	Bride	B ride	1
130		880 36 0162	Platte	Plaque	2
-		900 03 82 2338	Zyl.Schraube M6x20 DIN 84-4S vzk.	Vis cylindrique M6x20 DIN 84-4S galv.	1
-		900 03 87 1232	Mutter M6 DIN 934m5S, vzk.	Ecrou M6 DIN 934m5S, galv.	1
-		900 03 93 1082	Federring B6 DIN 127	Rondelle Grower B6 DIN 127	1
-		900 03 80 2424	Schraube M8x25 DIN 933m8G, vzk.	Vis M8x25 DIN 933m8G, galv.	1
-		900 03 87 1252	Mutter M8 DIN 934m5S, vzk.	Ecrou M8 DIN 934m5S, galv.	1

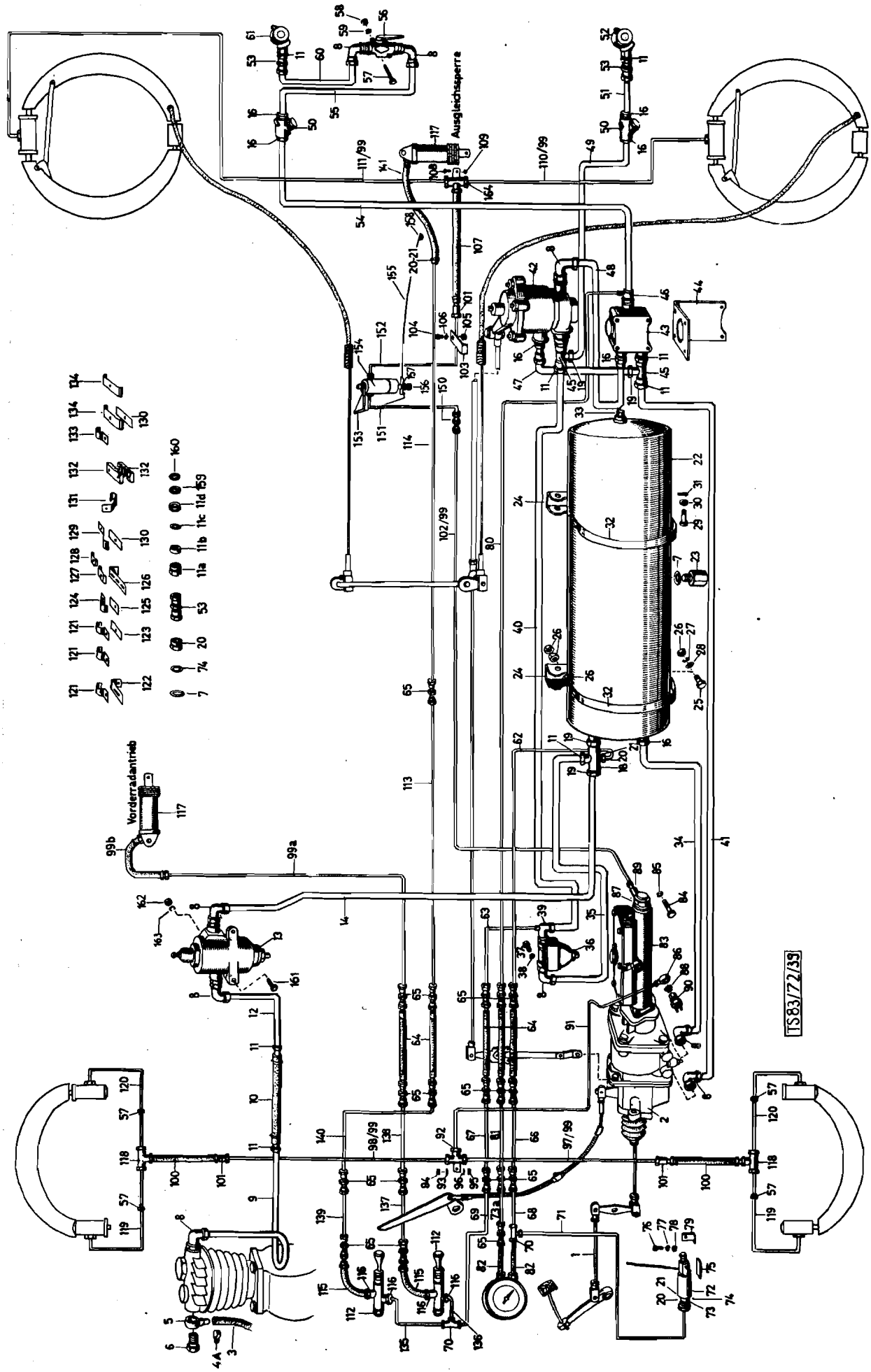
Ausgleichsperre
Vorderradantrieb
TS83/72/33

Fig.	ALN NSA	Art. Nr. des Fabrikanten No d'art. du fabricant	Gegenstand	Objet	Anz. Nb
-		900 03 93 1102	Federring B8 DIN 127, vzk.	Rondelle Grower B8 DIN 127, galv.	1
132		380 9 136 0166	Klemmleiste	Languette de serrage	12
-		900 03 82 2151	Zyl.Schraube M4x25 DIN 84-4S vzk.	Vis cylindrique M4x25 DIN 84-4S galv.	8
-		900 03 93 0231	Scheibe 4,3 DIN 125 St. vzk.	Rondelle 4,3 DIN 125 galv.	8
-		900 03 87 1216	Mutter M4 DIN 934m5S vzk.	Ecrou M4 DIN 934m5S, galv.	8
133		900 03 49 9805	Bride 1x6 DIN 72571 St vzk.	Bride 1x6 DIN 72571 galv.	4
-		900 03 82 2135	Zyl.Schraube M4x15 DIN 84-4S vzk.	Vis cylindrique M4x15 DIN 84-4S galv.	4
-		900 03 87 1216	Mutter M4 DIN 934m5S, vzk.	Ecrou M4 DIN 934m5S, galv.	4
-		900 03 93 0231	Scheibe 4,3 DIN 125 St vzk.	Rondelle 4,3 DIN 125, galv.	4
134		680 36 0317	Bride	Bride	2
-		900 03 82 2145	Zyl.Schraube M4x20 DIN 84-4S vzk.	Vis cylindrique M4x20 DIN 84-4S galv.	2
-		900 03 87 1216	Mutter M4 DIN 934m5S vzk.	Ecrou M4 DIN 934m5S galv.	2
-		900 03 93 0231	Scheibe 4,3 DIN 125 St vzk.	Rondelle 4,3 DIN 125 St galv.	2
135		680 35 0170	Rohrleitung	Conduite	1
136		680 28 0081	Rohrleitung	Conduite	1
137		680k 29 0009	Rohrleitung	Conduite	1
138		680 28 0056	Rohrleitung	Conduite	1
139		680 35 0115	Rohrleitung	Conduite	1
140		680 28 0056	Rohrleitung	Conduite	1
141		586 35 0070	Schlauch	Tuyau flexible	1
142		900 03 80 0529	Schraube M10x40 DIN 931 vzk.	Vis M10x40 DIN 931 galv.	3
143		680g 36 0021	Schild "Anhängerbremse direkt" (zu Pos.43)	Plaquette "frein remorque direct" (pour fig. 43)	1
144		680g 36 0022	Schild "Anhängerbremse indirekt" (zu Pos.43)	Plaquette "frein remorque indirect" (pour fig. 43)	1
145		900 03 90 4538	Halbrundkerbnagel 3x8 DIN 1476	Clou à enchoches tête demironde	1
146		900 03 09 8014	Dichtring A14x18 DIN 7603	Joint A14x18 DIN 7603	4
147		900 03 49 9577	Kabelspannband 110 KN 483	Bande de serrage pour câble	2
148		900 03 55 9313	Verschraubung FS 6 DIN 2353	Raccord FS 6 DIN 2353	1

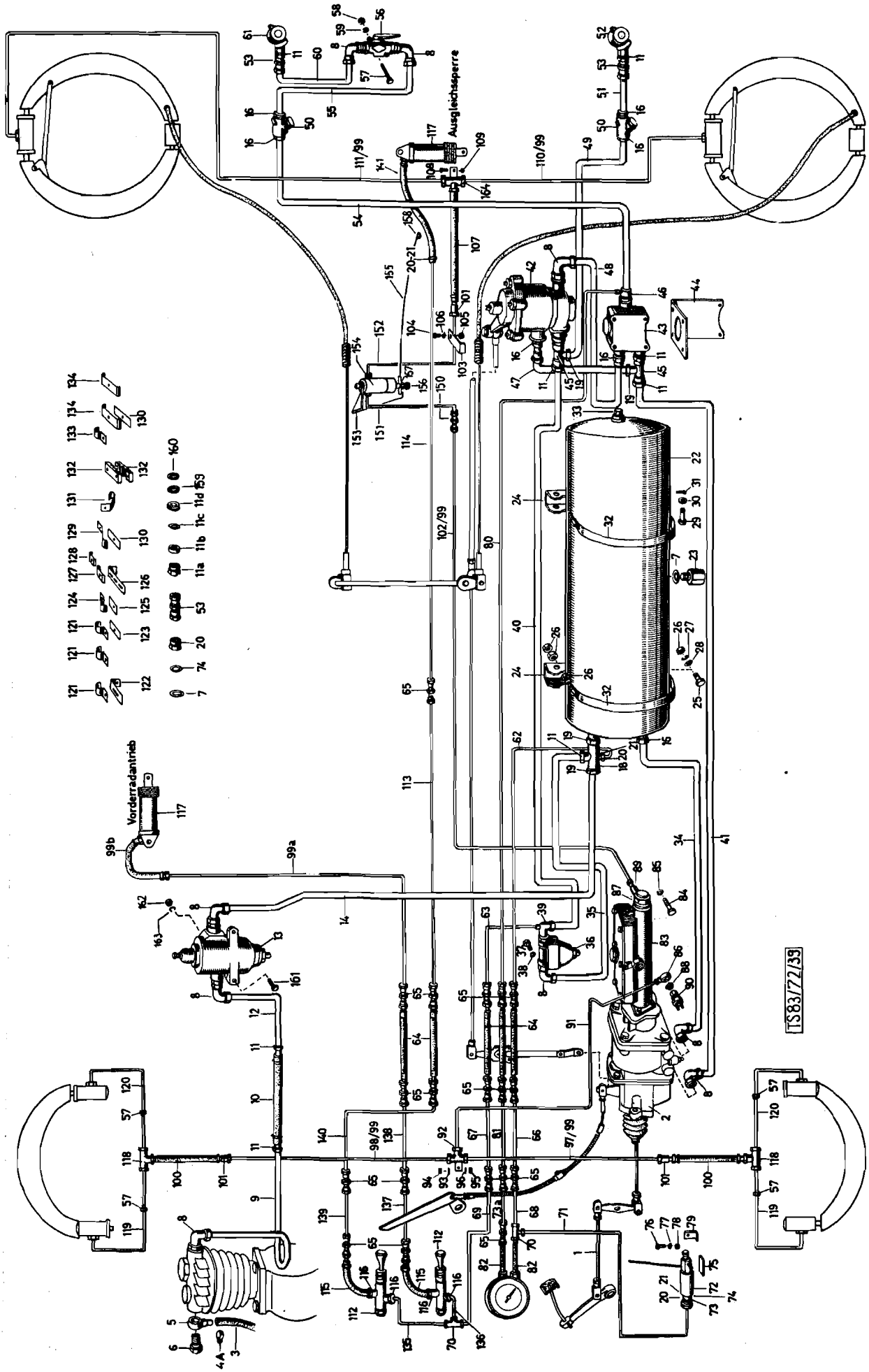
Ausgleichsperre
Vorderradantrieb
TS83/72/33

	Katalog Catalogue	Baugruppe Gr. d'ensemble	Textseite 183
	Nr.	Nr.	zu Bildseite 38
	STEYR A680g 3t 4x4	Bremsanlage Installation de freinage	Texte 183 pour Illustration 38

Fig.	ALN NSA	Art. Nr. des Fabrikanten No d'art. du fabricant	Gegenstand	Objet	Anz. Nb
149		680g 36 0075	Platte	Plaque	1
150		680g 36 0103	Zwischenstück	Pièce intermédiaire	1
151		680g 36 0096	Bremsrohrleitung	Conduite de frein	1
152		680g 36 0098	Bremsrohrleitung	Conduite de frein	1
153		680g 36 0082	Konsole	Console	1
-		900 03 80 2424	Schraube M8x25 DIN 933, 8,8 vzk.	Vis M8x25 DIN 933, 8,8 galv.	2
-		900 03 88 8610	Mutter M8 DIN 982 vzk.	Ecrou M8 DIN 982 galv.	2
154		680g 36 0095	Druckbegrenzungsventil	Valve de limitation de pression	1
155		680g 36 0086	Feder	Ressort	1
-		900 03 93 0271	Scheibe A10,5 DIN 125 St, vzk.	Rondelle A10,5 DIN 125 St, galv.	2
-		900 03 92 0211	Splint	Goupille fendue	1
156		900 03 80 2321	Schraube M8x1x35 DIN 961 8,8 vzk.	Vis M8x1x35 DIN 961 8,8 galv.	1
157		900 03 87 1259	Mutter M8x1 DIN 934 vzk.	Ecrou M8x1 DIN 934 galv.	1
158		680g 36 0090	Federauflage	Support pour ressort	1
-		900 03 87 1222	Mutter M5 DIN 934, 6 vzk.	Ecrou M5 DIN 934, 6 galv.	1
-		900 03 93 1062	Federring B5 DIN 127 vzk.	Rondelle Grower B5 DIN 127 galv.	1
159		990 00 36 0313	Druckring	Rondelle d'appui	15
160		490 00 52 0086	Dichtring	Joint en cuivre	15
161		900 03 80 0529	Schraube M10x40 DIN 931 8,8	Vis M10x40 DIN 931 8,8	2
162		900 03 87 1305	Mutter M10 DIN 934, 8	Ecrou M10 DIN 934, 8	2
163		900 03 93 1122	Federring B10 DIN 127	Rondelle Grower B10 DIN 127	2
164		680g 36 0110	Prüfanschluß	Raccord pour réglage	1

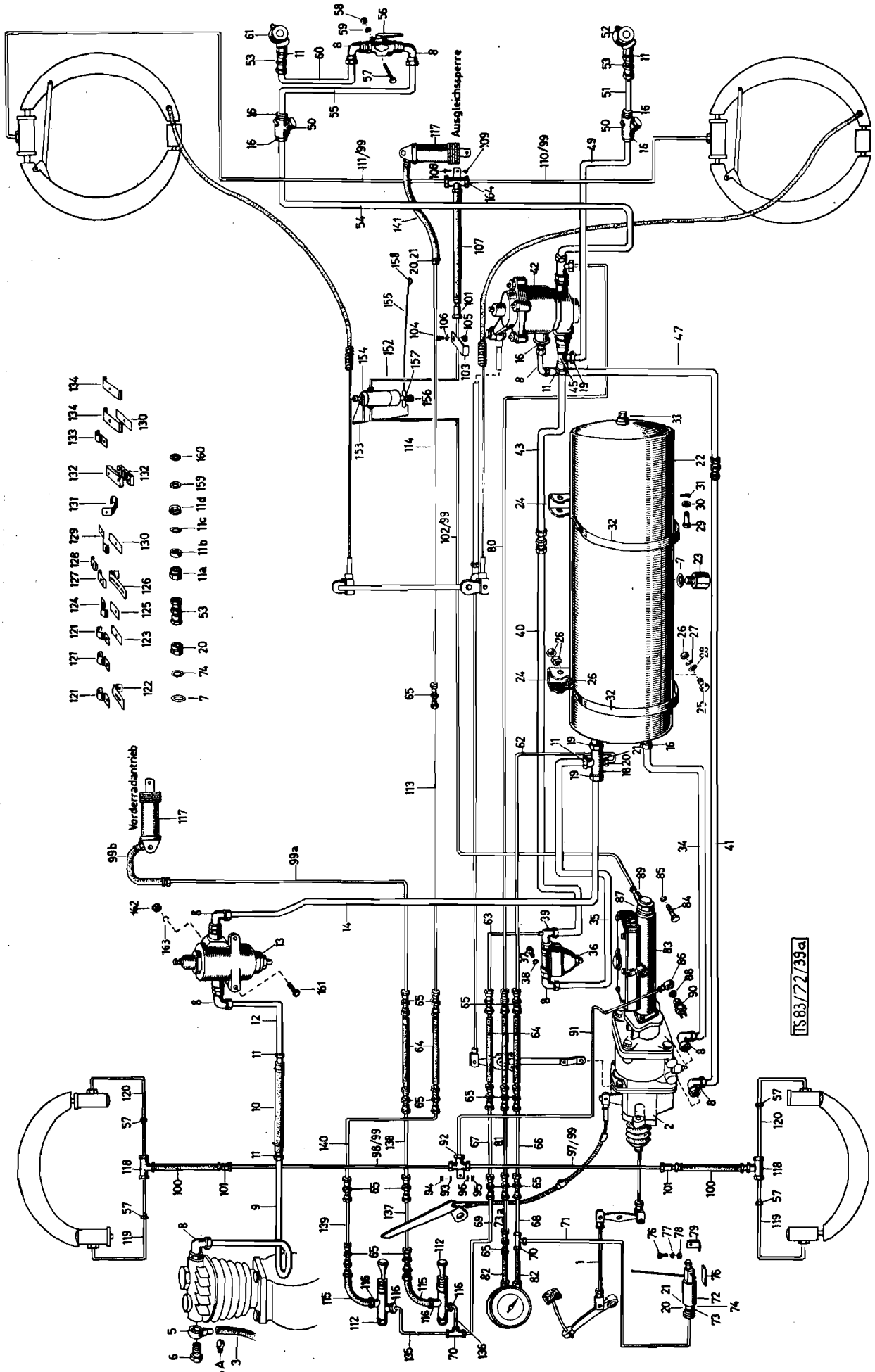
Ausgleichssperre
Vorderradantrieb
TS83/72/39a

Katalog Catalogue	Baugruppe Gr. d'ensemble	Textseite 183b zu Bildseite 38a Texte 183b pour Illustration 38a
Nr.	Nr.	
STEYR A680g l 3 t 4x4	Bremsanlage Installation de freinage	

Fig.	ALN NSA	Art. Nr. des Fabrikanten No d'art. du fabricant	Gegenstand	Objet	Anz. Nb.
1		-	Bremsfußhebelgestänge (siehe Bild 49)	Tringlerie de frein au pied (voyez ill. 49)	1
2		-	Druckluftbremsgerät (siehe Bild 39)	Appareil servo-frein (voyez ill. 39)	1
3		680 36 0410	Verbindungsschlauch	Tuyau de connexion	1
4		900 03 59 9430	Schlauchbride 20 KN 163	Collier 20 KN 163	2
4a		900 03 59 9437	Schlauchbinder KN 163	Collier de serrage	
5		780 36 0035	Ansaugstück	Pièce d'aspiration	1
6		180a 36 0111	Hohlschraube (Westinghouse 0 01 016 9014)	Vis creuse (Westinghouse 0 01 016 9014)	1
7		900 03 09 8026	Dichtring A22x27 DIN 7603 Cu	Joint en cuivre A22x27 DIN 7603Cu	10
8		900 03 55 9647	Winkelverschraubung BM22x1,5 DIN 74301	Raccord BM22x1,5 DIN 74301	8
9		680 36 0145	Rohrleitung	Conduite	1
10		480a 36 0061	Bremsschlauch	Tuyau flexible	1
11		-	Rohranschluß (Pos. 11a-11d)	Raccord (fig. 11a-11d)	9
11a		900 03 55 9520	Überwurfmutter AM22x1,5 DIN 74297	Ecrou raccord AM22x1,5 DIN 74297	29
11b		900 03 55 9562	Schneidring L15 DIN 3861	Bague de sertissage L15 DIN 3861	29
11c		900 03 55 9538	Druckring C15 DIN 74297	Bague de pression C15 DIN 74297	29
11d		900 03 55 9539	Dichtring D12 DIN 74297 ZN	Joint D12 DIN 74297 ZN	29
12		680g 36 0072	Rohrleitung	Conduite	1
13		680g 36 0006 x	Komb. Druckregler (Westinghouse-Bern A 293 01) (siehe Bild 40)	Régulateur combiné (Westinghouse-Bern A 293 01 (voyez ill. 40)	1
14		680g 36 0076	Rohrleitung (ab Fzg. Nr. 1111)	Conduite (à partir du véh. 1111)	1
16		900 03 55 9751	Übergangsstück A15 DIN 74299	Réducteur A15 DIN 74299	9
18		880 36 0169	Kreuzstück Grau 32 0339 09	Raccord en T Grau 32 0339 09	1
10		900 03 55 9547	Flache Sechskantmutter M22x1,5 DIN 74305	Ecrou plat M22x1,5 DIN 74305	16
20		900 03 55 9516	Überwurfmutter AL6 DIN 3870	Ecrou raccord AL6 DIN 3870	54
21		900 03 55 9561	Schneidring L6 DIN 3861	Bague de sertissage L6 DIN 3861	54
22		680g 36 0069	Luftbehälter (246 Øx850 lg. 37 l)	Réservoir d'air (246 Øx850lg. 371)	1
23		680g 36 0032 x	Kondensablaßventil	Soupape de purge	1
24		680 36 0012	Halter z. Luftbehälter	Attache du réservoir	2
		x	= v. GRD beigestellt	x = livré par GRD	

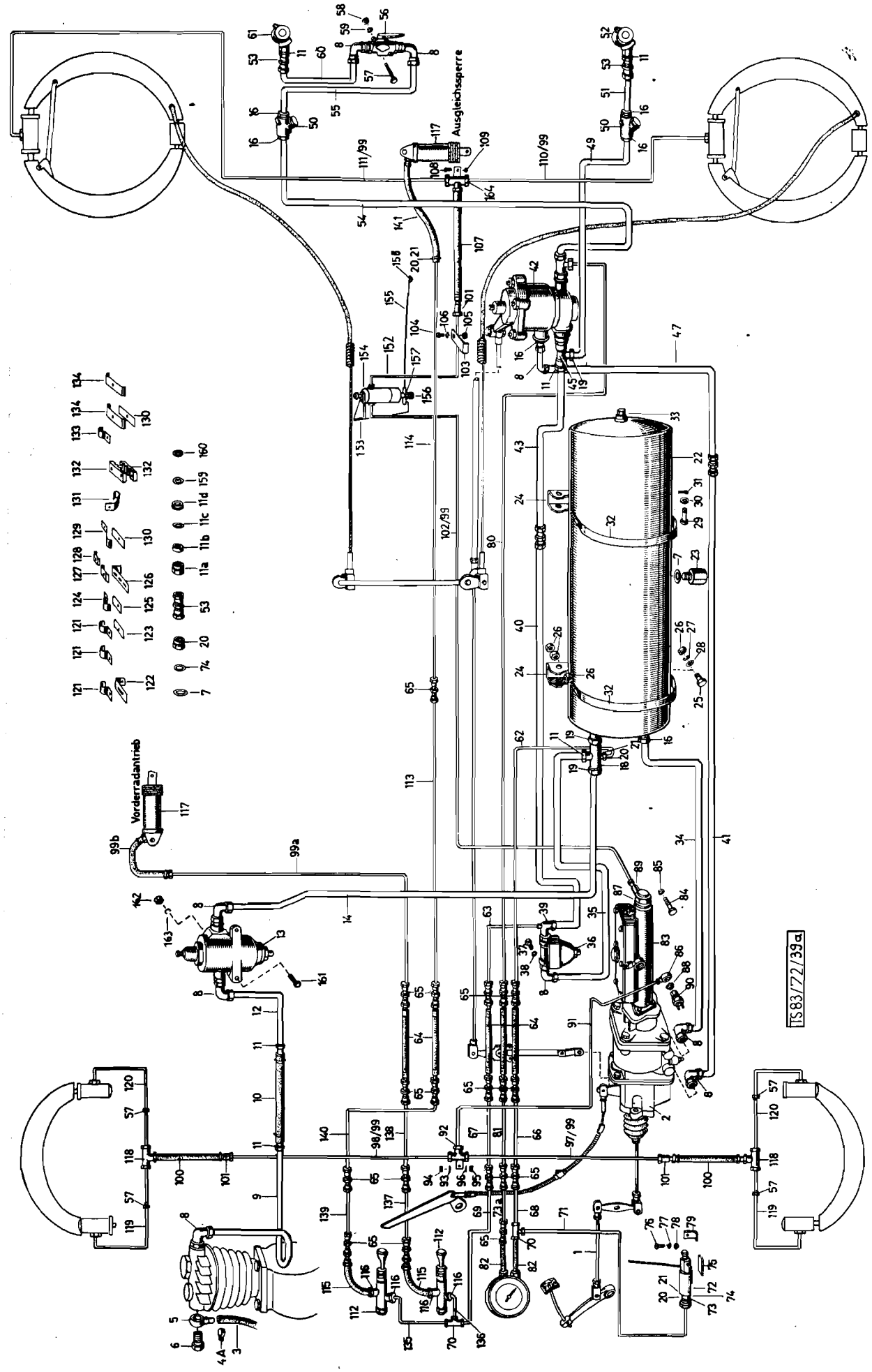
Ausgleichssperre
Vorderradantrieb
TS83/72/39a

Katalog Catalogue	Baugruppe Gr. d'ensemble	Textseite 183d zu Bildseite 38a
Nr.	Nr.	Texte 183d pour Illustration 38a
STEYR A680g1 3t 4x4	Bremsanlage Installation de freinage	

Fig.	ALN NSA	Art. Nr. des Fabrikanten No d'art. du fabricant	Gegenstand	Objet	Anz Nb
25		900 03 80 2527	Schraube M10x30 DIN 933m8G, vzk.	Vis M10x30 DIN 933m8G, galv.	2
26		900 03 87 1305	Mutter M10 DIN 934m6S, vzk.	Ecrou M10 DIN 934m6S, galv.	10
27		900 03 93 1122	Federring B10 DIN 127, vzk.	Rondelle Grower B10 DIN 127, galv.	4
28		680g 55 0017	Scheibe	Rondelle	3
29		900 03 90 3149	Bolzen m. kleinem Kopf 10h11x50x42 DIN 1434 vzk.	Axe avec petit épaulement 10h 11x50x42 DIN 1434 galv.	1
30		900 03 93 0271	Scheibe 10,5 DIN 125 Fl.St. vzk.	Rondelle 10,5 DIN 125	2
31		900 03 92 0211	Splint 3x15 DIN 94 Fl.St. vzk.	Goupille fendue 3x15 DIN 94	2
32		680 36 0017	Spannband	Bande de serrage	2
33		900 03 96 2038	Verschlußschraube AM22x1,5 DIN 7604 vzk. bis Fzg. Nr. 1637	Bouchon de fermeture AM22x1,5 DIN 7604 galv.	1
33		900 14 36 0252	Prüfanschluß ab Fzg. Nr. 1638	Raccord de réglage	
34		680g 36 0009	Rohrleitung	Conduite	1
35		680g 36 0012	Rohrleitung	Conduite	1
36		680g 36 0011 x	Drucksicherungsventil (siehe Bild 41)	Soupape de maintien de pression (voyez ill.41)	1
37		900 03 80 2419	Schraube M8x20 DIN 933m8G, vzk.	Vis M8x20 DIN 933m8G, galv.	1
38		900 03 93 1102	Federring B8 DIN 127, vzk.	Rondelle Grower B8 DIN 127, galv.	1
39		880 36 0168	Winkelschraubung	Raccord coudé	2
40		680g 36 0402	Rohrleitung	Conduite	1
41		680g 36 0403	Rohrleitung	Conduite	1
42		680g 36 0010 x	Anhängerbremsventil Grau 329 005 00 (GL 803) (siehe Bild 42)	Soupape de commande de frein de remorque (GL803-) (voyez ill.42)	1
43		680g 36 0407	Rohrleitung	Conduite	1
44		680g 36 0073	Konsole	Console	1
45		900 03 55 9578	T-Stück BM22x1,5 DIN 74302	Pièce T BM 22x1,5 DIN 74302	2
46		900 03 55 9697	T-Verschraubung C15 DIN 74302	Raccord T C15 DIN 74302	1
47		680g 36 0092	Rohrleitung	Conduite	1
			x = v. GRD beigestellt	x = livré par GRD	

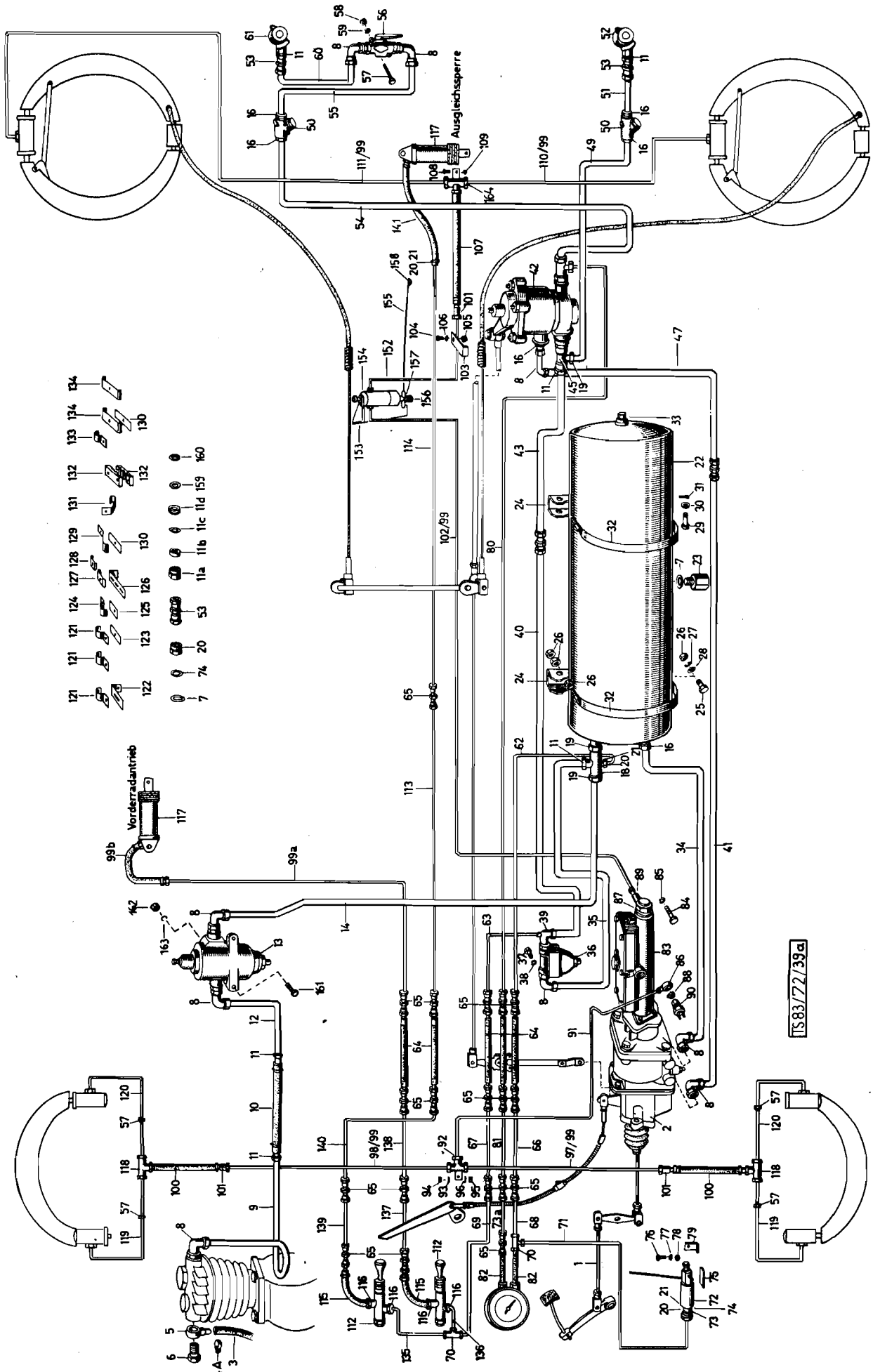
Ausgleichssperre
Vorderradantrieb
TS 83/72/39a

Katalog Catalogue Nr.	Baugruppe Gr. d'ensemble Nr.	Textseite 183f zu Bildseite 38a Texte 183f pour Illustration 38a
STEYR A680g1 3t 4x4	Bremsanlage Installation de freinage	

Fig.	ALN NSA	Art. Nr. des Fabrikanten No d'art. du fabricant	Gegenstand	Objet	Anz Nb
49		680g 36 0014	Rohrleitung	Conduite	1
50		680g 36 0015 x	Leitungsfilter (siehe Bild 44)	Filtre pour conduite (voyez ill.44)	2
51		680g 36 0016	Rohrleitung	Conduite	1
52		680g 36 0017 x	Kupplungskopf rot (Speiseleitung) (siehe Bild 47)	Accouplement rouge pour conduite d´alimentation (voyez ill.47)	1
53		900 03 55 9385	Doppelstutzen CM22x1,5 DIN 74299 mit Mutter M22x1,5 DIN 74305	Raccord double CM22x1,5DIN74299 avec ecrou M22x1,5 DIN 74305	2
54		680g 36 0093	Rohrleitung	Conduite	1
55		680g 36 0028	Rohrleitung	Conduite	1
56		680g 36 0025 x	Absperrhahn (siehe Bild 45)	Robinet d´arrêt	1
57		900 03 80 0458	Schraube M8x70 DIN 931m8G,vzk.	Vis M8x70 DIN 931m8G, galv.	2
58		900 03 87 1252	Mutter M8 DIN 934m6S, vzk.	Ecrou M8 DIN 934m6S, galv.	2
59		900 03 93 1102	Federring B8 DIN 127, vzk.	Rondelle Grower B8 DIN 127,galv.	2
60		680g 36 0029	Rohrleitung	Conduite	1
61		680g 36 0026 x	Kupplungskopf gelb (Steuerleitung) (siehe Bild 46)	Accouplement jaune pour conduite de commande (voyez ill.46)	1
62		680g 36 0035	Vorratsdruckleitung I	Conduite de pression I	1
63		680g 36 0040	Verbraucherleitung I	Conduite d´alimentation I	1
64		480a 36 0083	Schlauch	Tuyau flexible	8
65		900 03 55 9050	Gerade Verschraubung EL 6 DIN 2353	Raccord droit EL 6 DIN 2353	20
66		680 36 0152	Vorratsdruckleitung II	Conduite de pression II	1
67		680 36 0307	Verbraucherleitung II	Conduite d´alimentation II	1
68		680 36 0153	Vorratsdruckleitung III	Conduite de pression III	1
69		680 36 0308	Verbraucherleitung III	Conduite d´alimentation III	1
70		900 03 55 9569	T-Verschraubung QL6 DIN 2353	Raccord en T QL 6 DIN 2353	2
71		680g 36 0043	Rohrleitung	Conduite	1
72		680g 36 0044	Warn-Druckzeiger BOSCH 0 484 202 004	Avertisseur de pression BOSCH 0 484 202 004	1
73		900 03 55 9621	Doppelstutzen M12x1,5 DIN 74298	Raccord double M12x1,5 DIN 74298	5
		x	= v. GRD beigestellt	x = livré par GRD	

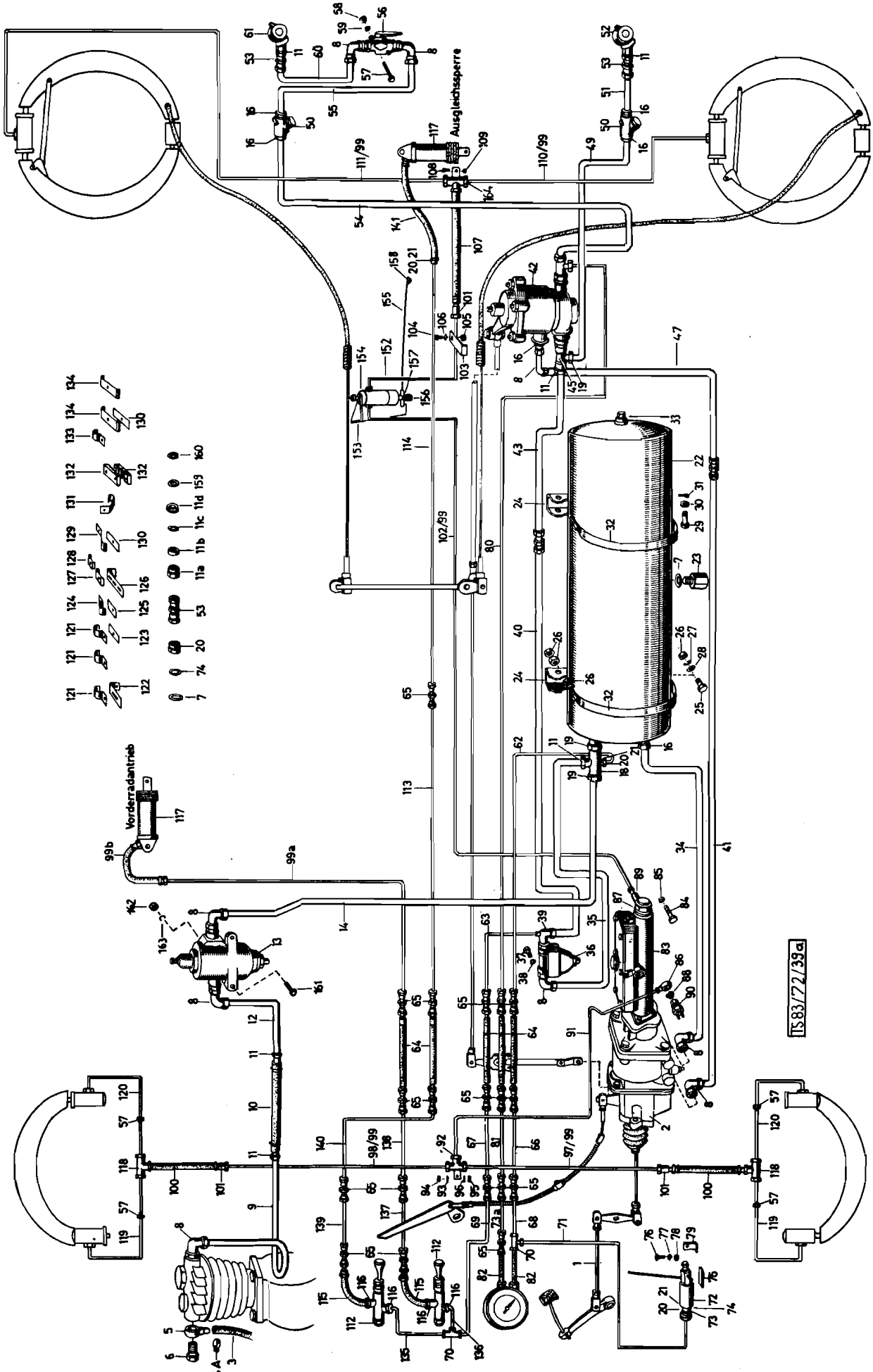
Ausgleichssperre
Vorderradantrieb
TS 83/72/39a

Katalog Catalogue	Baugruppe Gr. d'ensemble	Textseite 183h
Nr.	Nr.	zu Bildseite 38a
STEYR A680g1 3t 4x4	Bremsanlage Installation de freinage	Texte 183h pour Illustration 38a

Fig.	ALN NSA	Art. Nr. des Fabrikanten No d'art. du fabricant	Gegenstand	Objet	Anz Nb
73a		680 35 0158	Rohrleitung z.Doppeldruckmesser	Conduite	1
74		900 03 09 8012	Dichtring A12x16 DIN 7603 Cu	Joint en cuivre A12x16 DIN 7603Cu	6
75		680g 36 0065	Keilauflage für Warn-Druckzeiger	Cale pour avertisseur de pression	1
76		900 03 82 2359	Zylinderschraube M6x30 DIN 84m5D vzk.	Vis cylindrique M6x30 DIN 84m5D galv.	2
77		900 03 87 1232	Mutter M6 DIN 934m5S, vzk.	Ecrou M6 DIN 934m5S, galv.	2
78		900 03 93 1082	Federring B6 DIN 127	Rondelle Grower B6 DIN 127	2
79		188a 57 0009	Lasche	Attache	2
80		680g 36 0094	Bremsdruckleitung I	Conduite de pression de frein I	1
81		680 36 0157	Bremsdruckleitung II	Conduite de pression de frein II	1
82		680 36 0158	Bremsdruckleitung III	Conduite de pression de frein III	1
83		680g 36 0066	Tandem-Hauptbremszylinder 11/2"x50 Hub Schäfer Nr. H 389 34 00	Maître-cylindre tandem 11/2"x50 Hub Schäfer Nr. H 389 34 00	1
84		900 03 80 0516	Schraube M10x30 DIN 931m8G, vzk.	Vis M10x30 DIN 931m8G, galv.	3
85		900 03 93 1122	Federring B10 DIN 127, vzk.	Rondelle Grower B10 DIN 127, galv.	3
86		880 36 0005	Ringstutzen (Teves 3x3521-09001)	Raccord banjo (Teves 3.3521-09001)	1
87		880 36 0006	Ringstutzen (Teves 3.3521-06001)	Raccord banjo (Teves 3.3521-06001)	1
88		880 36 0004	Hohlschraube (Teves 3.350-1700.1)	Vis creuse (Teves 3.350-1700.1)	1
89		190 35 0147	Hohlschraube (Teves 3.3520-1600.1)	Vis creuse (Teves 3.3520-1600.1)	1
90		780 36 0357	Hydr. Bremslichtschalter	Commutateur à pression d'huile pour feu Stop	1
91		680g 36 0045	Bremsrohrleitung	Conduite de frein	1
92		270 36 0014	Verteilerstück (Teves 33513-01002)	Pièce distributrice (Teves 33513-01002)	2
93		900 03 93 0271	Scheibe 10,5 DIN 125 St. vzk.	Rondelle 10,5 DIN 125 galv.	1
94		900 03 80 2523	Schraube M10x25 DIN 933m8G, vzk.	Vis M10x25 DIN 933m8G, galv.	1
95		900 03 87 1305	Mutter M10 DIN 934m5S, vzk.	Ecrou M10 DIN 934m5S, galv.	1
96		900 03 93 1122	Federring B10 DIN 127, vzk.	Rondelle Grower B10 DIN 127, galv.	1
97		680g 36 0060	Bremsrohrleitung vorne links	Conduite de frein avant gauche	1
98		680g 36 0062	Bremsrohrleitung vorne rechts	Conduite de frein avant droite	1
99		900 03 55 9532	Überwurfschraube ESM12x1 DIN74233	Ecrou raccord ESM12x1 DIN 74233	20

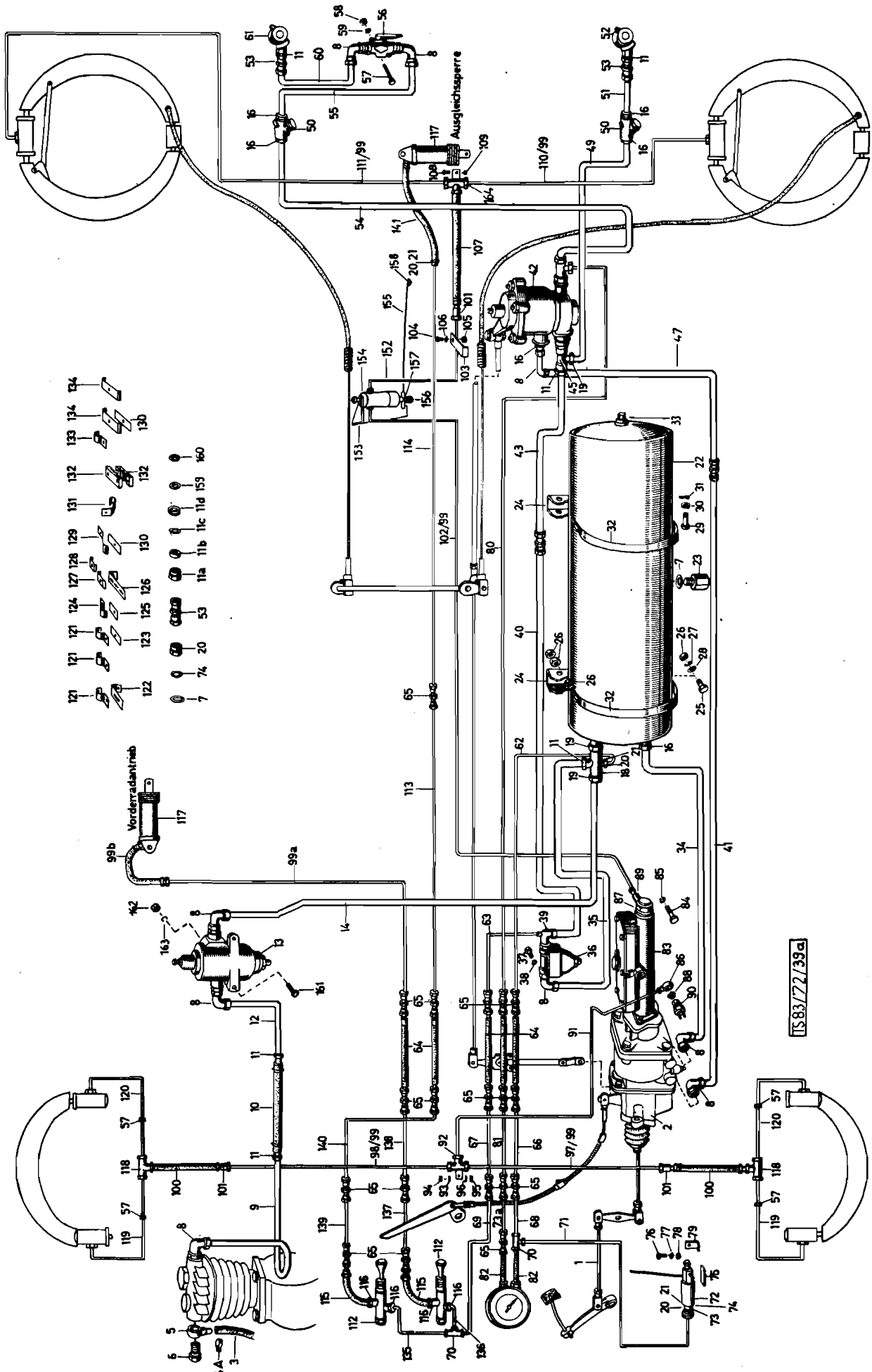
Ausgleichsperre
Vorderradantrieb
TS 83/72/33a

	Katalog Catalogue	Baugruppe Gr. d'ensemble	Textseite 183j zu Bildseite 38a Texte 183j pour Illustration 38a
	Nr.	Nr.	
	STEYR A680g1 3t 4x4	Bremsanlage Installation de freinage	

Fig.	ALN NSA	Art. Nr. des Fabrikanten No d'art. du fabricant	Gegenstand	Objet	Anz Nb
99a		680g 28 0002	Rohrleitung	Conduite	1
99b		480a 36 0083	Schlauch	Tuyau flexible	1
100		880 36 0042	Bremsschlauch	Conduite de frein	2
101		900 03 55 9810	Bremsschlauchhalter 14 DIN 74225	Bride de conduite 14 DIN 74225	3
102		680g 36 0108	Bremsrohrleitung	Conduite de frein	1
103		780 36 0076	Winkel	Equerre	1
104		900 03 80 2523	Schraube M10x25 DIN 933m8G, vzk.	Vis M10x25 DIN 933m8G, galv.	1
105		-	Mutter selbstsichernd M10 DIN 982-zn	Ecrou freiné M10 DIN 982-zn	1
106		900 03 93 0271	Scheibe 10,5 DIN 125 vzk.	Rondelle 10,5 DIN 125, galv.	1
107		680g 36 0058	Bremsschlauch Teves 3.5103-05503	Tuyau flexible de frein Teves 3.5103-05503	1
108		900 03 80 2506	Schraube M10x16 DIN 933m8G, vzk.	Vis M10x20 DIN 933m8G, galv.	1
109		900 03 93 1122	Federring B10 DIN 127, vzk.	Rondelle Grower B10 DIN 127, galv.	1
110		680g 36 0101	Bremsrohrleitung links	Conduite de frein gauche	1
111		680g 36 0106	Bremsrohrleitung rechts	Conduite de frein droite	1
112		680 28 0050	Schaltventil (West.463 006 0010)	Soupape de commande (West. 463 006 0010)	2
-		680 28 0725	Repa.Satz für Schaltventil	Jeu de pièces de rép. pr soupape de commande	1
113		680g 35 0006	Rohrleitung	Conduite	1
114		680g 35 0217	Rohrleitung	Conduite	1
115		380 91 36 0218	Schlauch	Tuyau flexible	2
116		900 03 55 9621	Doppelstutzen M12x1,5 DIN 74298	Raccord double M12x1,5 DIN 74298	5
117		680 35 0101	Betätigungszylinder (siehe Bild 48)	Cylindre de commande (voyez ill. 48)	2
118		680g 44 0002	Verteilerstück	Pièce distributrice	2
119		680g 44 0003	Bremsrohrleitung	Conduite de frein	2
120		680g 44 0005	Bremsrohrleitung	Conduite de frein	2
-		900 03 16 9124	Gummischlauch 15/21 KN 3162	Tuyau en caoutchouc	2
121		380 9 136 0181	Bride	Bride	5
-		900 03 82 2324	Zyl.-Schraube M6x15 DIN 84-4S vzk.	Vis cylindrique M6x15 DIN 84-4Sgalv.	5

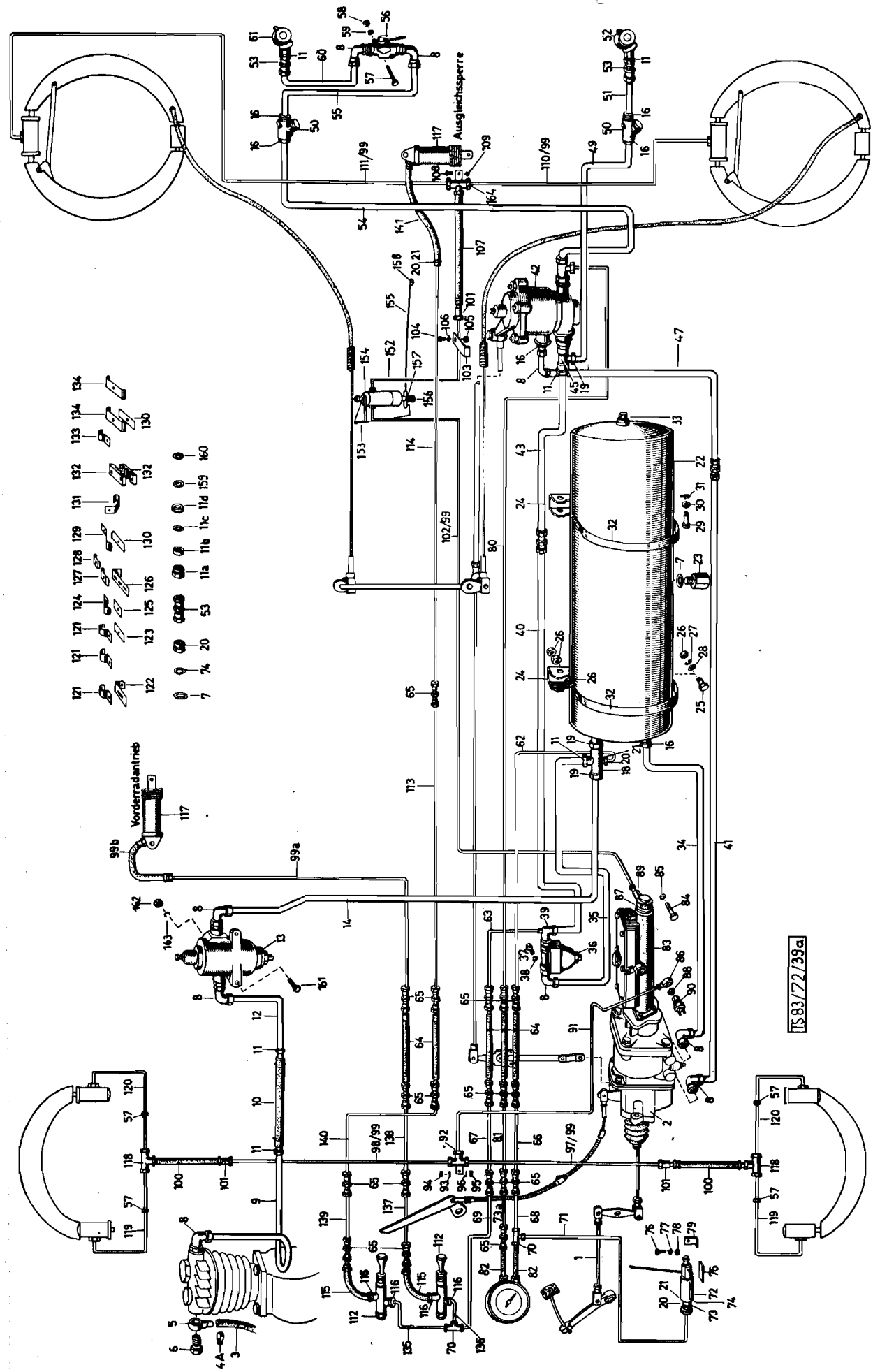
Ausgleichssperre
Vorderradantrieb
TS 83/72/39a

Katalog Catalogue Nr.	Baugruppe Gr. d'ensemble Nr.	Textseite 1831 zu Bildseite 38a Texte 1831pour illustration 38a
STEYR A680g1 3t 4x4	Bremsanlage Installation de freinage	

Fig.	ALN NSA	Art. Nr. des Fabrikanten No d'art. du fabricant	Gegenstand	Objet	Anz Nb
-		900 03 87 1232	Mutter M6 DIN 934m5S, vzk.	Ecrou M6 DIN 934m5S, galv.	5
-		900 03 93 1082	Federring B6 DIN 127, vzk.	Rondelle Grower B6 DIN 127, galv.	5
-		900 03 16 9124	Gummischlauch 15/21 KN 3162	Tuyau en caoutchouc 15/21 KN 3162	5
123		680 36 0319	Träger	Support	1
-		900 03 82 2324	Zyl.-Schraube M6x15 DIN 84-4Svzk.	Vis cylindrique M6x15 DIN 84-4S galv.	1
-		900 03 87 1232	Mutter M6 DIN 934m5S, vzk.	Ecrou M6 DIN 934m5S, galv.	1
-		900 03 93 1082	Federring B6 DIN 127, vzk.	Rondelle Grower B6 DIN 127,galv.	1
-		900 03 93 0251	Scheibe 6,4 DIN 125 vzk.	Rondelle 6,4 DIN 125 galv.	4
-		900 03 87 1305	Mutter M10 DIN 934m5S, vzk.	Ecrou M10 DIN 934m5S, galv.	1
-		900 03 93 1122	Federring B10 DIN 127, vzk.	Rondelle Grower B10 DIN 127,galv.	1
124		680 36 0315	Bride	Bride	3
125		680 36 0316	Platte	Plaque	3
-		900 03 82 2145	Zyl-Schraube M4x20 DIN 84-4S vzk.	Vis cylindrique M4x20 DIN 84-4S galv.	3
-		900 03 93 0231	Scheibe 4,3 DIN 125 St. vzk.	Rondelle 4,3 DIN 125 galv.	3
-		900 03 87 1216	Mutter M4 DIN 934m5S, vzk.	Ecrou M4 DIN 934m5S, galv.	3
126		880 36 0083	Träger	Support	2
127		188 73 0187	Bride	Bride	7
-		900 03 82 2359	Zyl.-Schraube M6x30 DIN 84-4S	Vis cylindrique M6x30 DIN 84-4S	3
-		900 03 93 1082	Federring B6 DIN 127, vzk.	Rondelle Grower B6 DIN 127,galv.	3
-		900 03 87 1232	Mutter M6 DIN 934m5S, vzk.	Ecrou M6 DIN 934m5S, galv.	3
-		900 03 80 2515	Schraube M10x20 DIN 933m8G vzk.	Vis M10x20 DIN 933m8G, galv.	1
-		900 03 87 1305	Mutter M10 DIN 934m5S vzk.	Ecrou M10 DIN 934m5S, galv.	1
-		900 03 93 1122	Federring B10 DIN 127 vzk.	Rondelle Grower B10 DIN 127 galv.	1
-		900 03 93 1042	Federring B4 DIN 127 vzk.	Rondelle Grower B4 DIN 127, galv.	8
129		880 36 0080	Bride	Bride	1
130		880 36 0162	Platte	Plaque	2
-		900 03 82 2338	Zyl.-Schraube M6x20 DIN 84-4Svzk.	Vis cylindrique M6x20 DIN 84-4Sgalv.	1

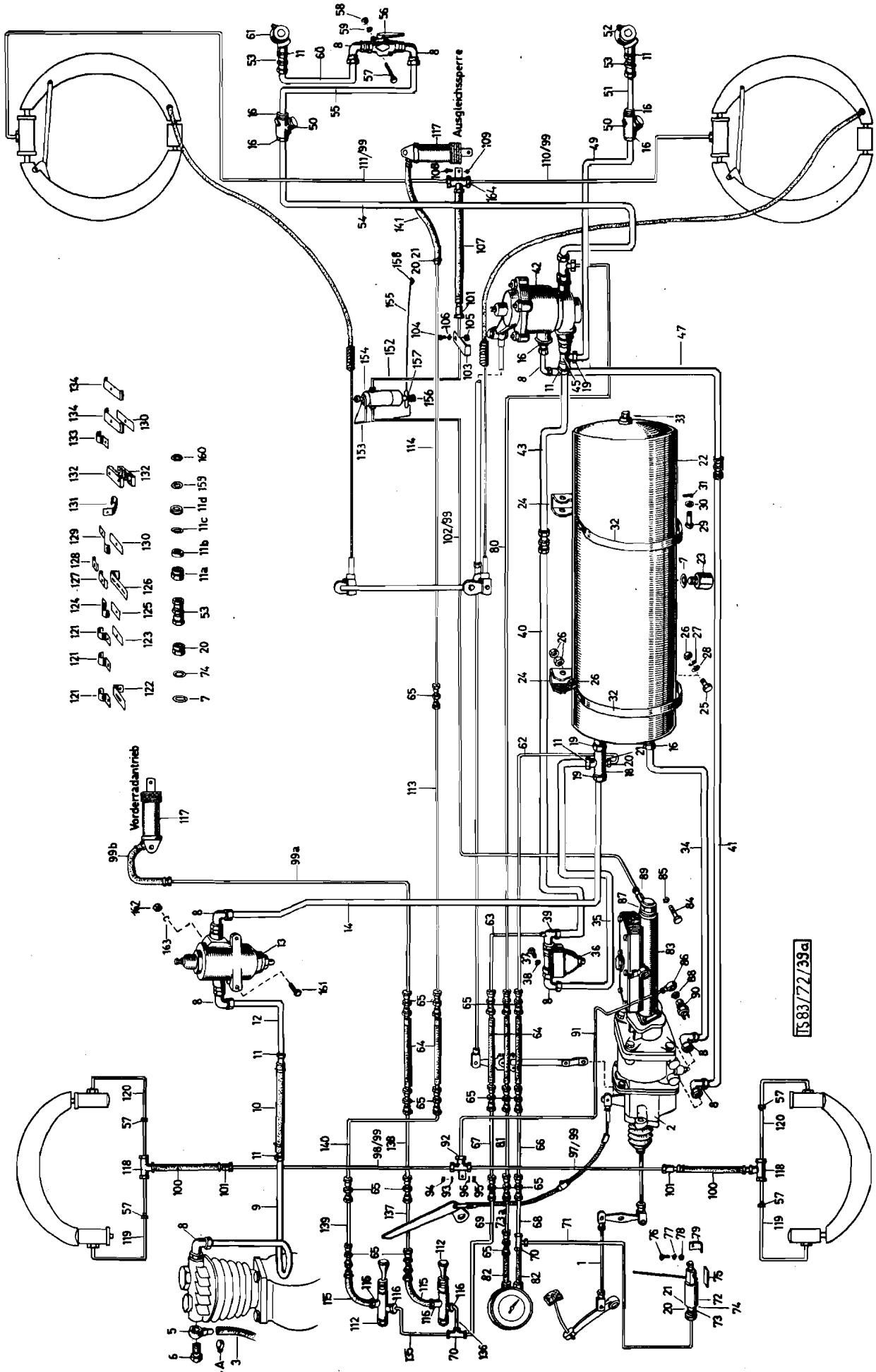
Ausgleichsperre
Vorderradantrieb
TS83/72/39a

Katalog Catalogue Nr.	Baugruppe Gr. d'ensemble Nr.	Textseite 183n zu Bildseite 38a Texte 183n pour Illustration 38a
STEYR A 680g1 3t 4x4	Bremsanlage Installation de freinage	

Fig.	ALN NSA	Art. Nr. des Fabrikanten No d'art. du fabricant	Gegenstand	Objet	Anz Nb
-		900 03 87 1232	Mutter M6 DIN 934m5S, vzk.	Ecrou M6 DIN 934m5S, galv.	1
-		900 03 93 1082	Federring B6 DIN 127	Rondelle Grower B6 DIN 127	1
132		380 9136 0166	Klemmleiste	Languette de serrage	14
-		900 03 82 2151	Zyl.-Schraube M4x25 DIN 84-4S vzk.	Vis cylindrique M4x25 DIN 84-4S galv.	8
-		900 03 93 0231	Scheibe 4,3 DIN 125 St. vzk.	Rondelle 4,3 DIN 125 galv.	8
-		900 03 87 1216	Mutter M4 DIN 934m5S vzk.	Ecrou M4 DIN 934m5S, galv.	8
133		900 03 49 9805	Bride 1x6 DIN 72571 St. vzk.	Bride 1x6 DIN 72571 galv.	4
-		900 03 82 2135	Zyl.-Schraube M4x15 DIN 84-4S vzk.	Vis cylindrique M4x15 DIN 84-4S galv.	4
-		900 03 87 1216	Mutter M4 DIN 934m5S, vzk.	Ecrou M4 DIN 934m5S, galv.	4
-		900 03 93 0231	Scheibe 4,3 DIN 125 St vzk.	Rondelle 4,3 DIN 125 galv.	4
134		680 36 0317	Bride	Bride	2
-		900 03 82 2145	Zyl.-Schraube M4x20 DIN 84-4S vzk.	Vis cylindrique M4x20 DIN 84-4S galv.	2
-		900 03 87 1216	Mutter M4 DIN 934m5S vzk.	Ecrou M4 DIN 934m5S galv.	2
-		900 03 93 0231	Scheibe 4,3 DIN 125 St vzk.	Rondelle 4,3 DIN 125 St galv.	2
135		680 35 0170	Rohrleitung	Conduite	1
136		680 28 0081	Rohrleitung	Conduite	1
137		680k 29 0009	Rohrleitung	Conduite	1
138		680 28 0056	Rohrleitung	Conduite	1
139		680 35 0115	Rohrleitung	Conduite	1
141		586 35 0070	Schlauch	Tuyau flexible	1
142		900 03 80 0529	Schraube M10x40 DIN 931 vzk.	Vis M10x40 DIN 931 galv.	2
146		900 03 09 8014	Dichtring A14x18 DIN 7603	Joint A14x18 DIN 7603	4
147		900 03 49 9577	Kabelspannband 110 KN 483	Bande de serrage pour câble	2
148		900 03 55 9313	Verschraubung FS6 DIN 2353	Raccord FS6 DIN 2353	1
149		680g 36 0075	Platte	Plaque	1
152		680g 36 0098	Bremsrohrleitung	Conduite de frein	1
153		680g 36 0082	Konsole	Console	1
-		900 03 80 2424	Schraube M8x25 DIN 933 8,8 vzk.	Vis M8x25 DIN 933, 8,8 galv.	2

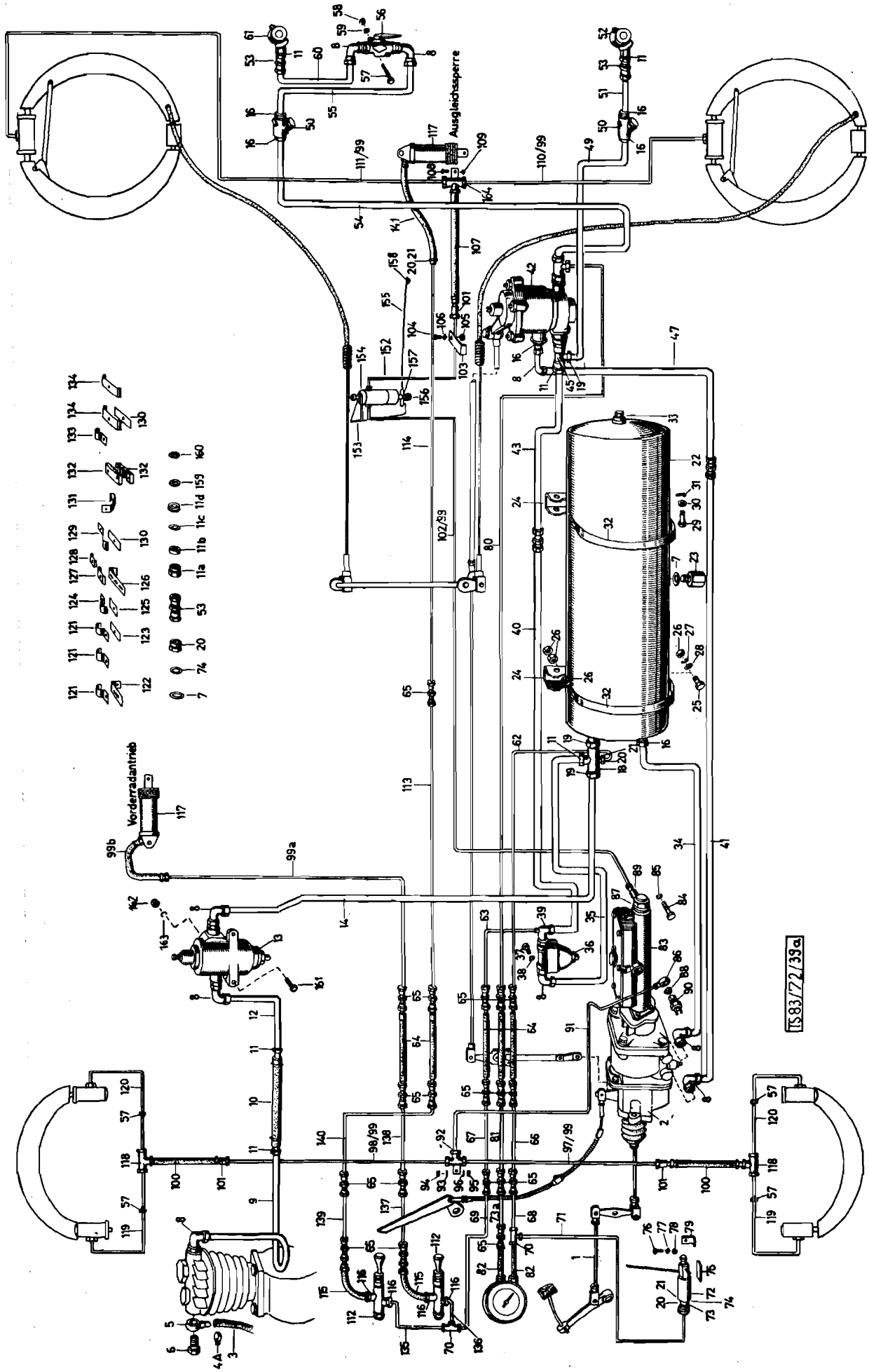
Ausgleichssperre
Vorderradantrieb
TS 83/72/38a

Katalog Catalogue	Baugruppe Gr. d'ensemble	Textseite 183p zu Bildseite 38a
Nr.	Nr.	Texte 183p pour Illustration 38a
STEYR A680gl 3t 4x4	Bremsanlage Installation de freinage	

Fig.	ALN NSA	Art. Nr. des Fabrikanten No d'art. du fabricant	Gegenstand	Objet	Anz Nb
-		900 03 88 8610	Mutter M8 DIN 982 vzk.	Ecrou M8 DIN 982 galv.	2
154		680g 36 0095	Druckbegrenzungsventil	Valve de limitation de pression	1
155		680g 36 0086	Feder	Ressort	1
-		900 03 93 0271	Scheibe A10,5 DIN 125 St vzk.	Rondelle A 10,5 DIN 125 St galv.	2
-		900 03 92 0211	Splint	Goupille fendue	1
156		900 03 80 3421	Schraube M8x1x35 DIN 961 8,8 vzk.	Vis M8x1x35 DIN 961 8,8. galv.	1
157		900 03 87 1259	Mutter M8x1 DIN 934 vzk.	Ecrou M8x1 DIN 934 galv.	1
158		680g 36 0090	Federauflage	Support pour ressort	
-		900 03 82 0241	Schraube A M5x20 DIN 063,4,8 vzk.	Vis A M5x20 DIN 063, 4,8 galv.	1
-		900 03 87 1222	Mutter M5 DIN 934, 6 vzk.	Ecrou M5 DIN 934, 6 galv.	1
-		900 03 93 1062	Federring B5 DIN 127 vzk.	Rondelle Grower B5 DIN 127 galv.	1
159		990 00 36 0313	Druckring	Rondelle d´appui	15
160		490 00 52 0086	Dichtring	Joint en cuivre	15
161		900 03 80 0529	Schraube M10x40 DIN 931 8,8	Vis M10x40 DIN 931 8,8	2
162		900 03 87 1305	Mutter M10 DIN 934, 8	Ecrou M10 DIN 934, 8	2
163		900 03 93 1122	Federring B10 DIN 127	Rondelle Grower B10 DIN 127	2
164		680g 36 0110	Prüfanschluß	Raccord de réglage	1

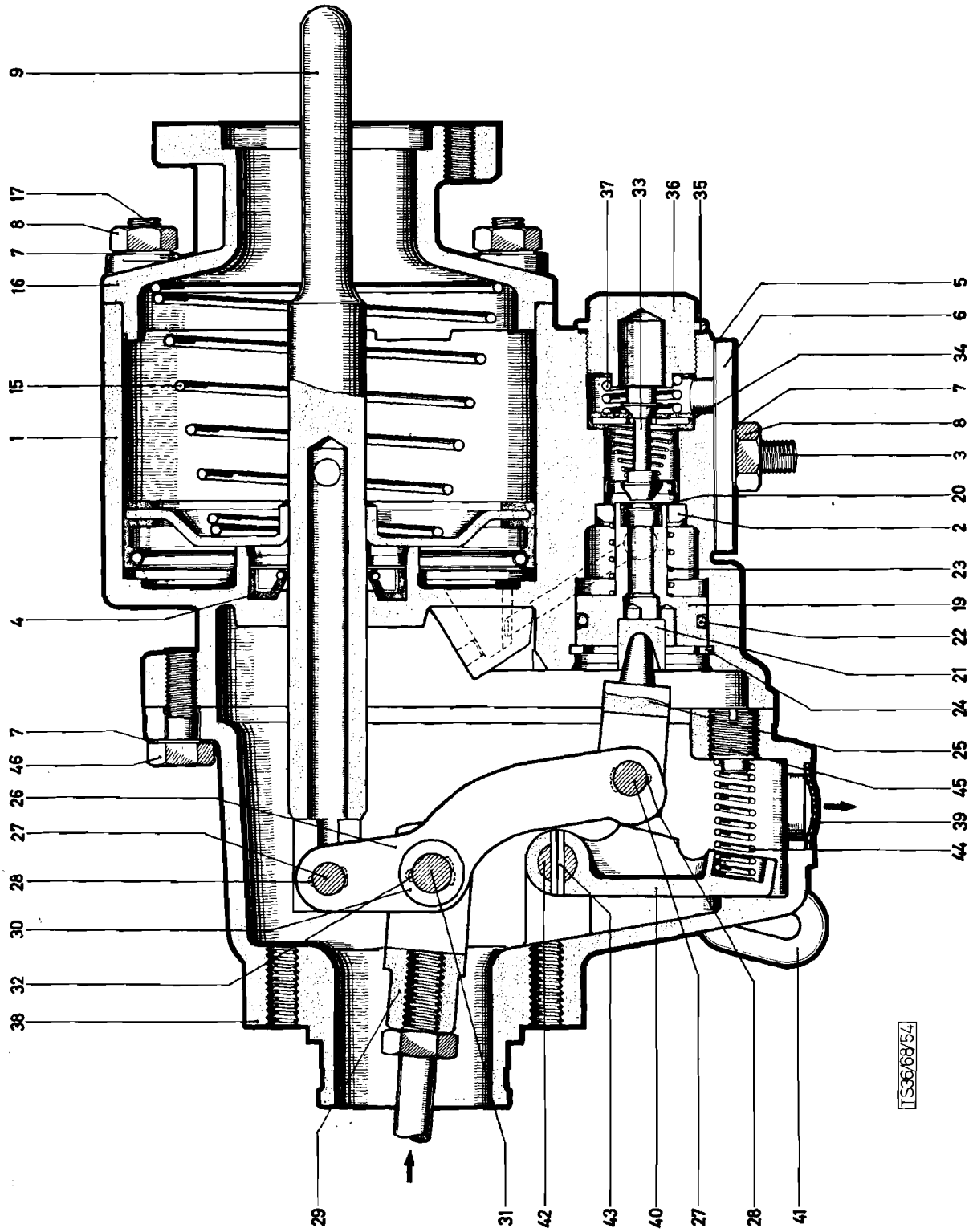
9
17
8
7
16
15
1
4
7
46
26
27
28
30
32
38
37
33
36
35
5
6
34
7
8
3
20
2
23
19
22
21
24
25
45
39
44
29
31
42
43
40
27
28
41
TS3668/54

Katalog Catalogue	Baugruppe Gr. d'ensemble	Textseite 185
Nr. TS 83/72	Nr.	zu Bildseite 39
STEYR A 680gl 3t 4x4	Bremsgerät	Texte 185 pour
STEYR A 680 3t 4x4	Appareil de frein	Illustration 39

Fig.	ALN NSA	Art. Nr. des Fabrikanten No d'art. du fabricant	Gegenstand	Objet	Anz. Nb.
-		680g 36 0004	Druckluft-Bremsgerät (WEST Wien 462 005 0680)	Appareil servo-frein (WEST Wien 462 005 0680)	1
-		Best. Nr. WEST 462 005 040 2	Zylinderkörper vollst (Pos. 1-3)	Corps de cylindre compl. (fig. 1-3)	1
1		462 005 040 4	Zylinderkörper	Corps de cylindre	1
2		895 101 011 4	Schelle BV 7005	Rondelle BV 7005	1
3		810 214 058 4	Stiftschraube M10x25 DIN 939	Goujon M10x25 DIN 939	2
4		897 200 180 4	Simmerring BA 24x47x10	Bague d'étanchéité BA 24x47x10	1
5		897 316 940 4	Dichtung BV 7037	Joint BV 7037	1
6		462 005 650 4	Deckel BV 7039	Couvercle BV 7039	1
7		018 997 00 020	Schnorrsicherung 10, 5	Rondelle Schnorr 10, 5	9
8		810 304 022 4	Sechskantmutter M10 DIN 934	Ecrou M10 DIN 934	10
9		462 005 737 2	Kolbenstange	Bielle	1
15		896 050 160 4	Kegelfeder F 2002	Ressort à boudin conique F 2002	1
16		462 005 651 4	Deckel BV 7044	Couvercle BV 7044	1
17		810 125 029 4	SK-Schraube M10x40 DIN 931	Vis M10x40 DIN 931	2
18		810 126 092 4	SK-Schraube M10x85 DIN 933 (nicht gez.)	Ecrou M10x85 DIN 933	2
-		462 005 630 2	Kolben vollst. (Pos. 19-21)	Piston compl. (fig. 19-21)	1
19		462 005 630 4	Kolben	Piston	1
20		899 500 390 2	Ventilring BV 7031 A	Siège de soupape BV 7031 A	1
21		461 705 170 4	Druckpfanne BV 7033	Calotte de pression BV 7033	1
22		897 080 050 4	O-Ring 34, 2x3 BV 8010	Joint torique 34, 2x3 BV 8010	1
23		896 024 850 4	Druckfeder F1013	Ressort de pression F1013	1
24		810 518 027 4	Sicherungsring 40x1, 75 DIN 472	Circlip 40x1, 75 DIN 472	1
25		462 005 750 4	Druckbolzen BV 7034	Poussoir BV 7034	1
26		462 005 711 4	Hebel BV 7404	Levier BV 7404	1
27		810 601 047 4	Bolzen 10f8x35x25 DIN 1433	Axe épaulé 10f8x35x25 DIN 1433	2
28		810 511 020 4	Splint 3x15 DIN 94	Goupille fendue 3x15 DIN 94	4
29		810 612 007 4	Gabelkopf G12x24 DIN 71752	Chape G12x24 DIN 71752	1
30		895 100 650 4	Scheibe	Rondelle	2

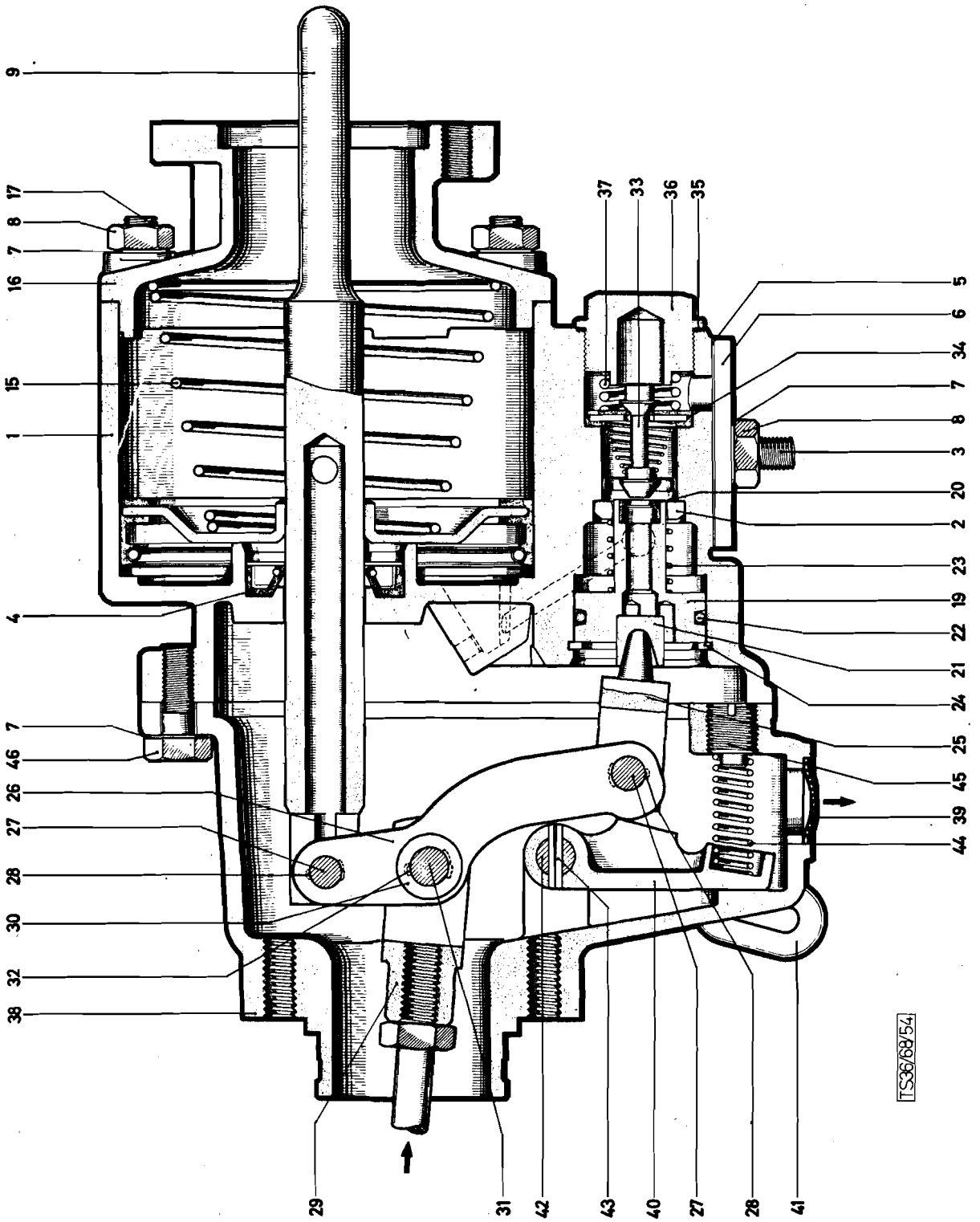
9
17
8
7
16
15
1
4
7
46
26
27
28
30
32
38
37
33
36
35
5
6
34
7
8
3
20
2
23
19
22
21
24
25
45
39
44
29
31
42
43
40
27
28
41
TS36/68/54

Katalog Catalogue	Baugruppe Gr. d'ensemble	Textseite 187 zu Bildseite 39
Nr. TS 83/72	Nr.	Texte 187 pour Illustration 39
STEYR A 680gl 3t 4x4 STEYR A 680g 3t 4x4	Bremsgerät Appareil de frein	

Fig.	ALN NSA	Art. Nr. des Fabrikanten No d'art. du fabricant	Gegenstand	Objet	Anz. Nb.
31		810 601 076 4	Bolzen 12f8x40x29 DIN 1433	Axe épaulé 12f8x40x29 DIN 1433	1
32		810 511 033 4	Splint 4x20 DIN 94	Goupille fendue 4x20 DIN 94	2
33		899 500 470 2	Ventil vollst. BV 7035	Soupape compl. BV 7035	1
34		897 013 900 4	Dichtring BV 7040	Bague siège BV 7040	B
35		811 401 118 4	Dichtring A32x36 DIN 7603	Joint A32x36 DIN 7603	1
36		898 250 030 4	Ventilkappe BV 7041	Clapet de retenue BV 7041	1
37		896 012 630 4	Druckfeder F 1014	Ressort de pression F 1014	1
-		462 005 015 2	Gehäuse vollst. BV 7201 (Pos.38-41)	Carter compl.BV 7201 (Pos.38-41)	1
38		462 005 014 4	Gehäuse B V 7104	Carter BV 7104	1
39		899 329 391 4	Siebblech BV 7023	Tôle tamis BV 7023	1
40		462 005 712 4	Hebel BV 7008	Levier BV 7008	1
41		462 005 714 4	Hebel BV 7102	Levier BV 7102	1
42		810 602 057 4	Bolzen 12f8x100 DIN 1434	Axe 12f8x100 DIN 1434	1
43		810 503 005 4	Kegelkerbstift 4x20 DIN 1471	Cheville à encoche conique 4x20 DIN 1471	1
44		896 025 930 4	Druckfeder F1018	Ressort de pression F1018	1
45		462 005 300 4	Schraube BV 7022	Vis BV 7022	1
46		810 126 081 4	SK-Schraube M10x25 DIN 933	Vis M10x25 DIN 933	1
47		899 360 040 4	Sieb DR 611 (nicht gez.)	Tamis DR 611	1
48		810 901 006 4	Verschlußschraube (nicht gez.)	Bouchon de fermeture (pas sur ill)	3

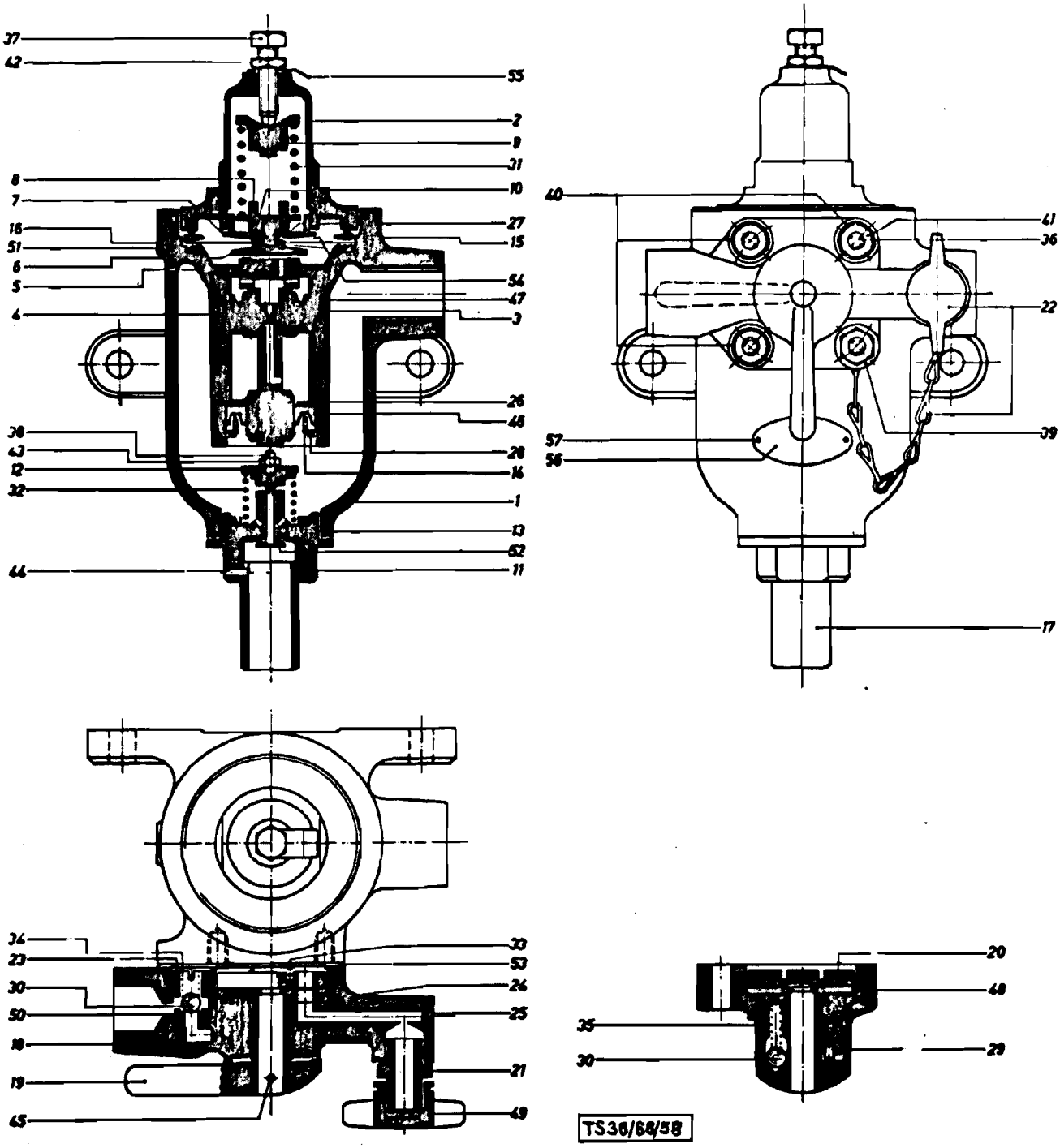
37
42
55
2
9
31
8
10
7
27
16
15
51
6
54
5
47
4
3
26
46
38
28
43
14
12
1
32
13
52
44
11
40
41
36
22
39
57
56
17
34
33
23
53
30
24
50
25
18
21
19
49
45
20
48
35
29
30
TS36/56/58

	Katalog Catalogue	Baugruppe Gr. d'ensemble	Textseite 189
	Nr. TS 83/72	Nr.	zu Bildseite 40
	STEYR A 680gl 3t 4x4 STEYR A 680g 3t 4x4	Druckregler Régulateur de pression	Texte 189 pour Illustration 40

Fig.	ALN NSA	Art. Nr. des Fabrikanten No d'art. du fabricant	Gegenstand	Objet	Anz. Nb.
-		680g 36 0006	Komb. Druckregler kompl. WEST Bern A293 01	Régulateur de pression combiné compl. WEST Bern A293 01	1
		Best. Nr. WEST			
1		A293 - 1a	Gehäuse	Carter	1
2		A293 - 2	Federgehäuse	Carter de ressort	1
3		A293 - 13b	Kolben	Piston	1
4		A293 - 15	Düse	Tuyère	1
5		A293 11-4	Ventilsitz	Siège de soupape	1
6		A293 - 20	Ventilteller kompl.	Tête de soupape compl.	1
7		A293 - 9	Führungstück	Pièce guide	1
8		A293 11 - 11	Federteller	Cuvette de ressort	1
9		A293 11 - 55	Federteller	Cuvette de ressort	1
10		A293 - 10	Mutter M8x0, 8d VSM 12707	Ecrou M8x0, 8d VSM 12707	1
11		A293 11 - 21	Ablaßmutter	Bouchon de vidange	1
12		A293 11 - 22	Federteller	Cuvette de ressort	1
13		A293 11 - 49	Büchse	Douille	1
13a		A293 11 - 21a	Ablaßventil kompl.	Soupape de décharge compl.	1
14		A293 - 19	Distanzring	Douille entretoise	1
15		A293 - 8	Ring	Anneau	1
16		A293 - 7	Membrane	Membrane	1
17		A293 - 45a	Schalldämpfer kompl.	Silencieux compl.	1
18		A293a - 31	Registerplatte	Plaque registre	1
18a		A293 - 53	Registerplatte kompl.	Plaque registre compl.	1
19		A293a - 36	Hebel	Levier	1
20		A293 - 35	Schieber	Coulisse	1
21		A245 - 15	Doppelnippel	Raccord double	1
22		158 VS Hannover	Flügelmutter mit Kette kompl.	Ecrou à oreilles avec chaîne compl	1
23		A293 - 42	Ventilhülse	Douille de soupape	1
24		A293 - 33	Büchse	Douille	1
25		-	Pfropfen	Bouchon	1
26		A293 - 17	Manschettenteller	Plateau de coupelle	1

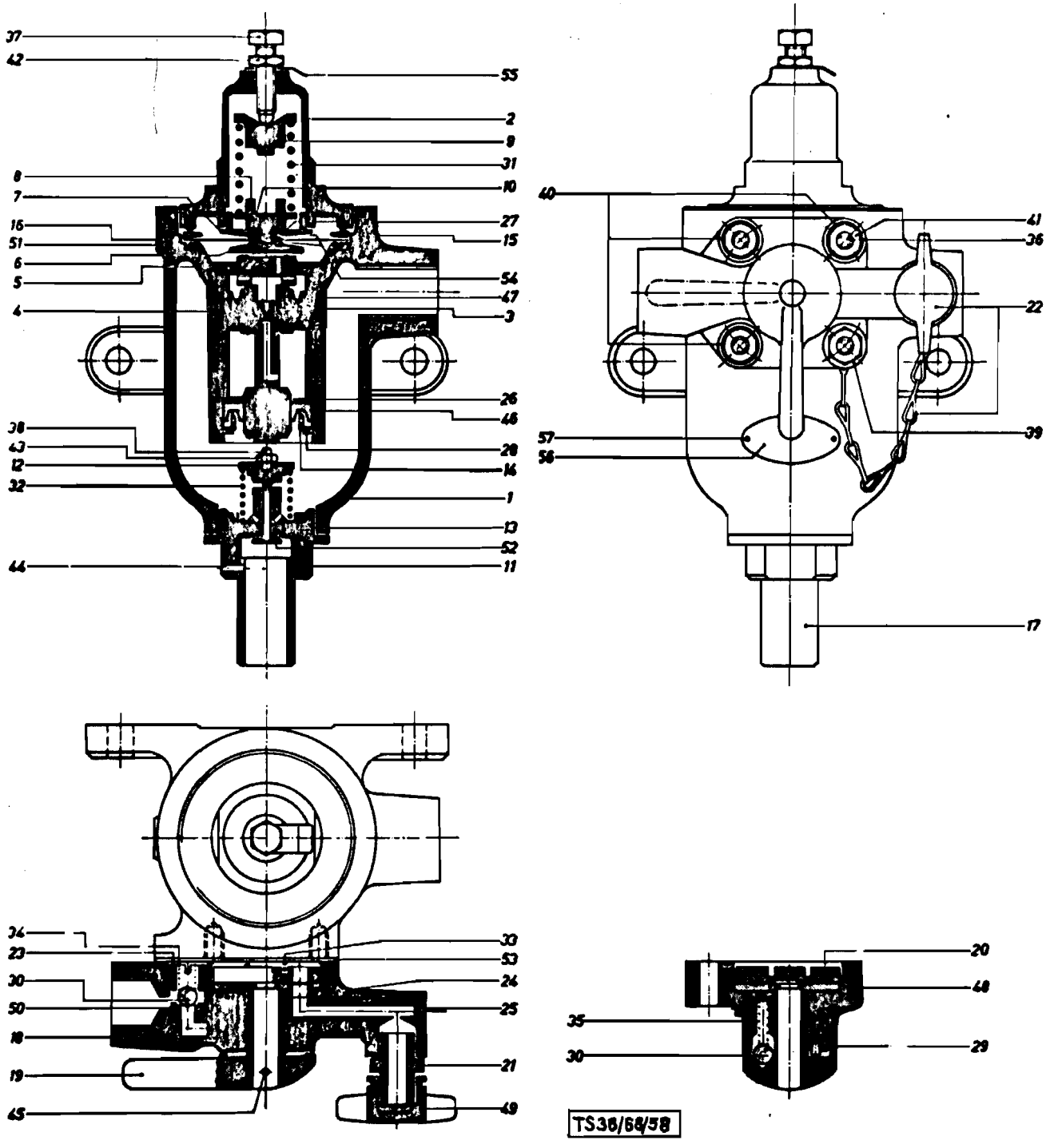
37
42
55
2
9
31
8
10
7
27
16
15
51
6
54
5
47
4
3
26
46
38
43
28
12
14
32
1
13
52
44
11
40
41
36
22
57
39
56
17
24
23
30
53
50
24
25
18
21
19
45
49
20
48
35
29
30
TS36/66/58

Fig.	ALN NSA	Art. Nr. des Fabrikanten No d'art. du fabricant	Gegenstand	Objet	Anz. Nb.
27		VSM 12754	Unterlagscheibe J18, 4x15	Rondelle 18, 4x15	1
28		-	Seegersicherung J 137x1, 5	Circlip 137x1, 5	1
29		A293 - 37	Bolzen	Axe	3
30		-	Stahlkugel 11/32"	Bille en acier 11/32"	2
31		N1014, 75x27, 25 x50	Druckfeder	Ressort de pression	1
32		N1012, 5x22, 5x30	Druckfeder	Ressort de pression	1
33		N101 B 1, 75x17, 5 x10	Druckfeder	Ressort de pression	1
34		N101B 0, 7x8x16	Druckfeder	Ressort de pression	1
35		N101 0, 9x6, 1x25	Druckfeder	Ressort de pression	1
36		VSM 12202	Stiftschraube M8x30/12/20	Goujon M8x30/12/20	4
37		A225 - 27	Spannschr. M8x35 VSM 12364	Vis de serrage	1
38		A293 11 - 23	Ventilstange	Tige de soupape	1
39		VSM 12722	Unterlagscheibe blk. 8, 4x18	Rondelle blanc 8, 4x18	1
40		VSM 12754	Unterlagscheibe 18, 4x15	Rondelle 18, 4x15	3
41		VSM 12707	SK-Mutter M8x0, 8d	Ecrou M8x0, 8d	4
42		VSM 12699	SK-Mutter M8x0, 5d	Ecrou M8x0, 5d	1
43		VSM 12707	SK-Mutter M4x0, 8d	Ecrou M4x0, 8d	1
44		-	Kerpin S 2 Ø 3x10	Ficheron S 2 Ø 3x10	1
45		Schmuziger	Spannstift S4x40	Cheville de serrage S4x40	1
46		U 143081	Manschette Gaco	Goupelle Gaco	1
47		DE 125	Manschette Gaco	Coupelle Gaco	1
48		A293a - 34	Dichtung Gaco P 75	Joint Gaco P 75	1
49		A245 - 18	Dichtung	Joint	1
50		A293 - 43	Ventilgummi	Soupape caoutchouc	1
51		-	O-Ring V5 - 376 Simrit	Joint torique V5 - 376 Simrit	1
52		-	O-Ring Gaco OR 104	Joint torique Gaco OR 104	1
53		A293 - 32a	Dichtung Gaco P 75	Joint Gaco P 75	1
54		A293 - 24	Dichtscheibe	Rondelle d´étanchement	1

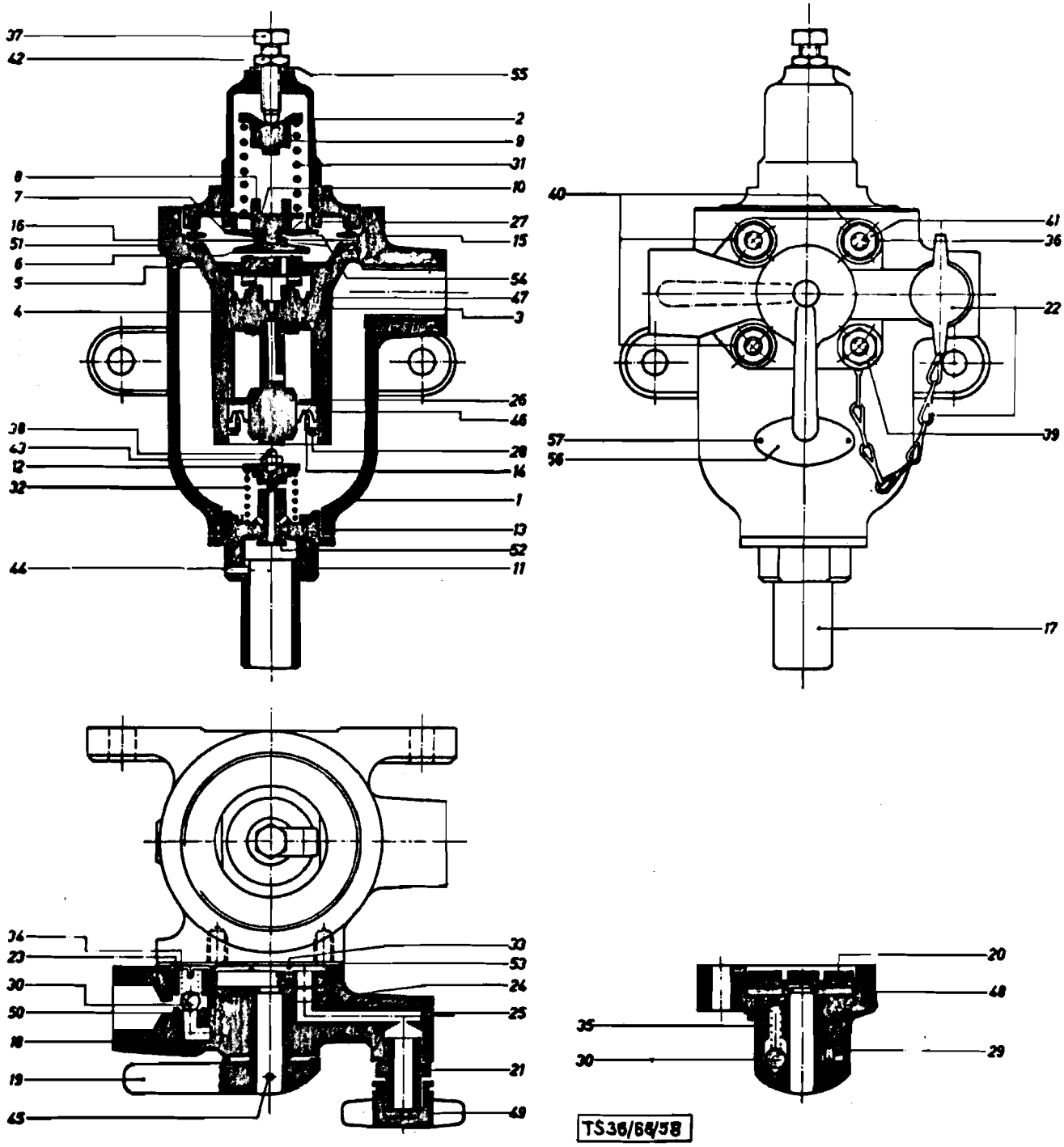
37
42
55
2
9
31
8
10
7
27
16
15
51
6
54
5
47
4
3
26
46
38
43
28
12
14
32
1
13
52
44
11
40
41
36
22
39
57
56
17
24
23
33
53
30
24
50
25
18
21
19
49
45
20
48
35
29
TS36/66/58

Katalog Catalogue	Baugruppe Gr. d'ensemble	Textseite 198 zu Bildseite 40
Nr. TS 83/72	Nr.	Texte 193 pour Illustration 40
STEYR A 680gl 3t 4x4 STEYR A 680g 3t 4x4	Druckregler Régulateur de pression	

Fig.	ALN NSA	Art. Nr. des Fabrikanten No d'art. du fabricant	Gegenstand	Objet	Anz. Nb.
55		SZ 1046 01 - 06	Schild	Plaquette	1
56		A293 11 - 33	Firmenschild	Plaquette de marque	1
57		-	Kerbnagel N 4 Ø 1,4x5 DIN 1476	Clou à encoche	2

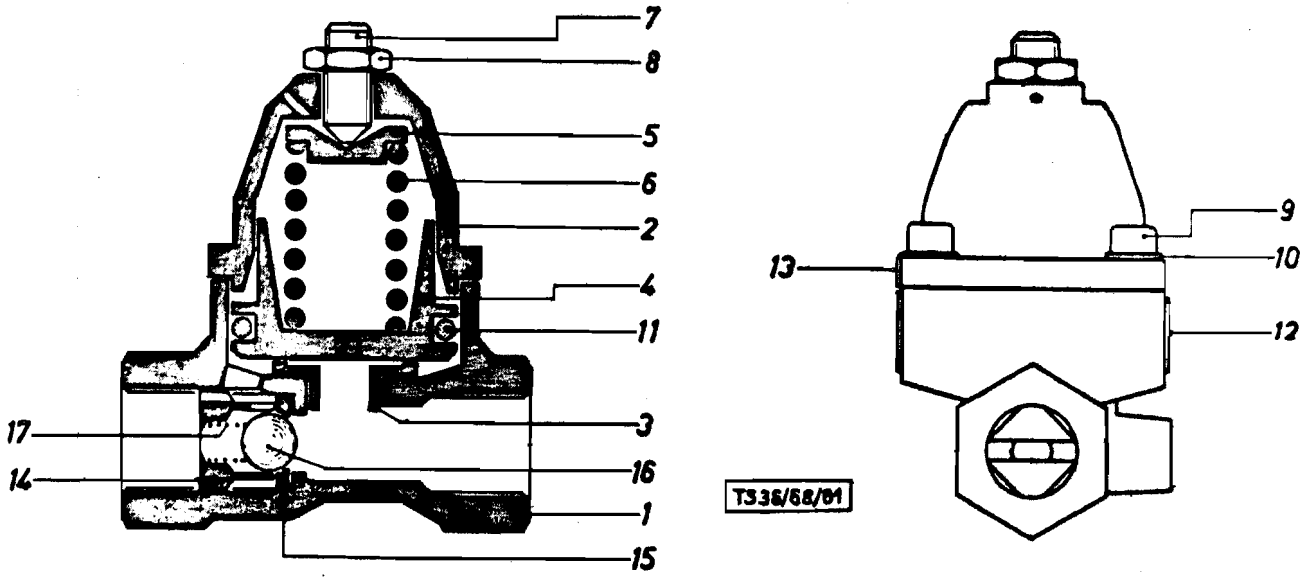
7
8
5
6
2
4
11
3
16
1
15
17
14
13
9
10
12
T336/68/01

Katalog Catalogue	Baugruppe Gr. d'ensemble	Textseite 195 zu Bildseite 41 Texte 195 pour Illustration 41
Nr. TS 83/72	Nr.	
STEYR A 680gl 3t 4x4 STEYR A 680 g 3t 4x4	Drucksicherungsventil Soupape de sûrete de pression	

Fig.	ALN NSA	Art. Nr. des Fabrikanten No d'art. du fabricant	Gegenstand	Objet	Anz. Nb.
-		680g 36 0011 Best. Nr. WEST	Drucksicherungsventil kompl. WEST Bern A 317 09	Soupape de maintien de pression West Bern A 317 09	1
1		A317 09.01 - 1	Gehäuse	Corps	1
2		A317 09.01 - 3	Gehäusedeckel	Couvercle	1
3		A317 09 - 4	Büchse	Douille	1
4		A317 09 - 02	Kolben	Piston	1
5		A293 - 11	Federteller	Cuvette de ressort	1
6		N101 4, 75x26, 75 x48, 5	Druckfeder	Ressort de pression	1
7		VSM 12233	Gewindestift m. Innen-SK M10x25	Cheville fileté av. 6 pans int. M10x25	1
8		VSM 12699	Mutter M10	Ecrou	1
9		VSM 12182	Zyl. Schr. m. Innen-SK M6x18	Vis cylindrique av. 6 pans int. M6x18	1
10		-	Schnorr-Sicherung Ø 6, 4x10x0, 8	Rondelle de sûreté Schnorr Ø 6, 4x10x0, 8	1
11		PRP 902 - 29	O-Ring	Joint torique	1
12		SZ 617 02	Firmenschild selbstklebend 0, 3 dick	Etiquette de firme adhésif 0, 3 épais	1
13		SZ 1046 - 3, 8	Schild mit Druckangabe	Plaquette avec indication de pression	1
14		A362 05 - 2	Führungsbüchse 4 Kt. 16x20	Douille de guidage 4 Kt. 16x20	1
15		A362 05 - 4	Druckring kompl. Ø 21x7	Anneau de pression compl.	1
16		-	Kugel Ø 1/2"	Bille Ø 1/2"	1
17		N101 B0, 5x8, 3x 12	Druckfeder	Ressort de pression	1

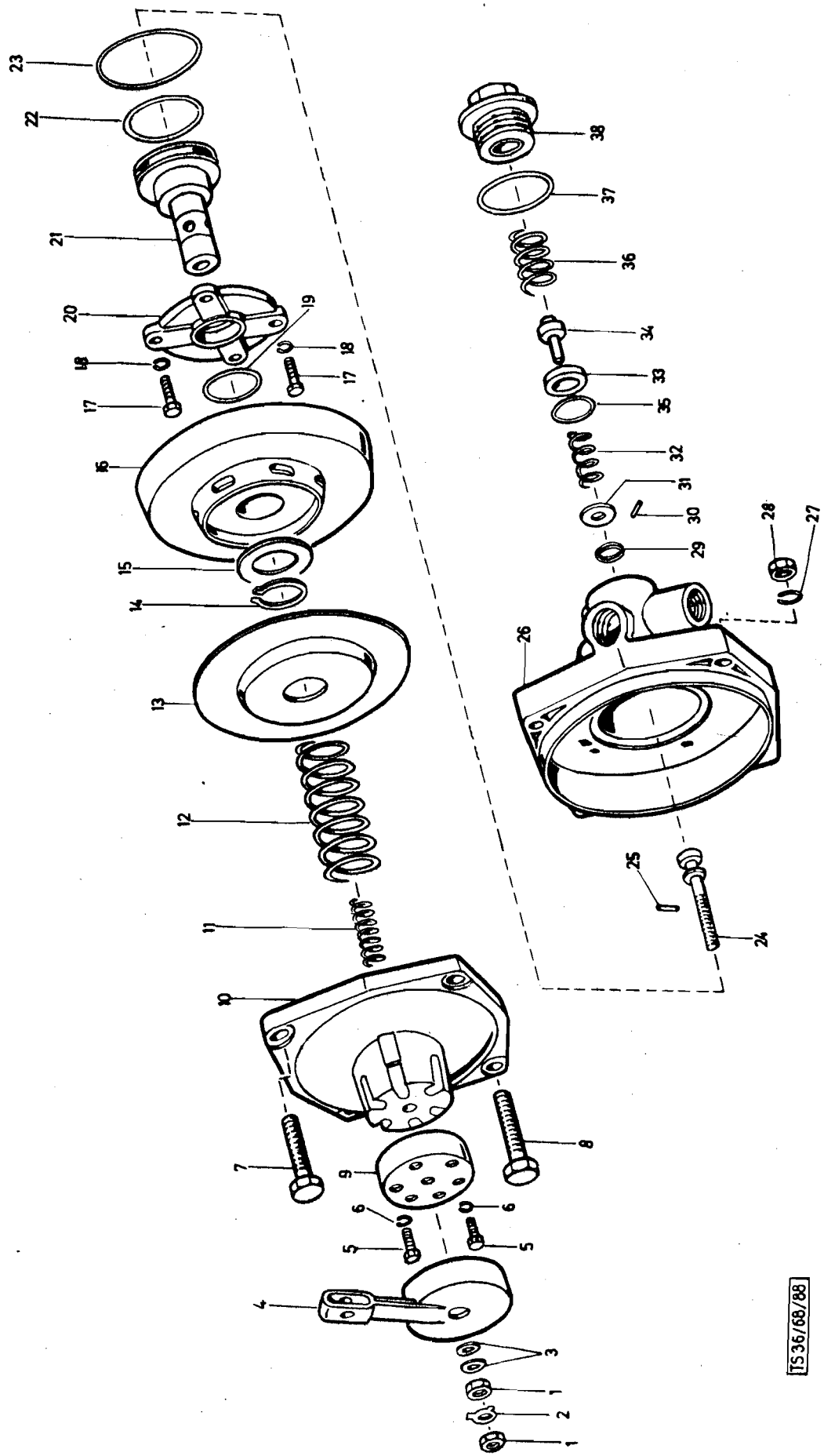
23
22
21
20
19
18
17
16
15
14
13
12
11
10
9
8
7
6
5
4
3
2
1
38
37
36
34
33
35
32
31
30
29
28
27
26
25
24
TS 36/68/88

Katalog Catalogue	Baugruppe Gr. d'ensemble	Textseite 197
Nr. TS 83/72	Nr.	zu Bildseite 42
STEYR A 680gl 3t 4x4 STEYR A 680g 3t 4x4	Anhängerbremsventil Soupape de freinage pour remorque	Texte 197 pour Illustration 42

Fig.	ALN NSA	Art. Nr. des Fabrikanten No d'art. du fabricant	Gegenstand	Objet	Anz. Nb.
-		680g 36 0010	Anhängerbremsventil kompl.	Soupape de freinage pour remorque compl.	1
		Best. Nr. GRAU			
1		53 0026 09	Mutter M8 DIN 934	Ecrou M8 DIN 934	2
2		15 0033 09	Sicherungsblech (532-027)	Tôle d´arrêt	1
3		54 0086 09	Scheibe 8,4 DIN 125	Rondelle 8,4 DIN 125	2
4		03 4321 09	Handbremshebel (803-012 U)	Levier de frein à main (803-012 U)	1
5		51 0235 09	Schraube (532-115)	Vis (532-115)	3
6		55 0009 09	Hochspannring (VH 6)	Rondelle de haute pression (VH6)	3
7		51 0178 09	Schraube M10x55 DIN 933	Vis M10x55 DIN 933	2
8		51 0169 09	Schraube M10x35 DIN 933	Vis M10x35 DIN 933	2
9		14 0186 09	Führungstopf (803-026)	Pièce de guidage	1
10		11 0190 09	Gehäuseoberteil (803A-105)	Corps supérieur	1
11		21 0076 09	Druckfeder (99-129)	Ressort de pression (99-129)	1
12		21 0186 09	Druckfeder (803-021)	Ressort de pression (803-021)	
13		14 0092 09	Stützblech (803A - 010)	Disque d´appui (803A - 010)	1
14		56 0027 09	Seeger-V-Ring A24x1,2 V	Circlip V A24x1,2 V	1
15		14 0094 09	Scheibe (803A - 025)	Rondelle (803A - 025)	1
16		25 0131 09	Topfmanschette (90-0211)	Coupelle (90-0211)	1
17		51 0002 09	Schraube M6x15 DIN 6912	Vis M6x15 DIN 6912	4
18		55 0008 09	Federring 6 DIN 7980	Rondelle Grower 6 DIN 7980	4
19		24 0020 09	O-Ring (90-017)	Joint torique (90-017)	1
20		11 0189 09	Deckel (803-004)	Couvercle (803-004)	1
21		11 0191 09	Kolben (803-106D)	Piston (803-106D)	1
22		24 0067 09	O-Ring (90-0151)	Joint torique (90-0151)	1
23		24 0069 09	Rundschnurring (90-0153)	Coupelle secondaire (90-0153)	1
24		16 0322 09	Zugstange	Tige de traction	1
25		58 0063 09	Kerbstift 5x24 DIN 1475	Cheville à encoche 5x24 DIN 1475	1
26		11 0188 09	Gehäuseunterteil (803A - 103)	Corps inférieur (803A-103)	1
27		55 0013 09	Hochspannring (VH 10)	Rondelle de haute pression (VH10)	1

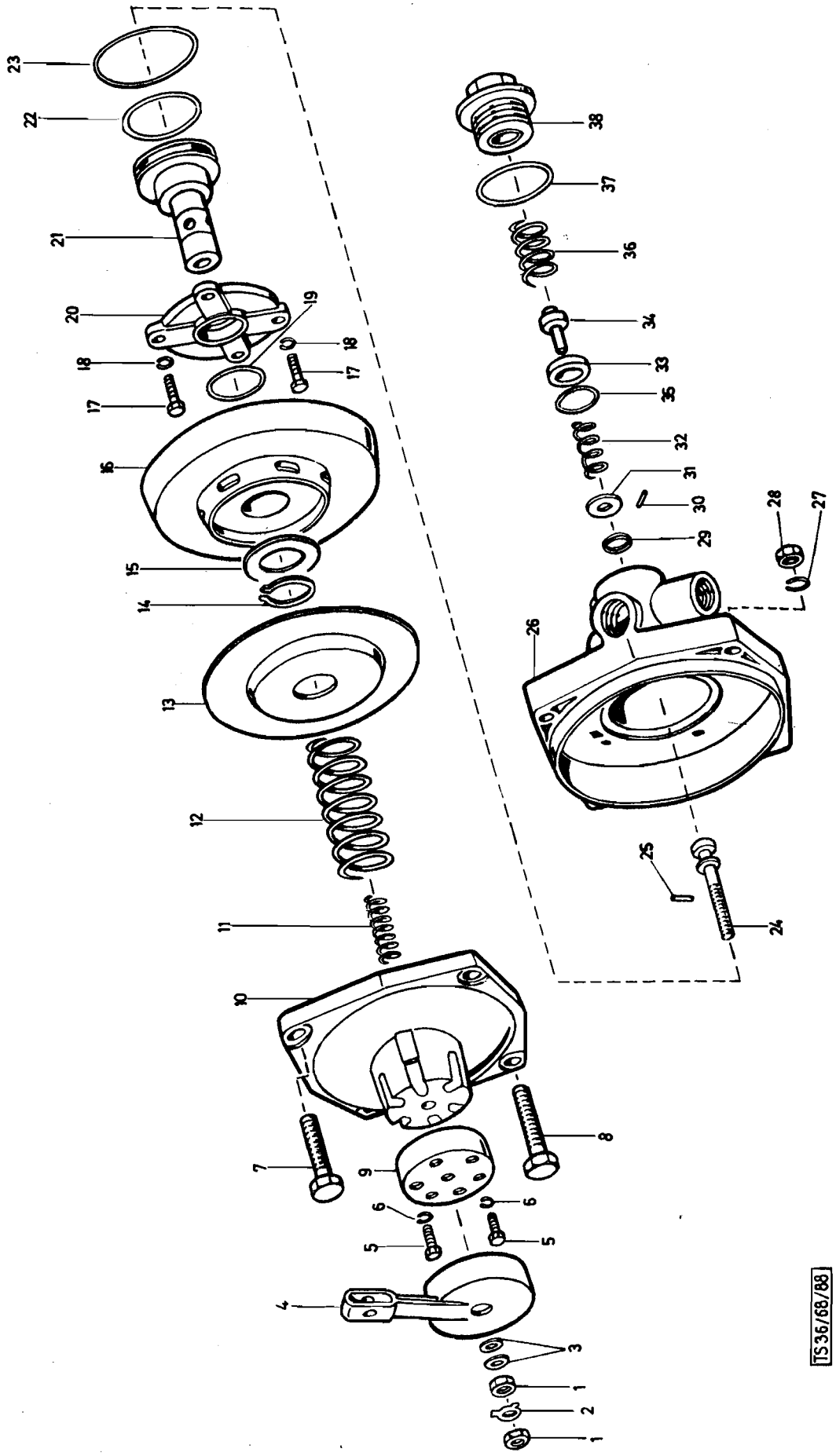
23
22
21
20
19
18
18
17
17
16
15
14
13
12
11
10
8
7
9
6
6
5
5
4
3
1
2
1
38
37
36
34
33
35
32
31
30
29
28
27
26
25
24
TS36/68/88

Katalog Catalogue	Baugruppe Gr. d'ensemble	Textseite 199
Nr. TS 83/72	Nr.	zu Bildseite 42
STEYR A 680gl 3t 4x4 STEYR A 680g 3t 4x4	Anhängerbremsventil Soupape de freinage pour remorque	Texte 199 pour illustration 42

Fig.	ALN NSA	Art. Nr. des Fabrikanten No d'art. du fabricant	Gegenstand	Objet	Anz. Nb.
28		53 0032 09	Mutter M10 DIN 934	Ecrou M10 DIN 934	2
-		03 0059 09	Ventilkegel kompl.(803A-009G) (Pos. 29-34)	Cône de soupape compl. (fig. 29-34)	1
29		26 0053 09	Ventilkegel-Oberteil	Cône de soupape partie supérieure	1
30		57 0001 09	Zylinderstift 2m6x10 DIN 7	Cheville cylindrique 2m6x10 DIN 7	1
31		14 0096 09	Federteller (814-124)	Cuvette de ressort (814-124)	1
32		21 0188 09	Ventilfeder (814-129)	Ressort de soupape (814-129)	1
33		27 0023 09	Ventilsitz (803A-009)	Siège de soupape (803A-009)	1
34		26 0054 09	Ventilkegel-Unterteil (814-326 U)	Cône de soupape partie inférieure (814-326 U)	1
35		25 0067 09	Dichtung (803-015)	Joint (803-015)	1
36		21 0163 09	Druckfeder (654-027)	Ressort de pression (654-027)	1
37		24 0135 09	Rundschnurrring (90-020)	Coupelle secondaire (90-020)	1
38		11 0221 09	Verschlußschraube (880-009 D)	Bouchon de fermeture (880-009D)	1

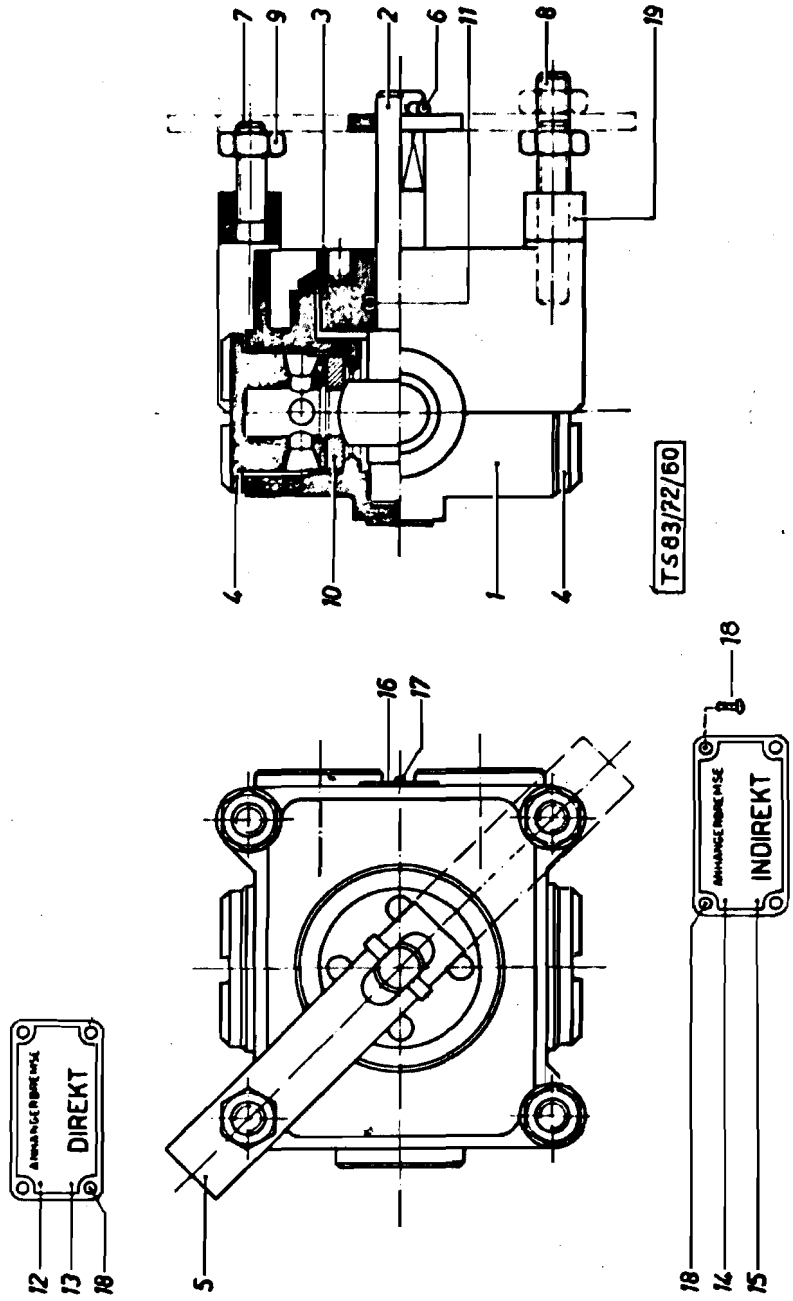
7
9
3
2
6
11
8
19
4
10
1
4
TS83/22/60
16
17
18
DIREKT
INDIREKT
12
13
18
5
18
14
15

	Katalog Catalogue	Baugruppe Gr. d'ensemble	Textseite 201
	Nr. TS 83/72	Nr.	zu Bildseite 43
	STEYR A 680gl 3t 4x4 STEYR A 680g 3t 4x4	Umstellhahn Robinet renversement	Texte 201 pour Illustration 43

Fig.	ALN NSA	Art. Nr. des Fabrikanten No d'art. du fabricant	Gegenstand	Objet	Anz Nb
-		680 g 36 0020	Umstellhahn kompl. WEST Bern A325 03	Robinet commutateur compl. WEST Bern A 325 03	1
		Best. Nr. WEST			
1		A325-02-1	Gehäuse	Corps	1
2		A325 02-2	Riegelwelle	Arbre verrou	1
3		A325 02-3	Führungsmutter	Ecrou de guidage	1
4		A325 02-4	Verschlußzapfen	Bouchon de fermeture	2
5		A270 02-17	Hahngriff	Poignée du robinet	1
6		-	Schwerspannstift S 4x20	Cheville de serrage S 4x20	1
7		A325 02-5	Gewindebolzen M8x50	Goujon M8x50	2
8		A325 03-5	Gewindebolzen M8x63	Goujon M8x63	2
9		VSM 12707	Mutter M8x0, 8 D	Ecrou M8x0, 8d	6
10		A270 - 7	Dichtungsring	Bague joint	2
11		PRP 902 - 10	O-Ring	Joint torique	1
12		A270 - 9	Schild "direkt" deutsch	Plaquette "direct" allemand	1
13		A270 - 10	Schild "direkt" französisch	Plaquette "direct" francais	1
14		A270 - 12	Schild "indirekt" deutsch	Plaquette "indirect" allemand	1
15		A270 - 13	Schild "indirekt" französisch	Plaquette "indirekt" francia	1
16		A 325 03 - 33	Firmenschild	Plaque de marque	1
17		-	Kerbnagel N 4 Ø 1, 4x5 DIN 1476	Clou à encoche N Ø 1, 4 x 5 DIN 1476	2
18		900 03 90 4530	Halbrundkerbnagel 3x6 DIN 1476	Clavette	8
19		A325 03 - 6	Distanzbüchse	Douille entretoise	4

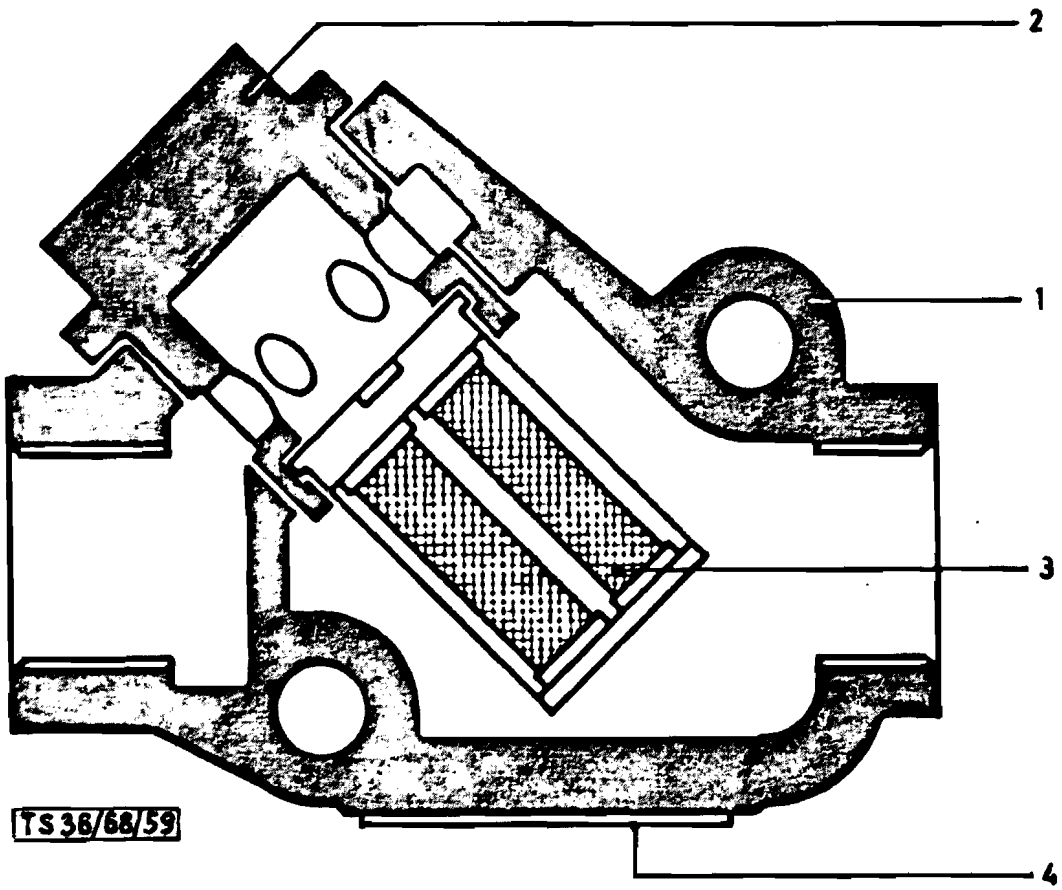
2
1
3
4
TS 36/68/59

Katalog Catalogue	Baugruppe Gr. d'ensemble	Textseite 203 zu Bildseite 44
Nr. TS 83/72	Nr.	Texte 203 pour Illustration 44
STEYR A 680g l 3t 4x4 STEYR A 680g 3t 4x4	Leitungsfilter Filtre	

Fig.	ALN NSA	Art. Nr. des Fabrikanten No d'art. du fabricant	Gegenstand	Objet	Anz. Nb.
-		680g 36 0015	Leitungsfilter kompl. WEST Bern A276	Filtre pour conduite WEST Bern A276	2
		Best.-Nr. WEST			
1		A276 03 - 1	Gehäuse	Corps	2
2		A276 04 01 - 2	Verschluß-Schraube	Bouchon de fermeture	2
3		A276 04 01 - 3	Filter, Nylon	Filtre en nylon	2
4		-	Firmenschild	Plaquette de marque	2

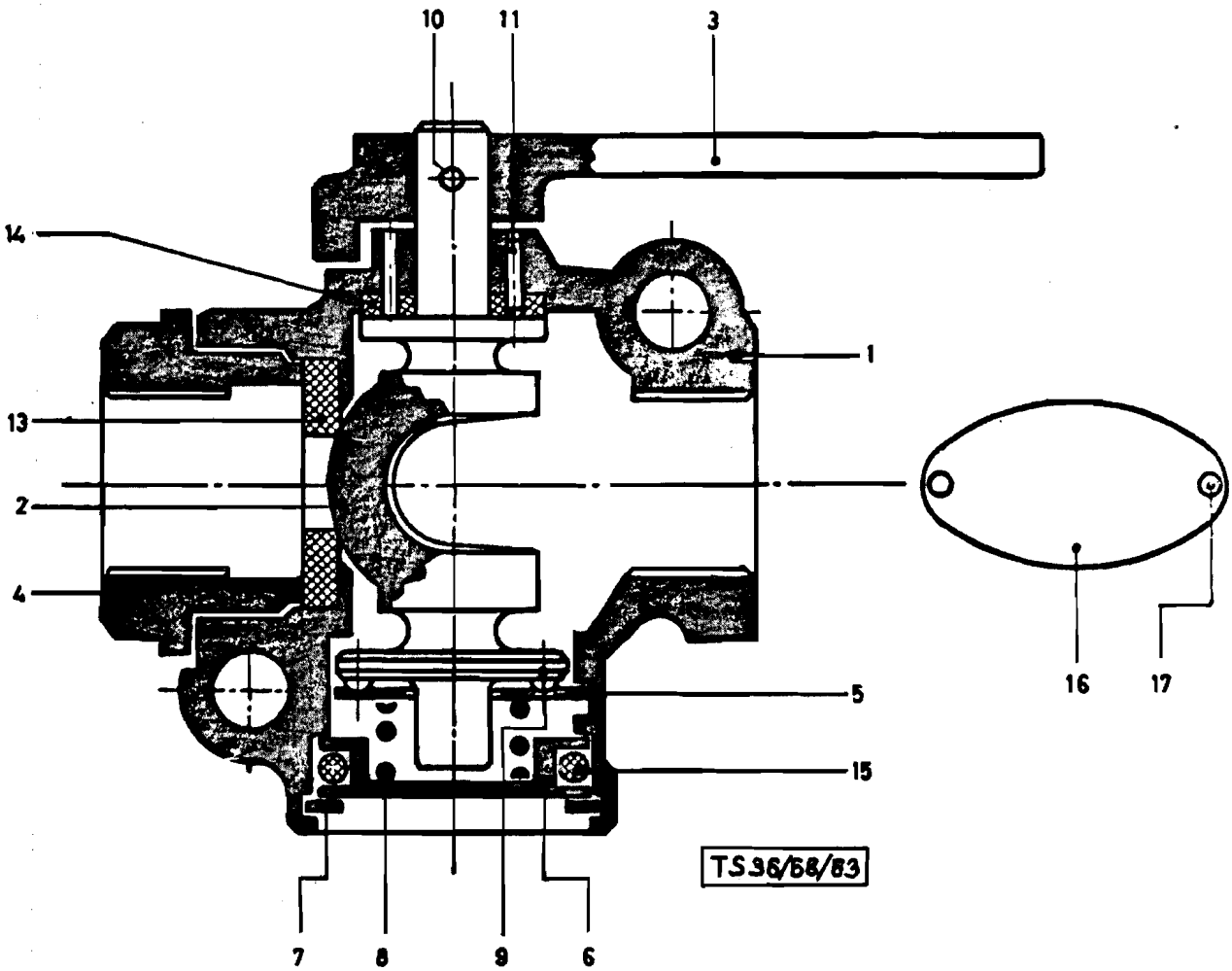
10
11
3
14
1
13
2
4
5
15
16
17
7
8
9
6
TS 36/68/83

Katalog Catalogue	Baugruppe Gr. d'ensemble	Textseite 205 zu Bildseite 45
Nr. TS 83/72	Nr.	Texte 205 pour Illustration 45
STEYR A 680g 3t 4x4 STEYR A 680gl 3t 4x4	Absperrhahn Robinet d´arrêt	

Fig.	ALN NSA	Art. Nr. des Fabrikanten No d'art. du fabricant	Gegenstand	Objet	Anz. Nb.
-		680g 360025	Absperrhahn kompl. WEST Bern A337	Robinet d´arrêt compl.	1
		Best.-Nr. WEST			
1		A337 00.01 - 1	Gehäuse	Corps	1
2		A337 - 2	Hahnriegel	Verrou de robinet	1
3		A337 - 5a	Griff	Poignée	1
4		A337 - 3	Anschlußmutter	Ecrou raccord	1
5		A337 - 9	Arretierscheibe	Rondelle d´arrêt	1
6		A337 - 4	Boden	Pièce de fond	1
7		-	Seegerring J 33x1, 2	Circlip J 33x1, 2	1
8		-	Druckfeder N 101 2x18x17	Ressort de pression N 101 2x18x17	1
9		-	Hammerschraube Typ U Nr. 4	Vis tête de marteau Type U Nr. 4	2
10		VSM 12770	Kon. Stift Ø 3x22	Cheville conique Ø 3x22	1
11		-	Kerpin Ø 2, 5x8	Ficheron Ø 2, 5x8	1
13		A337 - 6	Dichtung	Joint	1
14		A337 - 7	Dichtung	Joint	1
15		-	O-Ring PRP 902-19	Joint torique PRP 902-19	1
16		A337 00.01 - 33	Firmenschild SZ 617 01	Plaquette de marque SZ 617 01	1
17		-	Kerbnagel N 4 Ø 1, 4x5	Clou à entaille N 4 Ø 1, 4x5	2

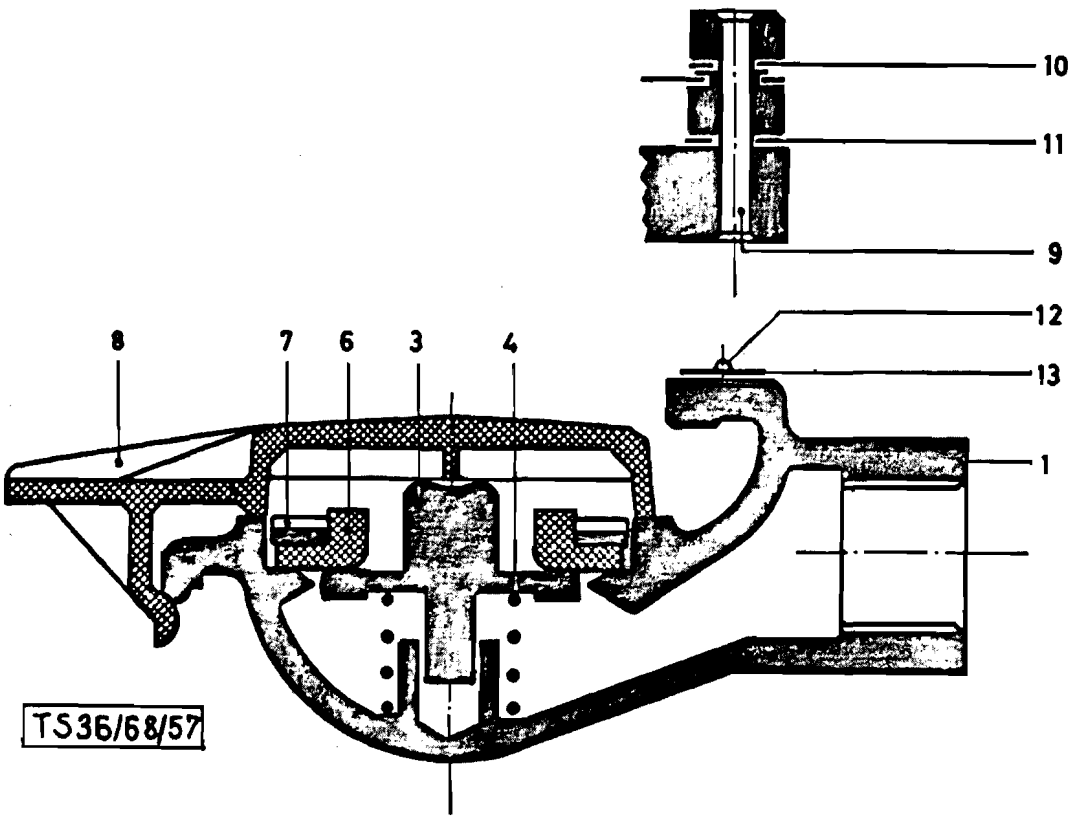
10
11
9
12
13
1
8
7
6
3
4
TS36/68/57

Katalog Catalogue	Baugruppe Gr. d'ensemble	Textseite 207
Nr. TS 83/72	Nr.	zu Bildseite 46
STEYR A 680g1 3t 4x4 STEYR A 680g 3t 4x4	Kupplungskopf (gelb) Tête d´accouplement (jaune)	Texte 207pour Illustration 46

Fig.	ALN NSA	Art. Nr. des Fabrikanten No d'art. du fabricant	Gegenstand	Objet	Anz. Nb.
-		680g 360026	Kupplungskopf (gelb) kompl. WEST Bern A260	Tête d´accouplement (jaune) compl. WEST Bern A260	1
		Best.-Nr. WEST			
1		A260 - 1	Gehäuse kompl.	Corps compl.	1
3		A260 - 6	Ventil	Soupape	1
4		N101 1,4x17,9 x28	Druckfeder	Ressort de pression	1
6		A260 - 3	Dichtungsring	Anneau joint	1
7		A260 - 2	Dichtungsringhalter	Porte-joint	1
8		A260 00.02 - 7	Deckel kompl.	Couvercle compl.	1
9		-	Spiralstift	Cheville en spirale	1
10		VSM 12 725	U-Scheibe	Rondelle-U	1
11		VSM 12 752	Federscheibe gewellt	Rondelle-ressort	1
12		-	Kerbnagel N 4 Ø 1,4x4	Clou à entaille	2
13		A260 00 02-33	Firmenschild SZ 617 03	Plaquette de marque	1

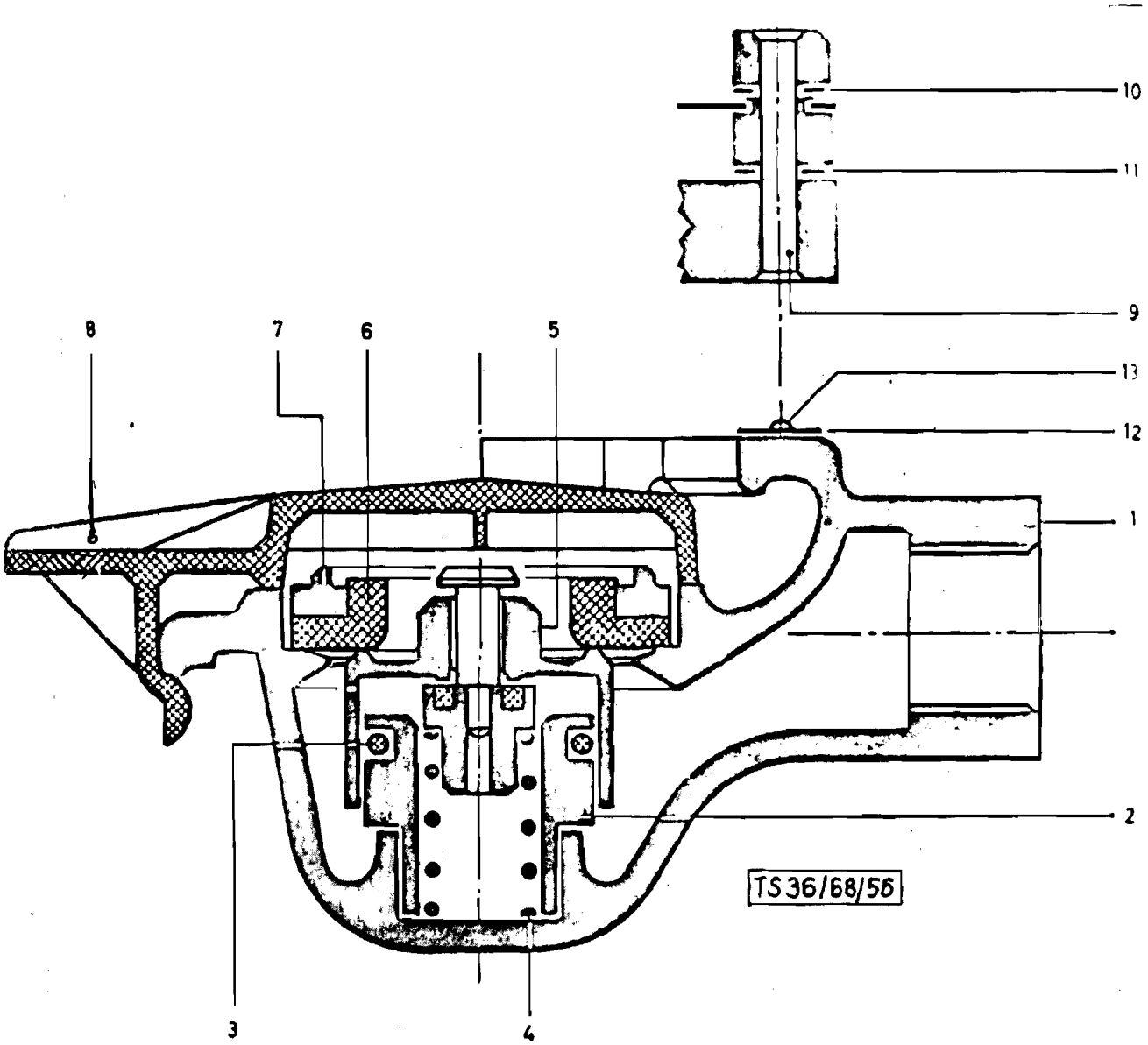
10
11
9
13
12
1
2
8
7
6
5
3
4
TS 36/68/56

Katalog Catalogue	Baugruppe Gr. d'ensemble	Textseite 209
Nr. TS 83/72	Nr.	zu Bildseite 47
STEYR A 680gl 3t 4x4 STEYR A 680g 3t 4x4	Kupplungskopf (rot) Tête d´accouplement (rouge)	Texte 209 pour Illustration 47

Fig.	ALN NSA	Art. Nr. des Fabrikanten No d'art. du fabricant	Gegenstand	Objet	Anz Nb.
-		680g 36 0017	Kupplungskopf (rot) WEST Bern A260 04	Tête d´accouplement (rouge) WEST Bern A260 04	1
		Best.-Nr. WEST			
1		A260 04.02 - 1	Gehäuse	Corps	1
2		A260 04 - 2	Führungsbüchse	Douille de guidage	1
3		Gaco	O-Ring OR 121 P90	Joint torique OR 121 P90	1
4		N101 1, 4x13, 4 x33	Druckfeder	Ressort de pression	1
5		A260 04 01 - 10	Ventil kompl.	Soupape compl.	1
6		A260 04 - 7	Dichtungsring	Anneau joint	1
7		A260 04 - 8	Dichtungsringhalter	Porte-joint	1
8		A260 00.02 - 7	Deckel kompl.	Couvercle compl.	1
9		-	Spiralstift Ø 5x32	Cheville en spirale Ø 5x32	1
10		VSM 12725	U-Scheibe Ø 5, 3x12/1	Rondelle - U Ø 5, 3x12/1	1
11		VSM 12752	Federscheibe gewellt Ø 5, 3x11/0, 5	Rondelle ressort Ø 5, 3x11/0, 5	1
12		A260 04.02 - 33	Firmenschild SZ 617 03	Plaquette de marque SZ 617 03	1
13		-	Kerbnagel N4 Ø 1, 4x4	Clou à entaille N4 Ø 1, 4x4	2

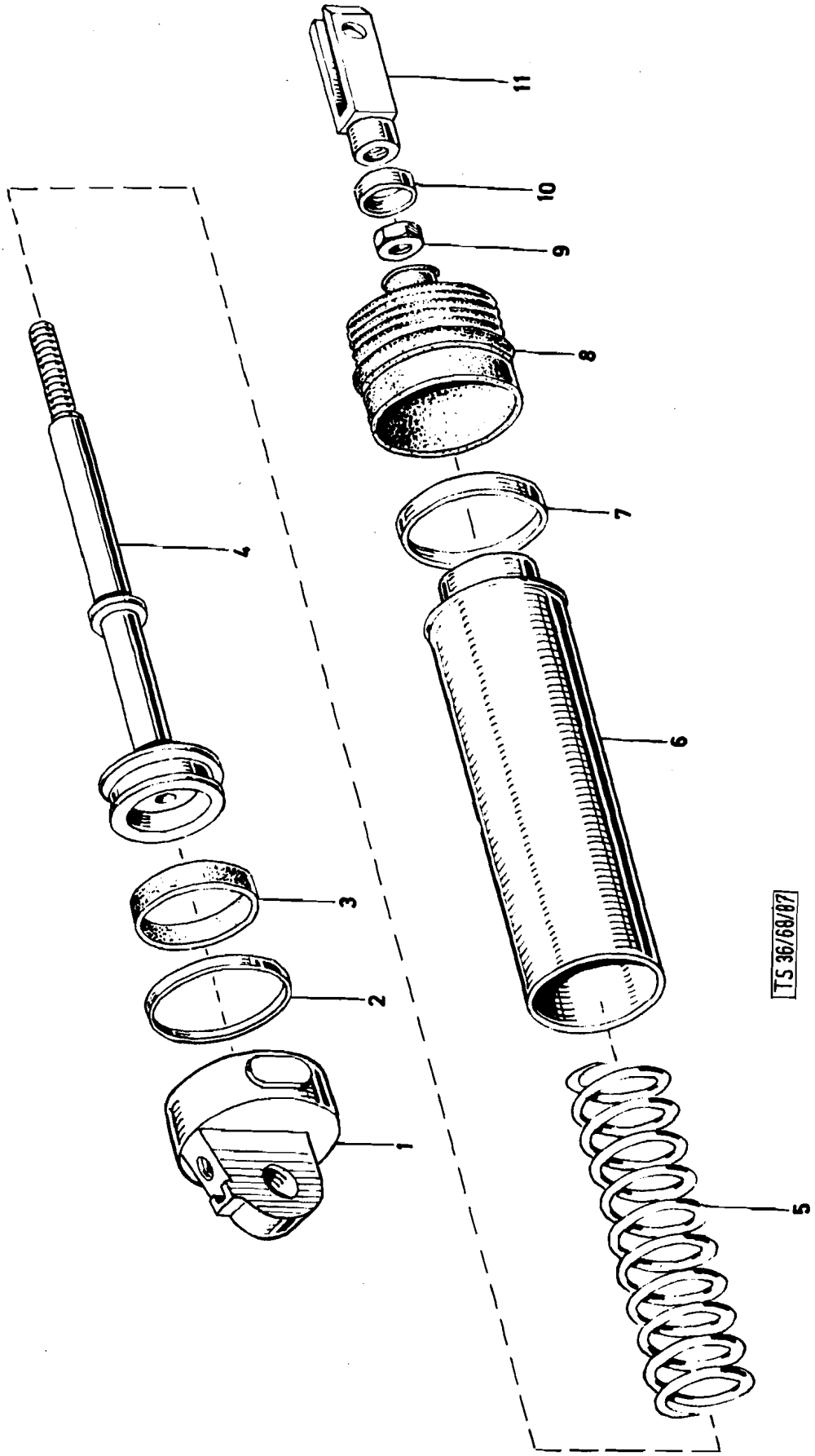
11
10
9
8
7
6
5
4
3
2
1
TS 36/68/87

Katalog Catalogue	Baugruppe Gr. d'ensemble	Textseite 211
Nr. TS 83/72	Nr.	zu Bildseite 48
STEYR A 680gl 3t 4x4 STEYR A 680g 3t 4x4	Betätigungszylinder Cylindre de commande	Texte 211 pour Illustration 48

Fig.	ALN NSA	Art. Nr. des Fabrikanten No d'art. du fabricant	Gegenstand	Objet	Anz. Nb.
-		680 35 0101	Betätigungszylinder (Pos.1-10) (Westinghouse 421 415 0110)	Cylindre de commande (fig.1-10) (Westinghouse 421 415 0110)	1
-		680 35 0720	Repa. Satz (Pos. 3. u. 8)	Jeu de pièces pour rep. (fig. 3 et 8)	-
		Best.Nr. WEST			
1		421 415 6502	Zylinderdeckel	Couvercle de cylindre	1
2		897 070 7804	Rundschnurring	Coupelle secondaire	1
3		897 158 2604	Nutring	Coupelle	1
4		421 415 6212	Kolben	Piston	1
5		896 923 5304	Feder	Ressort	1
6		421 412 0102	Zylinder	Cylindre	1
7		BZ 318A/170	Schelle	Collier	1
8		897 751 3704	Faltenbalg	Soufflet	1
9		BZ 381 A/85	Schelle	Collier	1
10		-	Mutter BM10 DIN 439	Ecrou BM 10 DIN 439	1
11		895 801 0804	Gabelkopf	Chape	1

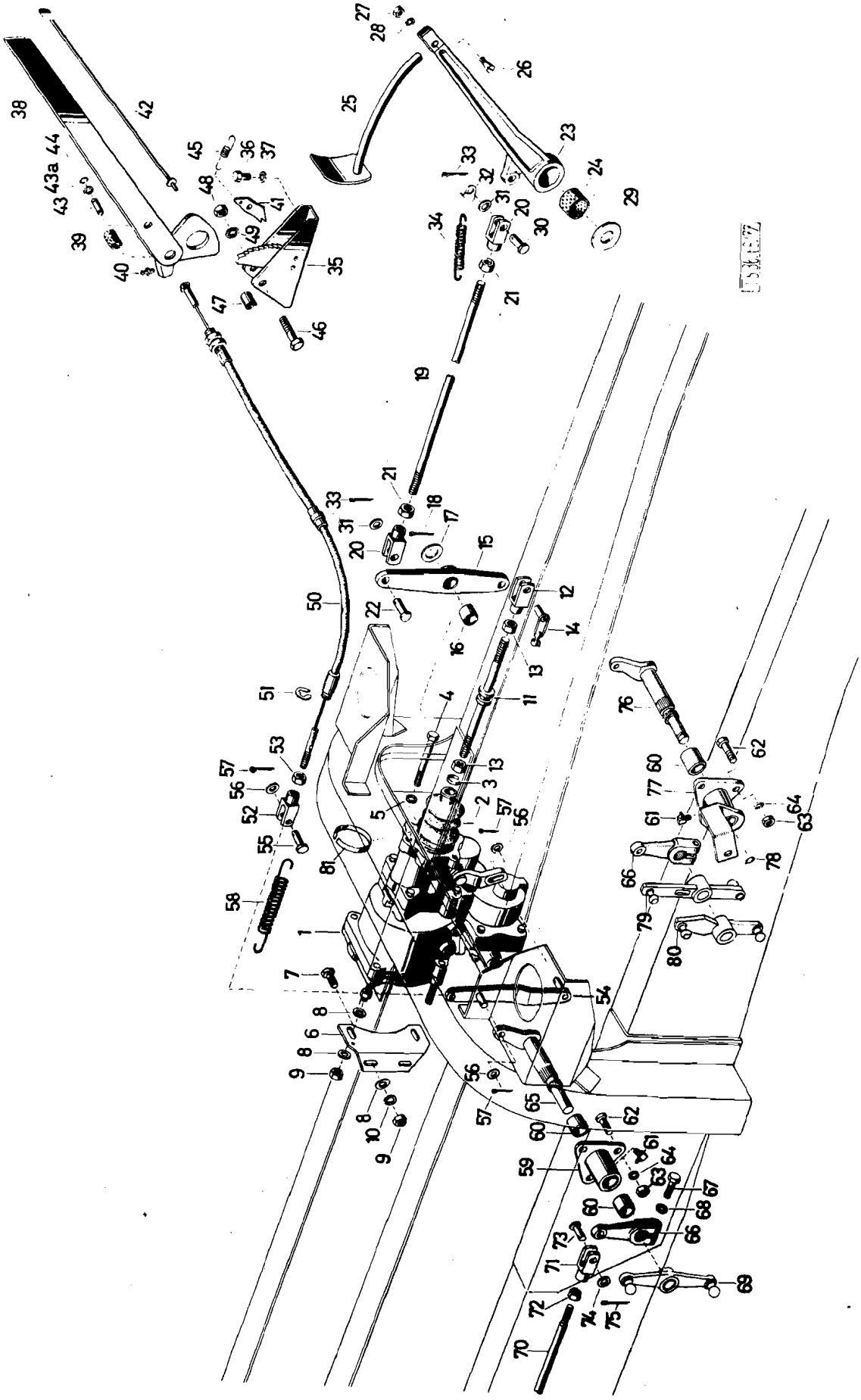

Katalog Catalogue	Baugruppe Gr. d'ensemble	Textseite 213 zu Bildseite 49
Nr. TS 83/72	Nr.	Texte 213 pour illustration 49
STEYR A 680g l3t 4x4 STEYR A 680g 3t 4x4	Bremsgestänge Timonerie de freinage	

Fig.	ALN NSA	Art. Nr. des Fabrikanten No d'art. du fabricant	Gegenstand	Objet	Anz. Nb.
1		680g 36 0004	Druckluftbremsgerät (Westinghouse 462 005 0680) ohne Anhängerbremsventil	Appareil servo-frein (Westinghouse 462 005 0680) sans soupape de freinage pour remorque	1
2		580 36 0092	Schutzkappe	Soufflet	1
3		680 36 0365	Bandage (Teves 3.331.-0700.1)	Collier (Teves 3.331.-0700.1)	1
4		900 03 80 0568	Schraube M10x100 DIN 931m8G, vzk.	Vis M10x100 DIN 931m8G, galv.	3
5		900 03 93 1122	Federring B10 DIN 127 vzk.	Rondelle Grower B10 DIN 127 galv.	3
6		680 36 0113	Abstützwinkel	Support coudé	1
7		900 03 80 2523	Schraube M10x25 DIN 933m8G, vzk.	Vis galv. M10x25 DIN 933m8G	2
8		900 03 93 0271	Scheibe 10, 5 DIN 125 vzk.	Rondelle, galv.10, 5 DIN 125 galv.	6
9		900 03 87 1305	Mutter M10 DIN 934m6S, vzk.	Ecrou M10 DIN 934m6S, galv.	2
10		900 03 93 1122	Federring B10 DIN 127 vzk.	Rondelle Grower B10 DIN 127 galv.	2
11		680 36 0170	Druckstange mit Haltemuffe	Tige de pression avec manchon d'arrêt	1
12		900 03 96 4448	Gabelkopf G12x24 DIN 71752, vzk.	Chape G12x24 DIN 71752, galv.	1
13		900 03 87 1319	Mutter M12 DIN 934m6S, vzk.	Ecrou M12 DIN 934m6S, galv.	2
14		680 36 0178	ES-Bolzen (12x24 ESN 01)	Axe de chape ES(12x24 ESN 01)	1
15		680 36 0141	Umlenkhebel	Levier de renvoi	1
16		680 36 0181	Büchse	Douille	1
17		900 03 93 0322	Scheibe 21 DIN 125 vzk.	Rondelle 21 DIN 125, galv.	1
18		900 03 92 0337	Splint 4x30 DIN 94, vzk.	Goupille fendue 4x30 DIN 94,galv.	1
19		680m 36 0004	Zugstange	Tige de traction	1
20		900 03 96 4448	Gabelkopf G12x24 DIN 71752 vzk.	Chape G12x24 DIN 71752, galv.	2
21		900 03 87 1319	Mutter M12 DIN 934m6S, vzk.	Ecro u M12 DIN 934m6S, galv.	2
22		900 03 90 3204	Bolzen 12f8x35x29 DIN 1434 vzk.	Axe de chape 12f8x35x29 DIN 1434	1
23		680 36 0001	Bremsfußhebel	Pédale de frein	1
24		680 36 0002	Lagerhülse	Douille de logement	1
25		680g 36 0067	Pedalplatte	Plaque de pédale	1
26		170 23 0009	Klemmbolzen	Vis de serrage	1
27		900 03 87 1252	Mutter M8 DIN 934m6S, vzk.	Ecrou M8 DIN 934m6S, galv.	1

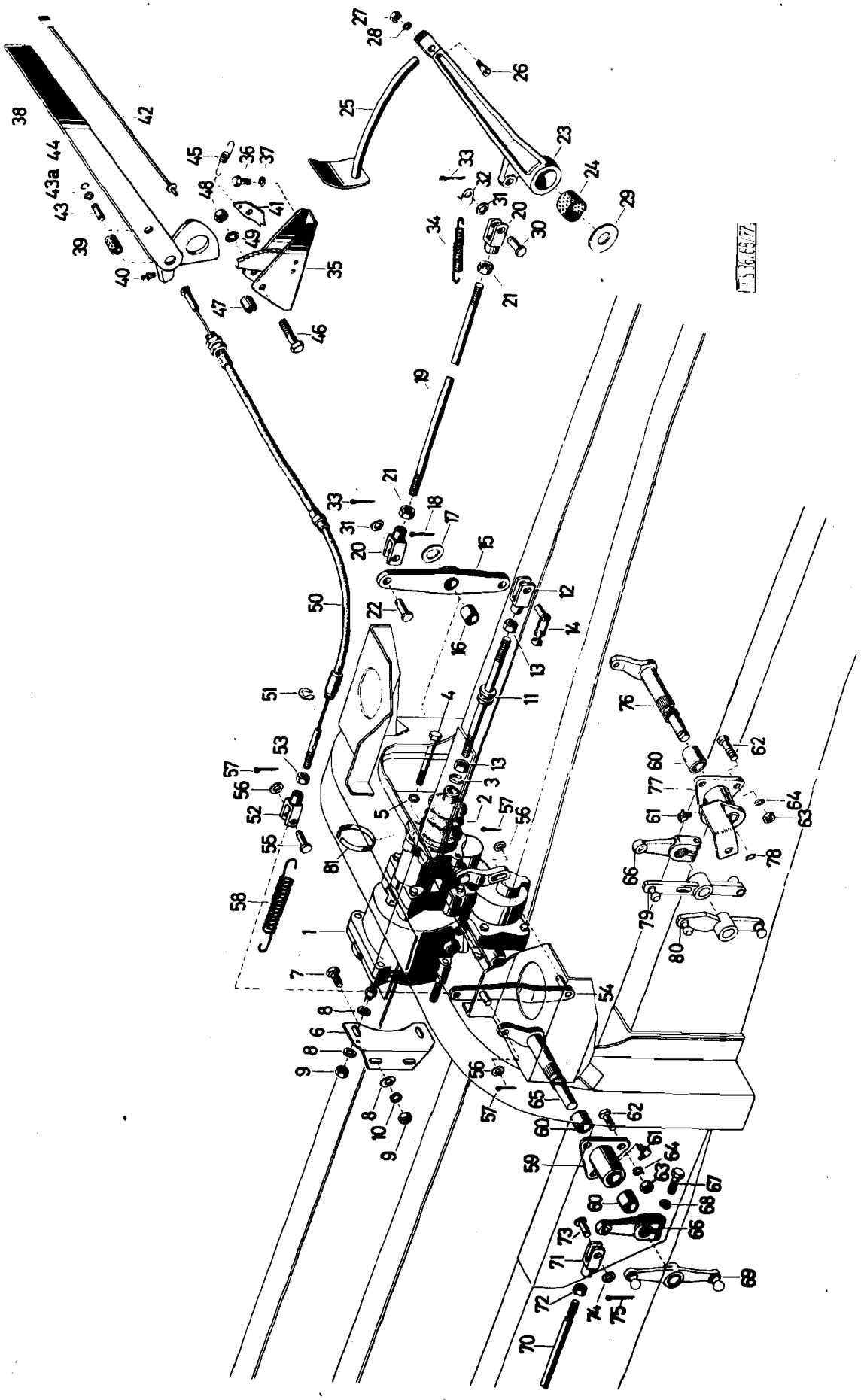

	Katalog Catalogue	Baugruppe Gr. d'ensemble	Textseite 215
	Nr. TS 83/72	Nr.	zu Bildseite 49
	STEYR A 680gl 3t 4x4 STEYR A 680g 3t 4x4	Bremsgestänge Timonerie de freinage	Texte 215 pour Illustration 49

Fig.	ALN NSA	Art. Nr. des Fabrikanten No d'art. du fabricant	Gegenstand	Objet	Anz. Nb.
28		900 03 93 1102	Federring B8 DIN 127 vzk.	Rondelle Growe B8 DIN 127 galv.	1
29		680 36 0003	Scheibe 4,5 DIN 1542	Rondelle 4,5 DIN 1542	1
30		900 03 90 3202	Bolzen 12f8x40x31 DIN 1434 vzk.	Axe de chape 12f8x40x31 DIN 1434 galv.	1
31		900 03 93 0282	Scheibe 12 DIN 125 vzk.	Rondelle 12 DIN 125 galv.	2
32		680 36 0005	Lasche	Attache	1
33		900 03 92 0317	Splint 4x20 DIN 94 vzk.	Goupille fendue 4x20 DIN 94 galv.	2
34		680 23 0008	Rückholfeder	Ressort de rappel	1
35		680 35 0014	Handbremshebellager	Palier du levier de frein à main	1
36		900 03 80 2523	Schraube M10x25 DIN 933m8G, vzk.	Rondelle Grower M10x25 DIN 933 m8G galv.	2
37		900 03 93 1122	Federring B10 DIN 127 vzk.	Rondelle Grower B10 DIN 127 galv.	2
38		680 35 0001	Handbremshebel	Levier de frein à main	1
39		680 35 0004	Lagerbüchse	Douille de logement	1
40		900 03 96 3112	Druckschmierkopf AM8x1 DIN 71412	Graisseur AM8x1 DIN 71412	1
41		680 35 0009	Sperrklinke	Cliquet	1
42		680 35 0005	Auslösestange	Tige de déclic	1
43		680 35 0010	Bolzen	Axe épaulé	1
43a		900 03 93 5009	Scheibe 10 DIN 1440 vzk.	Rondelle 10 DIN 1440 galv.	1
44		900 03 93 6618	Sicherungscheibe 9 DIN 6799	Rondelle d'arrêt 9 DIN 6799	2
45		680 35 0008	Zugfeder	Ressort de traction	1
46		680 35 0012	Lagerschraube	Boulon de logement	1
47		680 35 0011	Distanzhülse	Douille entretoise	1
48		900 03 87 1526	Mutter M12x1,5 DIN 936m6S, vzk.	Ecrou M12x1,5 DIN 936m6S, galv.	1
49		900 03 93 5421	Zahnscheibe A12,5 DIN 6797	Ecrou éventail A12,5 DIN 6797	1
50		680g 35 0007	Stahlschlauchkabel vollst.	Cable en acier avec gaine	1
51		900 03 93 6621	Sicherungsscheibe 12 DIN 6799	Rondelle d'arrêt 12 DIN 6799	1
52		900 03 96 4436	Gabelkopf G10x20 DIN 71752 vzk.	Chape G10x20 DIN 71752 galv.	1
53		900 03 87 1305	Mutter M10 DIN 934m6S, vzk.	Ecrou M10 DIN 934m6S, galv.	1
54		680 35 0112	Ausgleichshebel	Levier de compensation	1

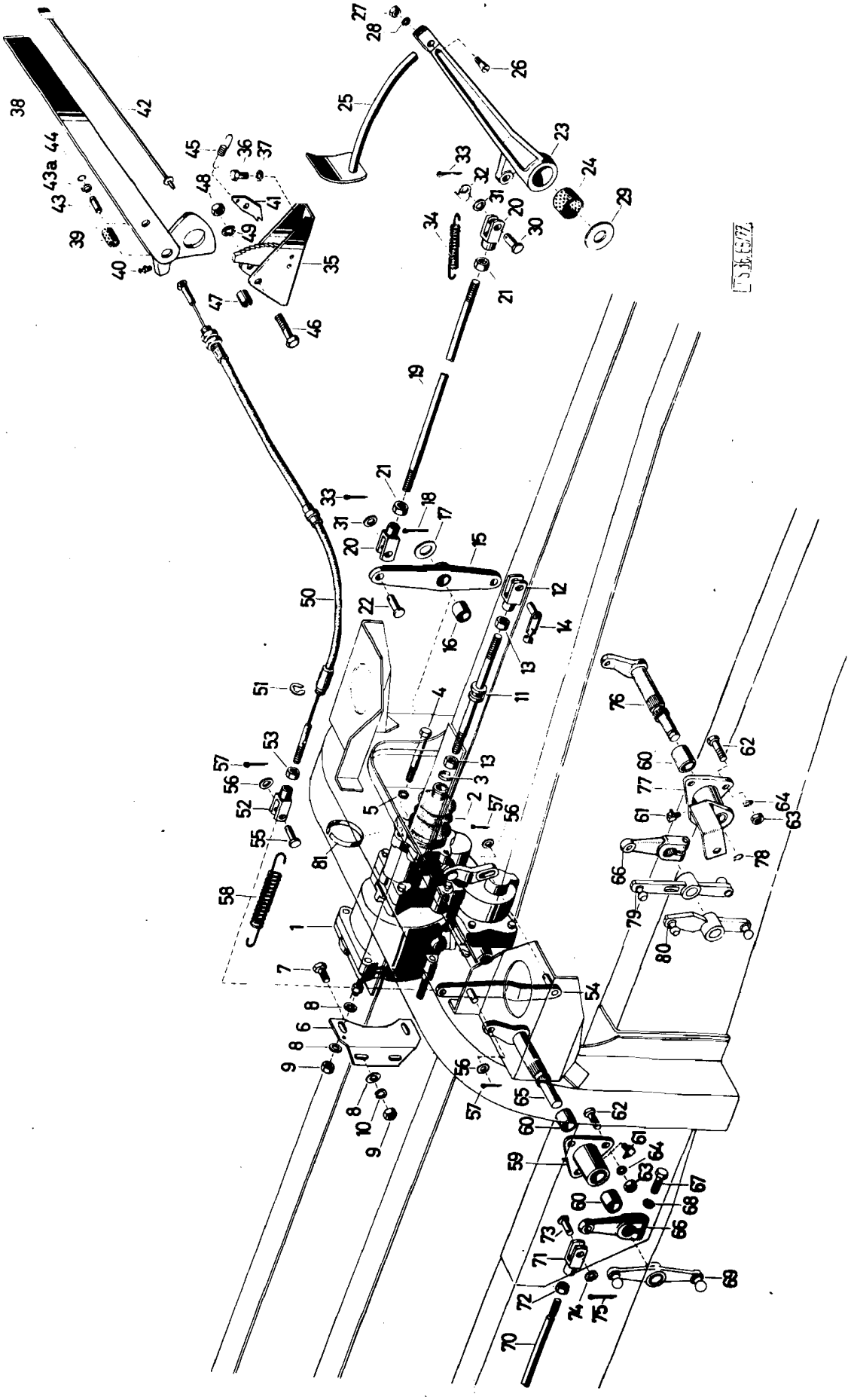

	Katalog Catalogue	Baugruppe Gr. d'ensemble	Textseite 217
	Nr. TS 83/72	Nr.	zu Bildseite 49
	STEYR A 680gl 3t 4x4 STEYR A 680g 3t 4x4	Bremsgestänge Timonerie de freinage	Texte 217 pour Illustration 49

Fig.	ALN NSA	Art. Nr. des Fabrikanten No d'art. du fabricant	Gegenstand	Objet	Anz. Nb
55		900 03 90 3175	Bolzen 10f8x35x27 DIN 434 vzk.	Axe de chape 10f8x35x27 DIN434	1
56		900 03 93 0271	Scheibe 10, 5 DIN 125 vzk.	Rondelle 10, 5 DIN 125 galv.	3
57		900 03 92 0217	Splint 3x18 DIN 94 vzk.	Goupille fendue 3x18 DIN 94 galv	3
58		680 35 0096	Rückzugfeder	Ressort de rappel	1
59		680 35 0040 ⊘	Lagerbock mit Büchse	Palier avec douille	1
60		480a 36 0067	Büchse	Douille	2
61		900 03 96 3114	Druckschmierkipf BM8x1 DIN 71412	Graisseur BM8x1 DIN 71412	1
62		900 03 80 0516	Schraube M10x30 DIN 931m8G vzk.	Vis M10x30 DIN 931 m8G galv.	3
63		900 03 87 1305	Mutter M10 DIN 934m6S, vzk.	Ecrou M10 DIN 934m6S, galv.	3
64		900 03 93 1122	Federring B10 DIN 127 vzk.	Rondelle Grower B10 DIN 127galv.	3
65		680 35 0086 ⊘	Zwischenwelle	Arbre intermediaire	1
66		680m 35 0017	Klemmhebel	Levier à serrage	1
67		900 03 80 0521	Schraube M10x35 DIN931m8G vzk.	Vis M10x35 DIN 931m8G galv.	1
68		900 03 93 1122	Federring B10 DIN 127 vzk.	Rondelle Grower B10 DIN 127 galv.	1
69		- ⊘	Zwischenhebel z. Verteilergetriebe-schaltung (siehe Bild 33, Pos.13)	Levier intermediaire pour commande-de la boite de transfert (ill.33, fig. 13)	
70		586T 27 0003	Schaltstange von d. Zwischenwelle z. Welle (A680g)	Tige de conexion (A 680g)	1
70		680 35 0052	Schaltstange von d. Zwischenwelle z. Welle (A680gl)	Tige de connexion (A 680gl)	1
71		900 03 96 4436	Gabelkopf G10x20 DIN 71752, vzk.	Chape G10x20 DIN 71752, galv.	1
72		900 03 87 1305	Mutter M10 DIN 934m6S, vzk	Ecrou M10 DIN 934m6S, galv.	1
73		900 03 90 3192	Bolzen 10f8x28x24 DIN 1434 vzk.	Axe de chape 10f8x28 x24 DIN 1434	1
74		900 03 93 0271	Scheibe 10, 5 DIN 125 vzk.	Rondelle 10, 5 DIN 125 galb.	1
75		900 03 92 0217	Splint 3x18 DIN 94 vzk.	Goupille fendue 3x18 DIN 94 galv.	-
76		680 35 0123 x	Zwischenwelle vollst.	Arbre intermediaire compl.	1
77		680 35 0121 x	Lagerbock vollst.	Palier compl.	1
78		900 03 93 0376 x	Sicherungsring 18x1, 2 DIN 471	Circlip 18x1, 2 DIN 471	1
79		- x	Zwischenhebel z. Nebenabtrieb (siehe Bild 33, Pos. 71)	Levier int. pour prise de mouve-ment (ill.33, fig. 71)	1
80		- x	Zwischenhebel z. Verteilergetriebe-schaltung (siehe Bild33, Pos.77)	Levier int.pour commande de la boite de transfert(ill.33, fig, 77)	1
81		68 0 36 0364 x	Bandage (Teves 3.3331.0200.1)	Collier (Teves 3.331.0200.1)	1
		x	nur bei Seilwinde	seulement quand treuil	
		⊘	nichg bei Seilwinde	pas quand treuil	

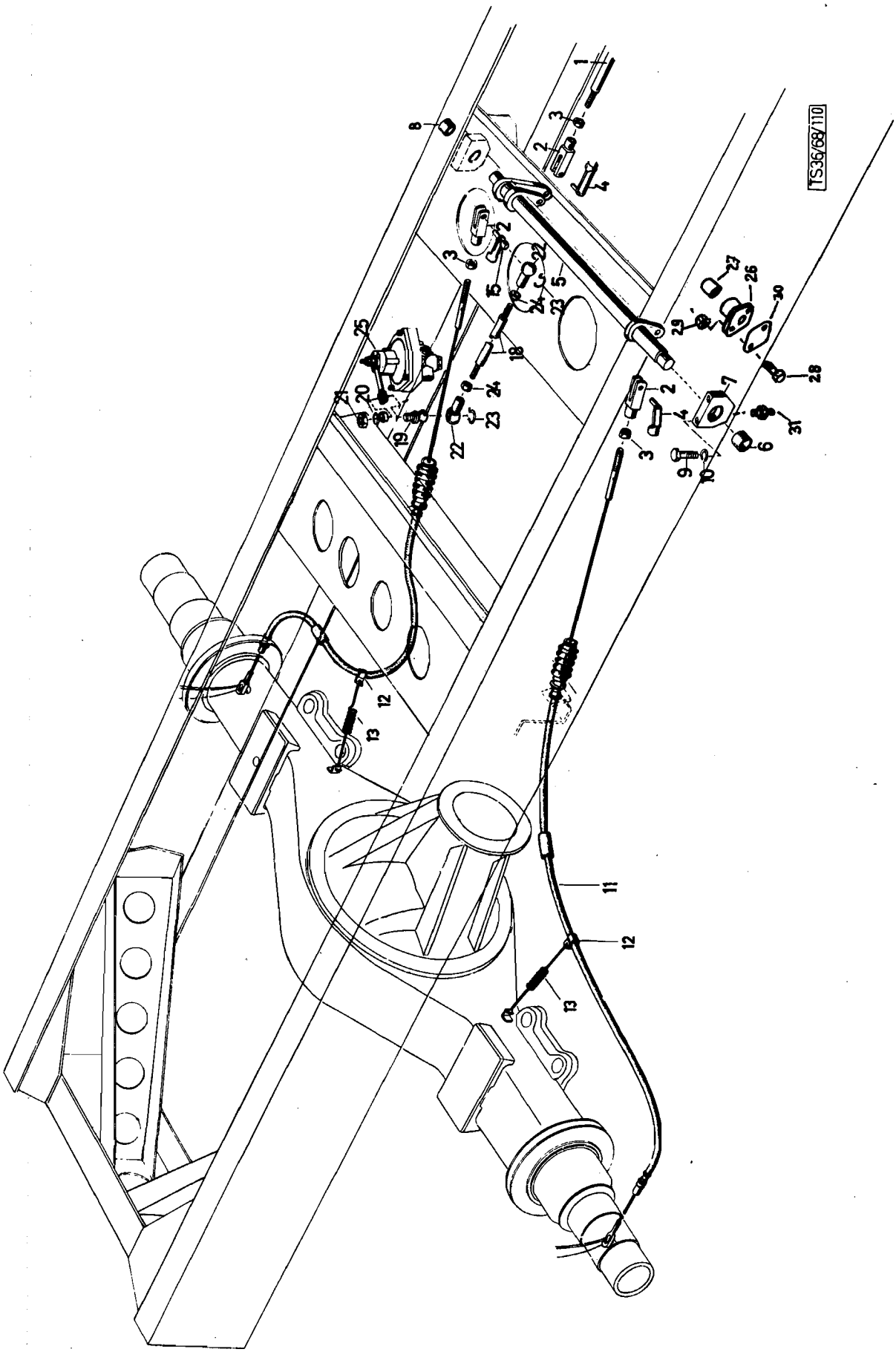
TS36/68/110

Katalog Catalogue	Baugruppe Gr. d'ensemble	Textseite 219
Nr. TS 83/72	Nr.	zu Bildseite 50
STEYR A680gl 3t 4x4 STEYR A680g 3t 4x4	Handbremsgestänge Timonerie de frein à main	Texte 219 pour Illustration 50

Fig.	ALN NSA	Art. Nr. des Fabrikanten No d'art. du fabricant	Gegenstand	Objet	Anz Nb.
1		-	Zugstange (siehe Bild 49, Pos. 70)	Tige de traction (voyez ill. 49, fig. 70	-
2		900 03 96 4444	Gabelkopf G10x40 DIN 71752 vzk.	Chape G10x40 DIN 71752, galv.	3
3		900 03 87 1305	Mutter M10 DIN 934m6S, vzk.	Ecrou M10 DIN 934m6S, galv.	3
4		780 35 0054	ES-Bolzen (Hardy 10x40 ESN 01)	Axe de chape ES (Hardy 10x40 ESN01)	2
5		680 35 0105	Welle (A680g)	Arbre	1
5		680g 35 0020	Welle (A680gl)	Arbre	1
6		586 35 0035	Büchse	Douille	1
7		780 35 0021	Lagerbock mit Pos. 8 (A680g)	Palier avec pos. 8 (A680g)	1
8		586 35 0035	Büchse	D ouille	1
9		900 03 80 2523	Schraube M10x25 DIN 933m8G, vzk.	Vis M10x25 DIN 933m8G, galv.	2
10		900 03 93 1122	Federring B10 DIN 127, vzk.	Rondelle Grower B10 DIN 127, galv.	2
11		680 34 0171	Stahlschlauchkabel vollst.	Câble acier avec gaine compl.	2
12		380 9 34 0339	Schelle	C ollier	2
13		170 23 0012	Feder	Ressort	2
14		680g 35 0013	Distanzrohr	Douille entretoise	1
15		680g 35 0015	Kugelzapfen	Rotule	1
18		680g 35 0004	Schaltstange	Tige de commande	1
19		900 03 96 3316	Kugelzapfen A13 DIN 71803 vzk.	Rotule A13 DIN 71803 galv.	1
20		900 03 93 1102	Federring B8 DIN 127 vzk.	Rondelle Grower B8 DIN 127 galv.	1
21		900 03 87 0221	Mutter AM8 DIN 439m6S, vzk.	Ecrou M8 DIN 439m6S, galv.	1
22		900 03 96 3623	Kugelpfanne B13 DIN 71805 vzk.	Cage pour rotule B13 DIN71805galv.	2
23		900 03 93 6514	Sicherungsbügel S13 DIN 71805 vzk.	Etrier d´arrêt S13 DIN 71805galv.	2
24		900 03 87 1252	Mutter M8 DIN 934m6S, vzk.	Ecrou M8 DIN 934m6S, galv.	2
25		-	Anhängerbremsventil (siehe Bild 42)	Soupape de freinage de la remorque (voyez ill. 42)	1
26		590 00 35 0024	Lagerbock mit Pos. 27 (A680gl)	Support avec pos. 27 (A680gl)	2
27		780 35 0097	Büchse	Douille	2
28		900 03 80 2424	Schraube M8x25 DIN 933-8, 8 (A680gl)	Vis M8x25 DIN 933-8, 8 (A680gl)	4
29		900 03 88 8610	Mutter M8 DIN 982 (A680gl)	Ecrou M8 DIN 982 (A680gl)	4
30		590 00 35 0023	Distanzblech (A680gl)	Laminage (A680gl)	1
31		900 03 96 3115	Schmiernippel CM8x1 DIN 71412	Graisseur CM8x1 DIN 71412	2

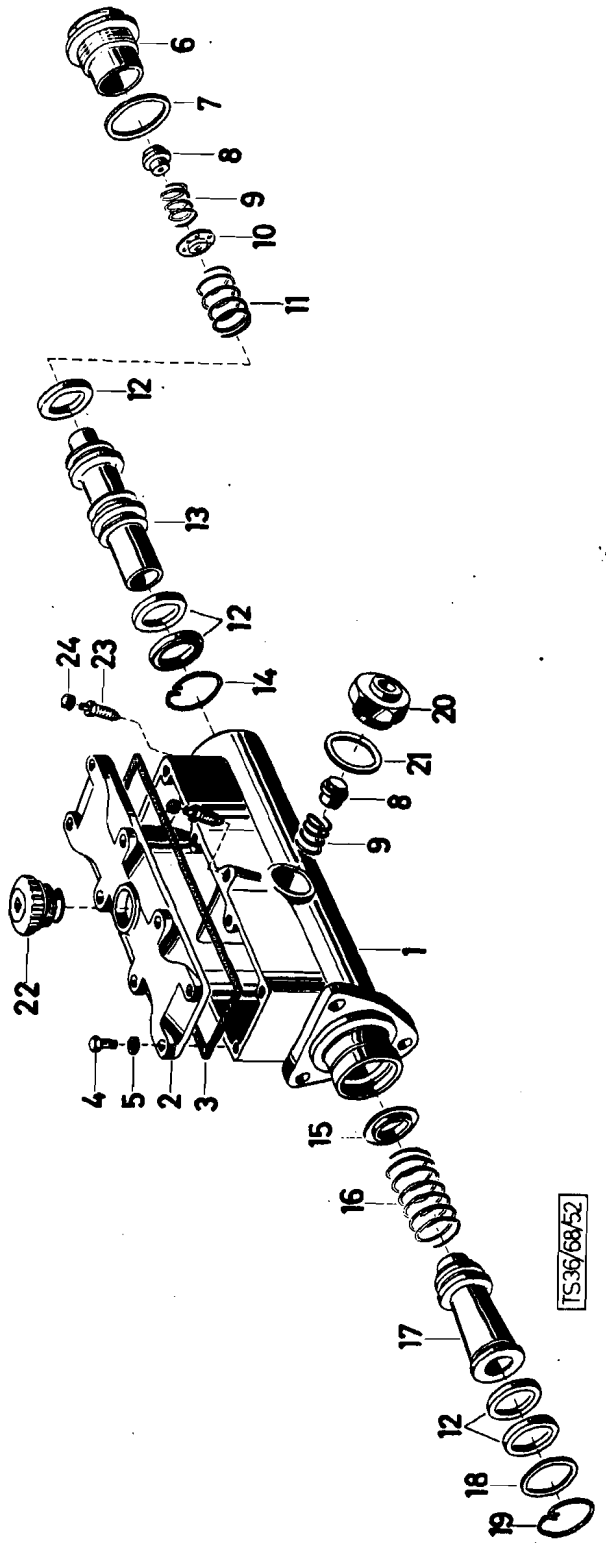
6
7
8
9
10
11
12
13
12
24
23
14
20
21
8
9
1
22
4
5
2
3
15
16
17
12
18
19
TS36/68/52

Katalog Catalogue	Baugruppe Gr. d'ensemble	Textseite 221 zu Bildseite 51
Nr. TS 83/72	Nr.	Texte 221 pour Illustration 51
STEYR A 680g1 3t 4x4 STEYR A 680g 3t 4x4	Hauptbremszylinder Maitre-cylindre	

Fig.	ALN NSA	Art. Nr. des Fabrikanten No d'art. du fabricant	Gegenstand	Objet	Anz Nb
-		680g 36 0066	Tandem-Hauptbremszylinder 38,1 Ø x 36/24 mm. Hub, kompl. ohne Anschlußteile (Schäfer H389 34.00)	Maitre-cylindre tandem 38,1 Ø x 36/24 mm course, compl. sans raccord (Schäfer H389 34.00)	1
		680g 36 0707	Repa. Satz (Pos. 3, 5, 8, 12, 14 u. 19)	Jeu de pieces pr. rép. (fig. 3, 5, 8, 12, 14 u. 19)	1
1		-	Hauptzylindergehäuse kompl. mit Deckel (Schäfer 389 34)	Corps du maitre-cyl. compl. avec couvercle (Schäfer 389 34)	1
2		586 36 0792	Gehäusedeckel (Schäfer H3809a)	Couvercle (Schäfer H3809a)	1
3		586 36 0768	Deckeldichtung (Schäfer H0090)	Joint pour couvercle (Schäfer H0090)	1
4		900 03 80 2331	Schraube M6x20 DIN 933-5D	Vis M6x20 DIN 933-5D	8
5		586 36 0769	Dichtring 6x10x1 (Schäfer A 0752)	Joint 6x10x1 (Schäfer A 0752)	8
6		680g 36 0704 x	Anschlußkopf (Schäfer A 0899)	Bouchon réducteur (Schäfer A 0899)	1
7		586 36 0770	Dichtring 42x48x1,5 (Schäfer A 0038)	Joint 42x48x1,5 (Schäfer A 0038)	1
8		586 36 0771	Bodenventil (Schäfer H 2570)	Soupape de fond (Schäfer H 2570)	2
9		586 36 0772	Ventilfeder (Sschäfer H 2514)	Ressort de soupape (Schäfer H 2514(	2
10		586 36 0773	Federteller (Schäfer H 3821)	Cuvette de ressort (Schäfer H 3821)	1
11		586 36 0774	Druckfeder (Schäfer H 3816)	Ressort de pression (Schäfer H 3816)	1
12		586 36 0775	Nutring (Schäfer H 3831)	Coupelle (Schäfer H 3831)	5
13		680g 36 0701	Kolben kompl. (sek) (Schäfer H 38407)	Piston compl. (séc) (Schäfer H38407)	1
14		586 36 0706	Sicherungsring (Schäfer H 38803)	Circlip (Schäfer H 38803)	1
15		586 36 0777	Federteller (Schäfer H 3822)	Cuvette de ressort (Schäfer H38222)	1
16		586 36 0778	Druckfeder (Schäfer H 3818)	Ressort de pression (Schäfer H3818)	1
17		586 36 0779	Kolben kompl. (prim) (Schäfer H38401)	Piston compl. (prim) (Schäfer H 38401)	1
18		586 36 0788	Anschlagscheibe (Schäfer H0041)	Rondelle butée (Schäfer H0041Y)	1
19		586 36 0797	Sicherungsring (Schäfer H0040)	Circlip (Schäfer H 0040)	1
20		680g 36 0705	Anschlußkopf (Schäfer A 0122)	Bouchon de réduction (Schäfer A 0122)	1
21		586 36 0783	Dichtring 35x41x1,5 (Schäfer A0039)	Joint 35x41x1,5 (Schäfer A0039)	1
22		680g 36 0702	Behälterverschraubung (Schäfer H0016)	Bouchon de fermeture (Schäfer H0016)	1
23		586 36 0781	Entlüfterventil kompl. (Schäfer R0015)	Soupape d'aération (Schäfer R0015)	2
24		586 36 0782	Staubkappe kompl (Schäfer R0001)	Capuchon (Schäfer R0001)	2
		x	Einzeln nicht lieferbar	seul pas livrable	

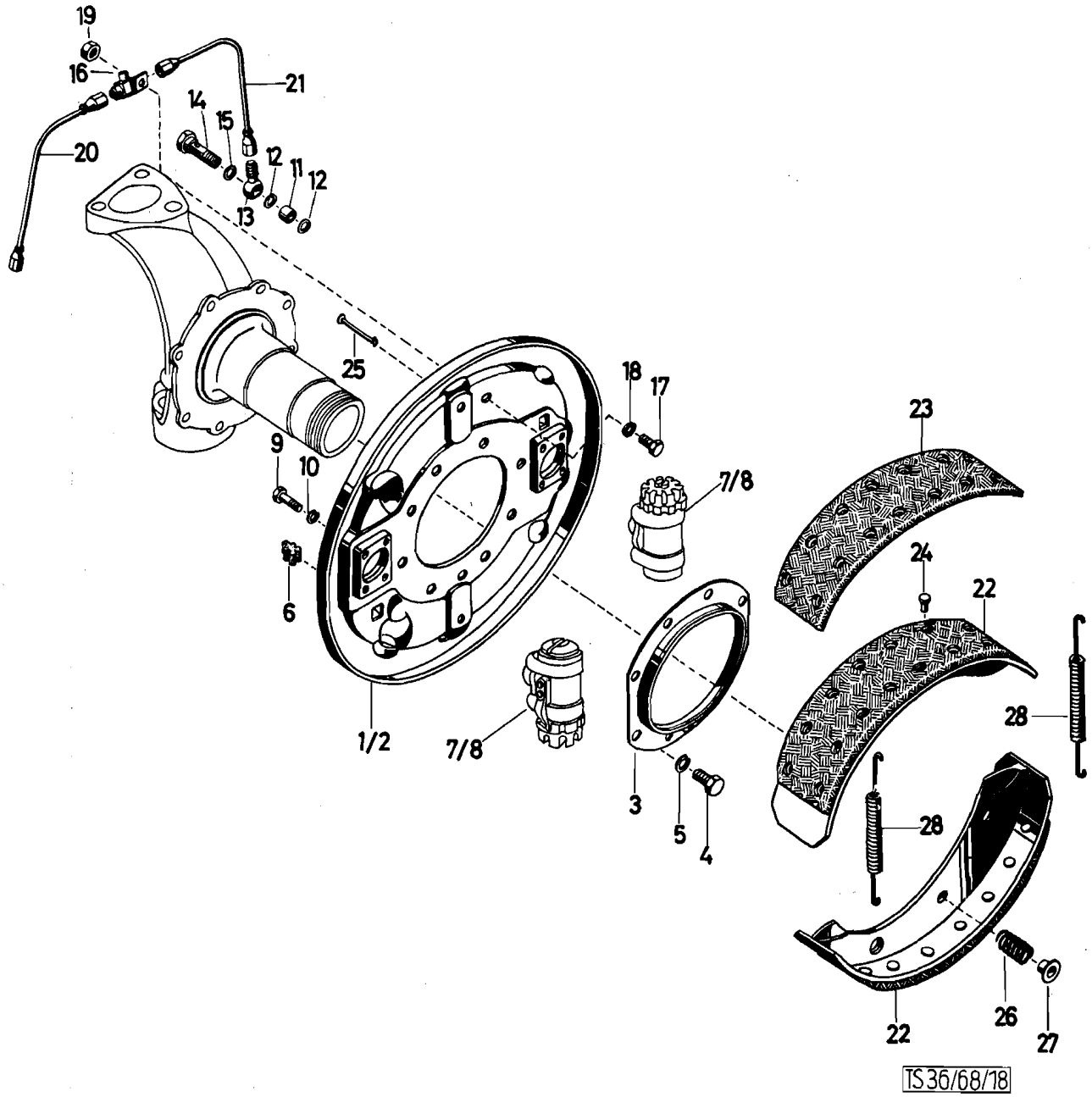
19
16
21
14
15
20
12
11
12
13
25
18
17
23
9
10
7/8
24
22
6
1/2
7/8
28
3
5
4
28
22
26
27
TS 36/68/18

Katalog Catalogue	Baugruppe Gr. d'ensemble	Textseite 223 zu Bildseite 52
Nr. TS 83/72	Nr.	Texte 223 pour Illustration 52
STEYR A 680gl 3t 4x4 STEYR A 680g 3t 4x4	Vorderradbremse Frein sur roues avant	

Fig.	ALN NSA	Art. Nr. des Fabrikanten No d'art. du fabricant	Gegenstand	Objet	Anz. Nb.
-		680 44 0017	Vorderradbremse links, vollst.	Frein de roue avant gauche compl.	1
-		680 44 0016	Vorderradbremse rechts vollst.	Frein de roue avant droite compl.	1
1		580 44 0007	Bremsabdeckblech links	Plateau support de frein gauche	1
2		580 44 0008	Bremsabdeckblech rechts	Plateau support de frein droite	1
3		680 44 0013	Ölfangtopf	Pot collecteur d'huile	2
4		900 03 80 3626	Schraube M12x1, 5x25 DIN 961m8G vzk.	Vis M12x1, 5x25 DIN 961m8G,galv.	16
5		900 03 93 1142	Federring B12 DIN 127 vzk.	Rondelle Grower B12 DIN 127 galv.	16
6		680G 34 0003	Verschlußtopfen	Tampon d'obturation	4
7		780 44 0035	Radbremszylinder links vollst. 1 3/4" (Lockheed 103914)	Cylindre de roue gauche compl. 1 3/4" (Lockheed 103914)	2
8		780 44 0036	Radbremszylinder rechts vollst. 1 3/4" (Lockheed 103914)	Cylindre de roue droite compl. 1 3/4" (Lockheed 103914)	2
9		480a 44 0020	Schraube	Vis	16
10		900 03 931122	Federring B10 DIN 127 vzk.	Rondelle Grower B10 DIN 127 galv.	16
11		480a 44 0016	Zwischenstück	Piece intermediaire	4
12		680g 34 0002	Ringdichtung (Teves 3-3502-01001)	Joint (Teves 3-3502-01001)	8
13		880 36 0005	Rohrkopf (Teves 3-3521-09001)	Raccord banjo (Teves 3 3521-09001	4
14		680g 44 0001	Hohlschraube	Vis creuse	4
15		900 03 09 8014	Dichtring A14x18 DIN 7603 Cu	Joint en cuivre A14x18 DIN 7603	4
16		680g 44 0002	Verteilerstück	Pièce distributrice	2
17		900 03 80 2511	Sechskantschraube M10x18 DIN 933 m8G vzk.	Vis M10x18 DIN 933m8G, galv.	2
18		900 03 93 5471	Zahnscheibe A10, 5 DIN 6797 vzk.	Rondelle eventail A10, 5 DIN 6797 galv.	2
20		680g 44 0003	Bremsrohrleitung z. vord. Zylinder	Conduite de frein au cylindre avant	2
21		680g 44 0005	Bremsrohrleitung z. hint. Zylinder	Conduite de frein au cylindre arr.	2
22		680 44 0025	Bremsbacke mit Bremsbelag	Mâchoire de frein avec garniture	4
23		680 44 0024	Bremsbelag	Garniture de frein	4
24		900 03 91 3520	Bremsbelag Niet B8x15 DIN 7338 Ms	Rivet pour garniture B8x15 DIN 7888 Ms	56
25		586 44 0036	Stift	Cheville	4
26		780 34 0043	Schraubenfeder	Ressort à boudin	4
27		780 34 0044	Federteller	Cuvette de ressort	4
28		586 44 0038	Rückzugfeder	Ressort de rappel	4

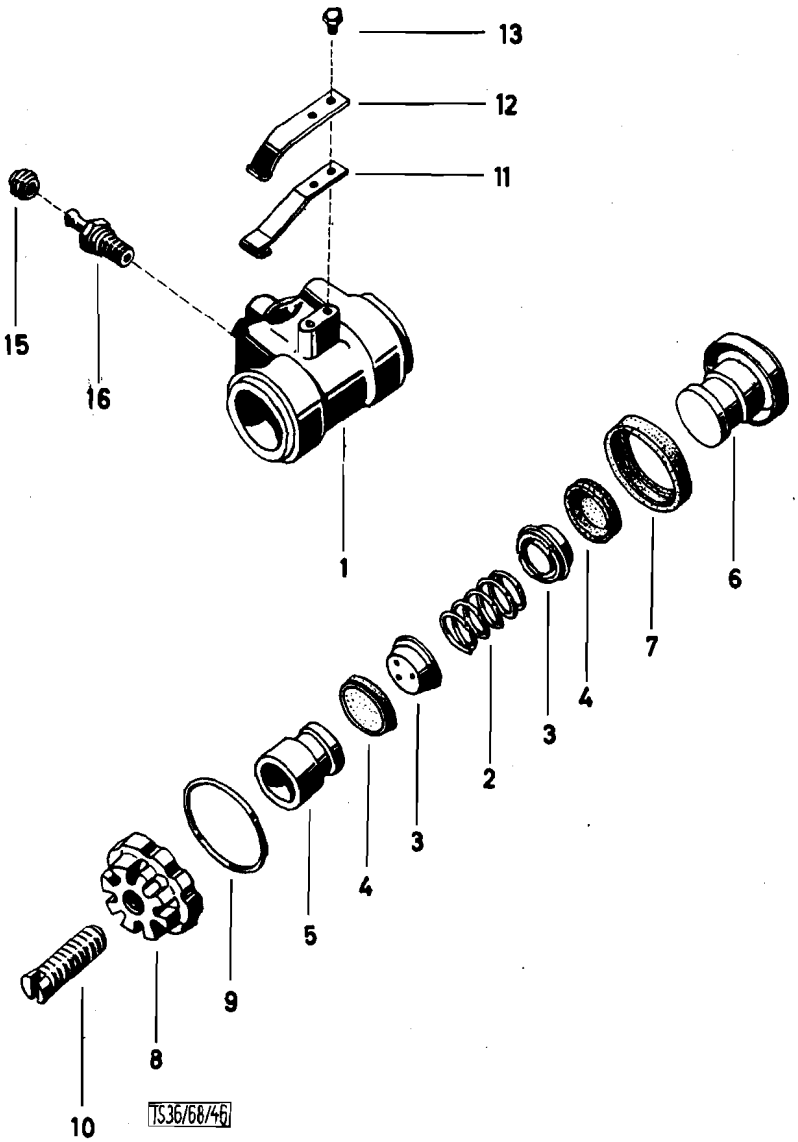
13
12
11
15
16
1
6
7
4
3
2
3
4
5
9
8
10
TS36/68/46

Katalog Catalogue	Baugruppe Gr. d'ensemble	Textseite 225 zu Bildseite 53
Nr. TS 83/72	Nr.	Texte 225 pour Illustration 53
STEYR A 680gl 3t 4x4 STEYR A 680g 3t 4x4	Vorderradbremszylinder Cylindre de roue avant	

Fig.	ALN NSA	Art. Nr. des Fabrikanten No d'art. du fabricant	Gegenstand	Objet	Anz Nb
-		780 44 0035	Vorderradbremszylinder links, 1 3/4" Lockheed Nr. 103915	Cylindre de roue avant gauche 1 3/4 Lockheed No. 103915	2
-		780 44 0036	Vorderradbremszylinder rechts 1 3/4 Pos. 1-15) L-Nr. 103914	Cylindre de roue avant droite (fig 1-14)(L-Nr. 103914	2
-		480A 44 0754	Repa.Satz (Pos. 4, 7, 9)	Jeu de pièces pr. rép.(Pos.4, 7, 9)	-
1		-	Gehäuse L-Nr. 22365	Corps L-No. 22365	-
2		480 44 0745	Kolben L-Nr. 22372	Ressort de piston L-No. 22372	4
3		480a 44 0746	Füllstück zur Manschette L-Nr. 34483	Cuvette de coupelle L-Nr. 34483	8
4		480a 44 0747	Manschette, L-Nr. 38777	Coupelle L-Nr. 38777	8
5		480a 44 0753	Kolben, L-Nr. 85716	Piston No. 85716	4
6		480a 44 0748	Gegenkolben L-Nr. 85717	Piston opposé L-No. 85717	4
7		480a 44 0749	Äußere Manschette L-Nr. 83918	Coupelle ext. L-No. 83918	4
8		480a 44 0750	Einstellklappe L-Nr. 97808	Manchon de réglage L-Nr. 97808	4
9		480a 44 0744	Dichtring L-Nr. 30650	Joint L-No. 30650	4
10		480a 44 0741	Einstellschraube L-Nr. 22331	Vis de réglage L-Nr. 22331	4
11		480a 44 0742	Untere Feder, L-Nr. 96965	Ressort inferieur L-No. 96965	4
12		480a 44 0751	Obere Feder, L-Nr. 33183	Ressort superieur L-No. 33183	4
13		480a 44 0752	Schraube zur Feder, L-NrK18202	Vis pour ressort, L-No. K 18202	8
15		580 36 0736	Staubklappe	Capuchon	4
16		780 44 0702	Entlüftungsventil, L-No. 3486-220	Soupape de purge d'air L-No. 3486-220	4

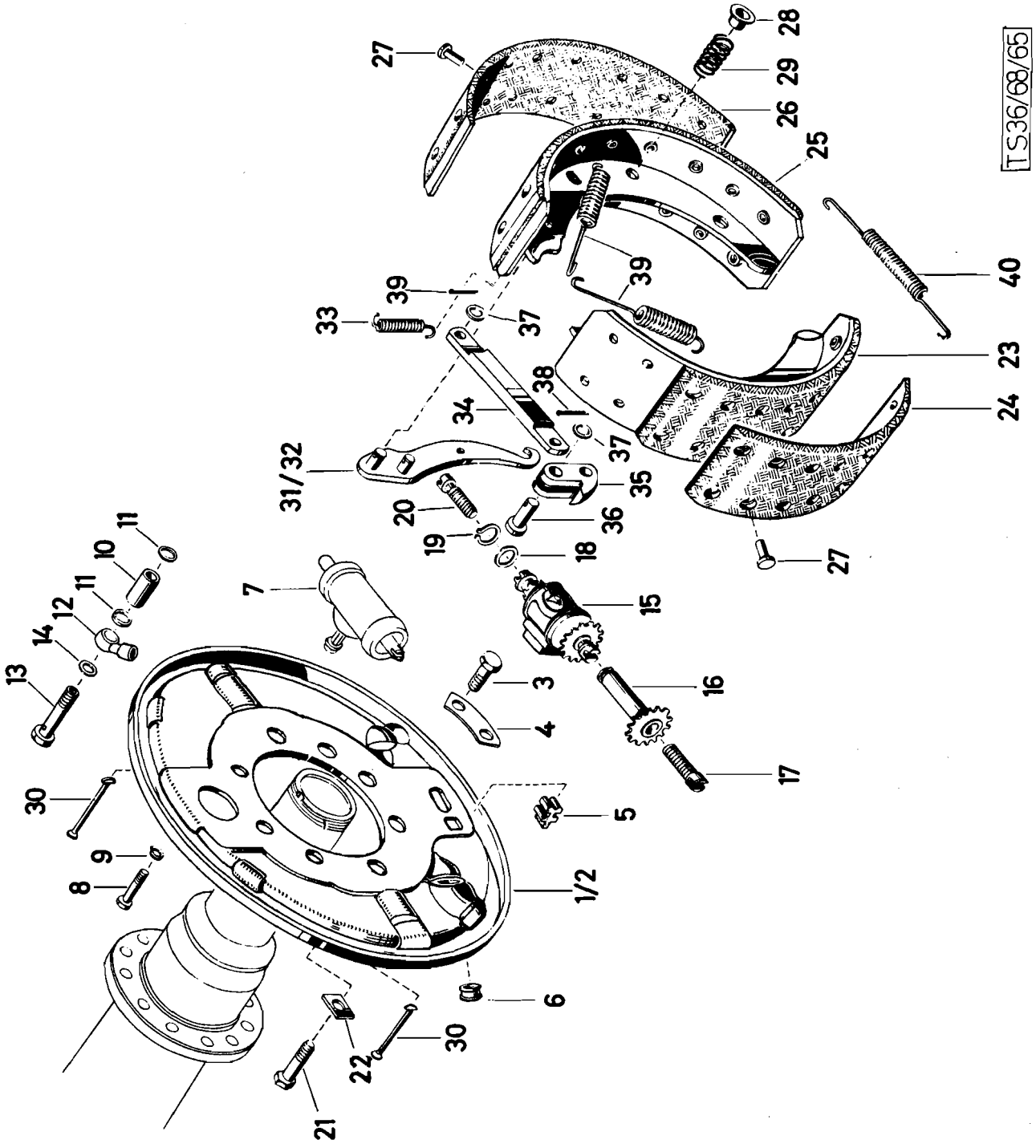
TS36/68/65
1/2
3
4
5
6
7
8
9
10
11
12
13
14
15
16
17
18
19
20
21
22
23
24
25
26
27
28
29
30
31/32
33
34
35
36
37
38
39
40

	Katalog Catalogue	Baugruppe Gr. d'ensemble	Textseite 227
	Nr. TS 83/72	Nr.	zu Bildseite 54
	STEYR A 680gl 3t 4x4 STEYR A 680g 3t 4x4	Hinterradbremse Frein sur roues AR	Texte 227 pour Illustration 54

Fig.	ALN NSA	Art. Nr. des Fabrikanten No d'art. du fabricant	Gegenstand	Objet	Anz. Nb.
-		680 34 0151	Hinterradbremse links vollst.	Frein de roue arr. gauche compl.	1
-		680 34 0150	Hinterradbremse rechts vollst.	Frein de roue arr. droite compl.	1
1		680 34 0081	Bremsankerplatte	Plateau support de frein	1
2		680 34 0078	Bremsankerplatte	Plateau support de frein	1
3		900 03 80 3734	Schraube M14x1, 5x35 DIN 961 vzk.	Vis M14x1, 5x35 DIN 961 galv.	16
4		680 34 0092	Sicherungsblech	Tôle d'arrêt	16 6
5		680G 34 0003	Verschlußstopfen	Tampon d'obturation	2
6		680 34 0103	Gummitülle	Passe-fil en cautchouc	2
7		-	Hinterradbremszylinder (siehe Bild 55)	Cylindre de roue arrière (voyez ill. 55)	2
8		900 03 80 0529	Schraube M10x40 DIN 931m8G, vzk.	Vis M10x40 DIN 931m8G, galv.	4
9		900 03 93 1122	Federring B10 DIN 127 vzk.	Rondelle Grower B10 DIN 127 galv.	4
10		480a 34 0057	Zwischenstück	Pièce intermediare	2
11		680g 34 0002	Dichtring (Teves 3.3502.0100.1)	Joint (Teves 3.3502.0100.1)	4
12		880 36 0006	Rohrstück (Teves 3.3521.0600.1)	Raccord banjon (Teves 3.3521.0060 1)	2
13		680g 34 0001	Hohlschraube	Vis creuse	2
14		900 03 09 8014	Dichtring A14x18 DIN 7603 Cu	Joint en cuivre A14x18 DIN 7603 Cu	2
15		480a 34 0062	Bremsnachstellung vollst. (Perrot Sach Nr. 12 603 000)	Réglage de frein compl. (Perrot Sach-No. 12 603 000)	2
16		480a 34 0711	Nachstellmutter (Perrot BG551e133)	Ecrou de réglage (Perrot BG 551e 133)	2
17		480a 34 0715	Schraube (Rechtsgew. Perrot B730e155)	Vis (Perrot B730e155)	2
18		-	Scheibe (Perrot B 729e186)	Rondelle (Perrot B 729e186)	2
19		900 03 93 3105	Seegerring 22x1, 2 DIN 471	Circlip 22x1, 2 DIN 471	2
20		480a 34 0716	Schraube (Linksgew. Perrot B730e156)	Vis (Perrot B730e156)	2
21		680 34 0130	Keilstop-Schraube	Vis de cale d'arrêt	2
22		180a 34 0028	Scheibe	Rondelle	2
23		680 34 0182	Bremsbacke vollst. m. Bremsbelage 98° (mit Pos. 24, 27)	Mâchoire de frein compl. avec garniture (avec fig. 24, 27)	2
24		680 34 0180	Bremsbelag 98°	Garniture de frein 98°	2
25		680 34 0181	Bremsbacke vollst. mit Bremsbelag 130° (mit Pos. 26, 27)	Machoire de frein compl. avec garniture 130° (avec fig. 26, 27)	2

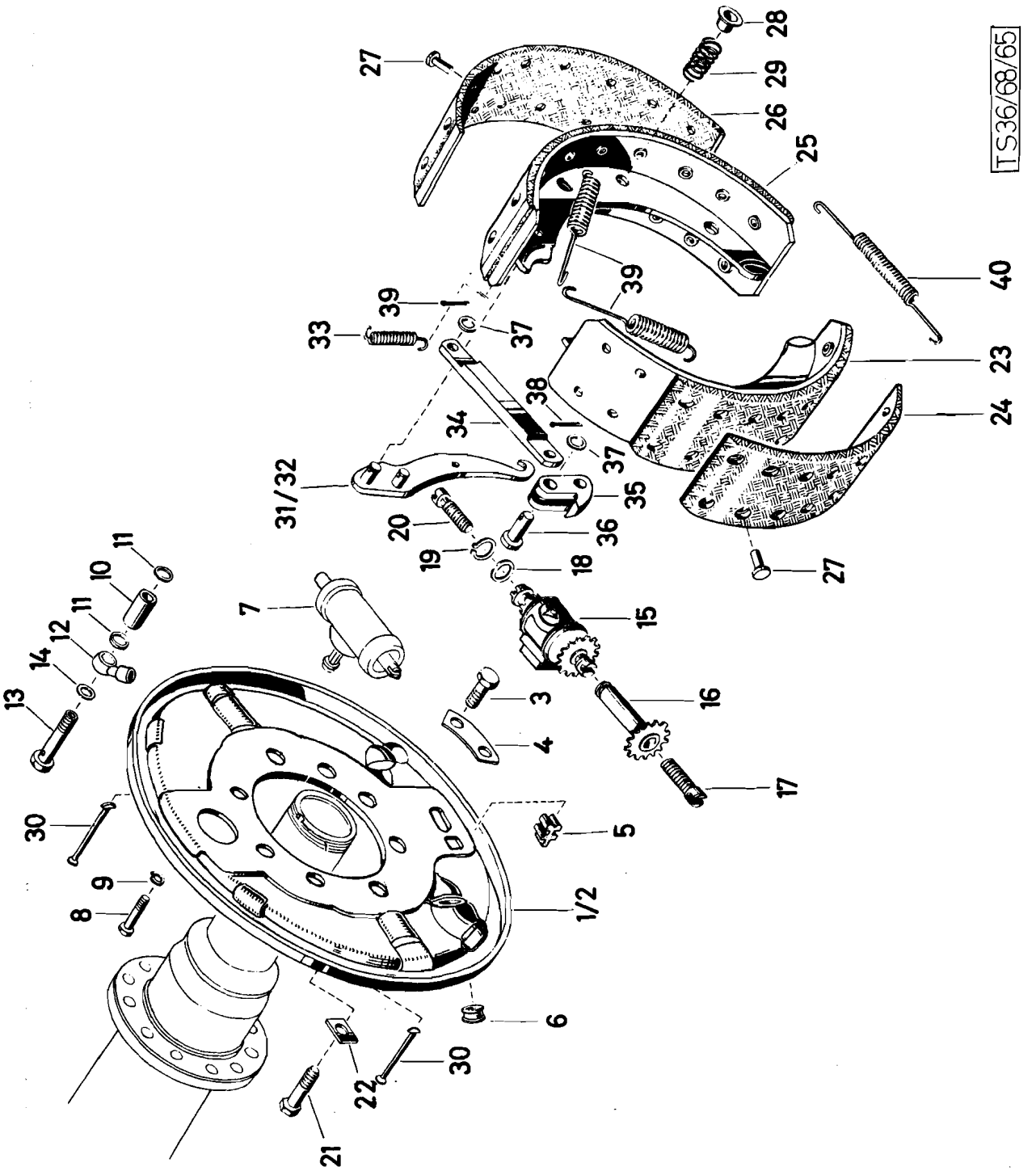
TS36/68/65
1/2
3
4
5
6
7
8
9
10
11
12
13
14
15
16
17
18
19
20
21
22
23
24
25
26
27
28
29
30
31/32
33
34
35
36
37
38
39
40

Katalog Catalogue	Baugruppe Gr. d'ensemble	Textseite 229 zu Bildseite 54
Nr. TS 83/72	Nr.	Texte 229 pour Illustration 54
STEYR A 680g1 3t 4x4 STEYR A 680g 3t 4x4	Hinterradbremse Frein sur roues AR	

Fig.	ALN NSA	Art. Nr. des Fabrikanten No d'art. du fabricant	Gegenstand	Objet	Anz. Nb.
26		680 34 0179	Bremsbelag 130°	Garniture de frein 130°	2
27		900 03 91 3520	Niet zum Bremsbelag B8x15 DIN 7338 Ms	Rivet pour garniture B8x15 DIN 7338 MS	56
28		780 34 0044	Federteller	Cuvette de ressort	4
29		780 34 0043	Schraubenfeder zur Bremsbackenhalterung	Ressort pour fixation de frein	4
30		586 44 0036	Stift	Cheville	4
31		680 34 0093	Kabelhebel links	Levier pour cable gauche	1
32		680 34 0095	Kabelhebel rechts	Levier pour cable droite	1
33		380 9 34 0363	Rückzugfeder zum Kabelhebel	Ressort de rappel	2
34		680 34 0044	Druckstück	Piece de pression	2
35		480a 34 0051	Gabelkopf	Chape	2
36		900 03 93 3212	Bolzen 12h11x35x30 DIN 1434 vzk.	Axe de chape 12h11x35x30 DIN 1434 galv.	4
37		900 03 93 0282	Scheibe 13 DIN 125 vzk.	Rondelle 12 DIN 126 galv.	8
38		900 03 92 0317	Splint 4x20 DIN 94 vzk.	Goupille fendue 4x20 DIN 94 galv.	8
39		480a 34 0060	Zugfeder (schräg)	Ressort de traction (oblique)	4
40		586 34 0044	Zugfeder (unten)	Ressort de traction (inf.)	2

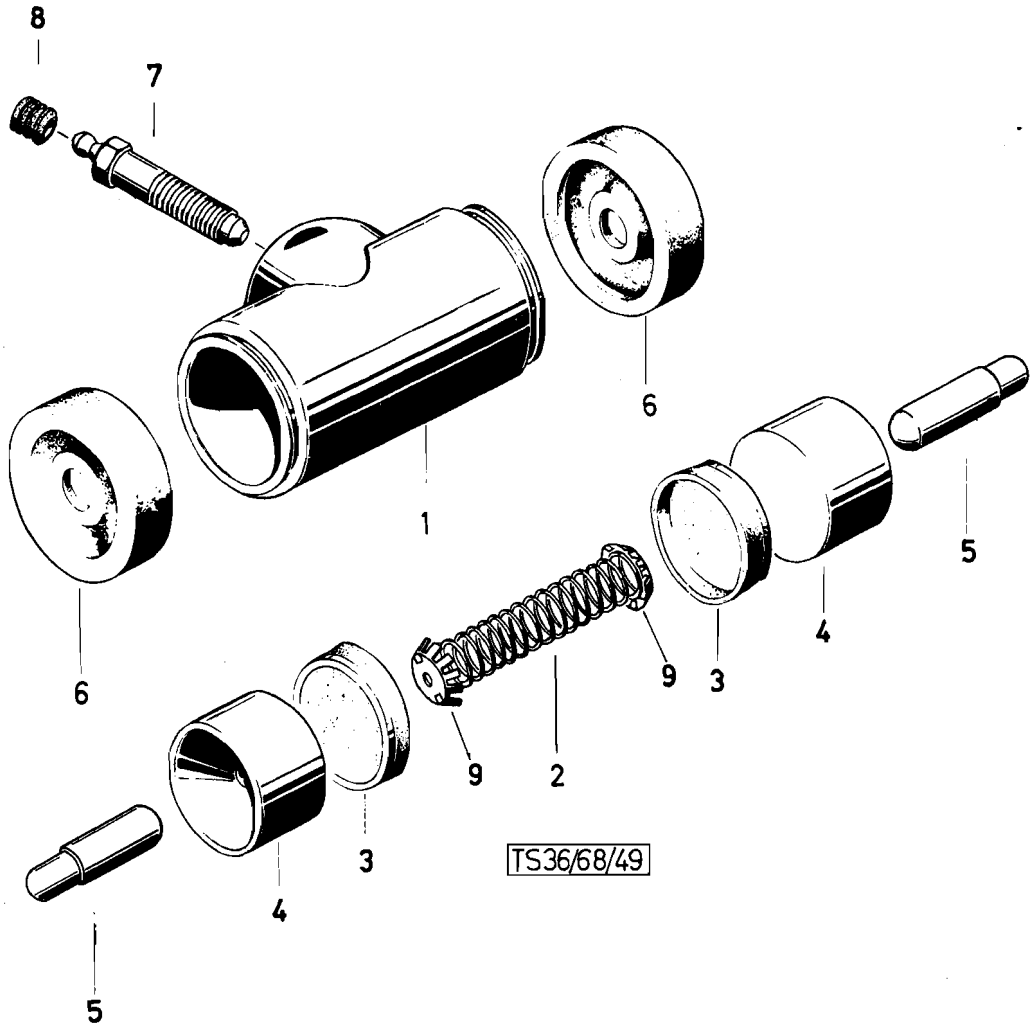
8
7
6
1
6
5
4
9
3
9
2
3
4
5
TS36/68/49

	Katalog Catalogue	Baugruppe Gr. d'ensemble	Textseite 231
	Nr. TS 83/72	Nr.	zu Bildseite 55
	STEYR A 680gl 3t 4x4 STEYR A 680g 3t 4x4	Hinterradbremszylinder Cylindre de roue arrière	Texte 231 pour Illustration 55

Fig.	ALN NSA	Art. Nr. des Fabrikanten No d'art. du fabricant	Gegenstand	Objet	Anz. Nb
-		680 34 0165	Hinterradbremszylinder 2" kompl. (Pos-1-4, 6-8)Westinghouse Nr. A 020 060 000 0	Cylindre de roue arrière 1" compl. (fig. 1-4, 6-8)Westinghouse No. A 020 060 000 0	2
-		680 34 0711	Repa.Satz (Pos.2, 3, u.6)	Jeu de pièce pr.rép.(fig. 2, 3et6)	
1		-	Gehäuse W-Nr. 020 060 100 4	Corps de cylindre W-No. 020 060 100 4	2
2		680 34 0708	Druckfeder W-Nr. 020 060 500 4	Ressort de pression W-Nr. 020 060 500 4	2
3		680 34 0707	Manschette 25,4 Ø W-Nr. 020 060 3004	Coupelle 25,4 Ø W-No. 020 060 3004	4
4		680 34 0706	Kolben 25,4 Ø W-Nr. 020 060 200 4	Piston 25,4 Ø W-No. 020 060 2004	4
5		680 34 0166	Druckbolzen	Poussoir	4
6		680 34 0705	Schutzkappe W-Nr. 020 010 500 4	Capuchon W-No. 020 010 500 4	4
7		680 34 0710	Entlüftungsventil vollst. W-Nr. 020 060 800 4	Soupape de purge compl. W-Nr. 020 060 800 4	2
8		380c 23 0705	Staubkappe W-Nr. 899 012 000 4	Capuchon W-Nr. 899 012 000 4	2
9		680 34 0709	Federteller25,4 Ø W-Nr. 020 060 400 4	Cuvette de ressort 25,4 Ø W-No. 060 400 4	

Lenkung - Direction

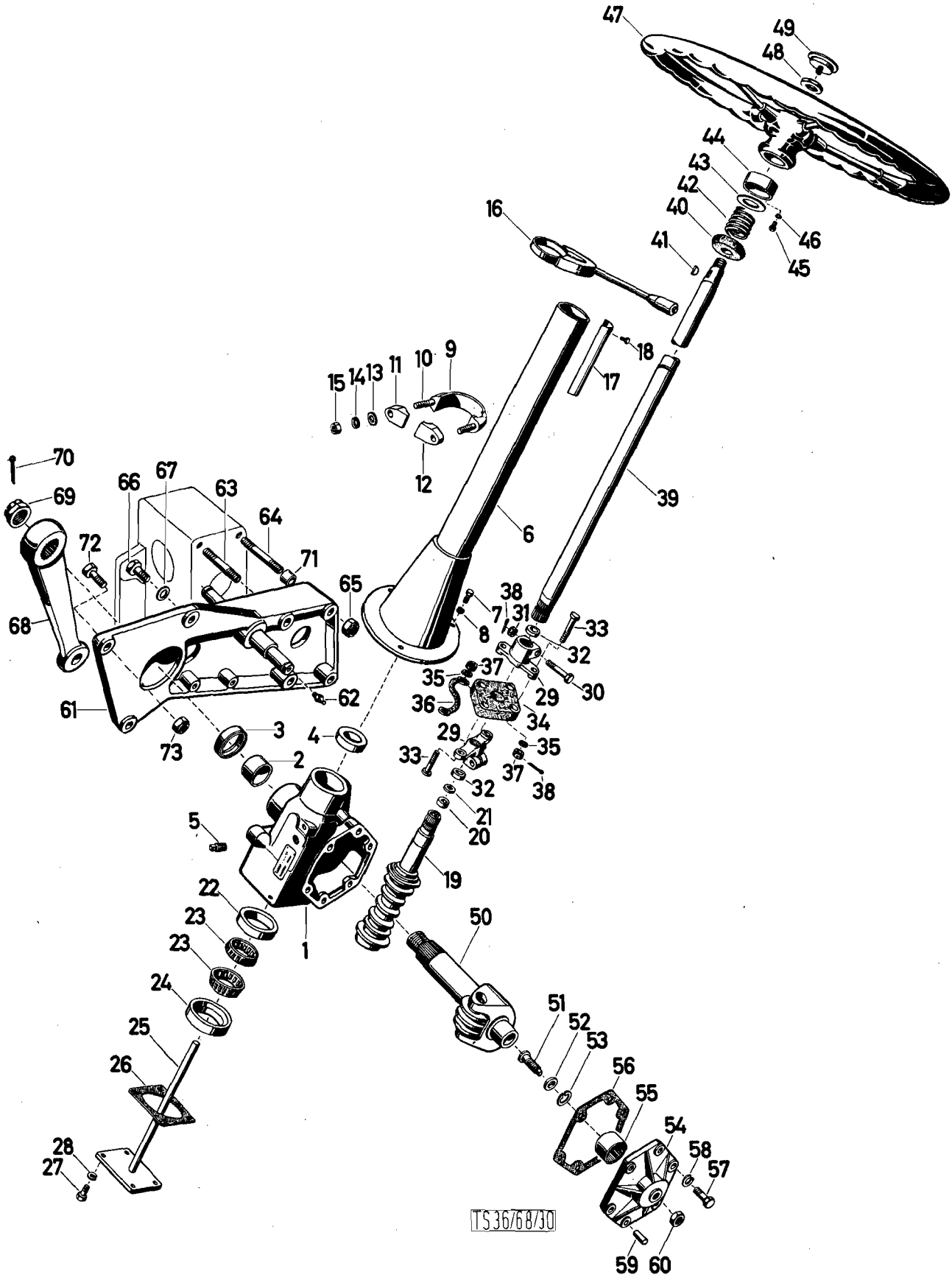
TS 36/68/30

	Katalog Catalogue	Baugruppe Gr. d'ensemble	Textseite 235
	Nr. TS 83/72	Nr.	zu Bildseite 36
	STEYR A 680g1 3t 4x4 STEYR A 680g 3t 4x4	Lenkung Direction	Texte235 pour Illustration 36

Fig.	ALN NSA	Art. Nr. des Fabrikanten No d'art. du fabricant	Gegenstand	Objet	Anz. Nb.
-		680 47 0137	Lenkung vollst. ZF-Nr. 7368 955 136 (Pos. 1-5, 19-28, 50-60, 69)	Direction compl. ZF-No. 7368 955 136 (fig. 1-5, 19-28, 50-60, 69)	1
1		780 47 0713	Lenkstockgehäuse ZF-Nr. 7368 801 394 F.L. 168	Boitier de direction ZF-No. 7368 801 394 F.L. 168	1
2		780 47 0714	Lagerbüchse ZF-Nr. 7368 623 102	Douille de logement ZF-No. 7368 623 102	2
3		900 03 07 8449	Wellendichtring BAD 45x62x10 DIN 6504 ZF-Nr. 0634 302 661	Bague d'étancheite BAD 45x62x 10 DIN 6504 ZF-No. 0634 302 661	1
4		780 47 0715	Wellendichtring BAFGSL 30x55x10 DIN 6504 ZF-Nr. 0634 302 437	Bague d'étancheite BAFGSL30x55x 10 DIN 6503 ZF-No. 0634 302 437	1
5		780 47 0716	Ölstopfen ZF-Nr. 7368 240 153	Vis bouchon ZF-No. 7368 240 153	1
6		680 47 0068	Lenksäulenrohr	Colonne de direction	1
7		900 03 80 2321	Schraube M6x15 DIN 933m8G, vzk.	Vis M6x15 DIN 933m8G, galv.	3
8		900 03 93 1082	Federring B6 DIN 127 vzk.	Rondelle Grower B6 DIN 127 galv.	3
9		782 16 0035	Lenksäulenbride mit Stiftschrauben	Bride de direction avec goujon	1
10		900 03 81 2429	Stiftschraube M8x30 DIN 938m8G, vzk.	Goujon M8x30 DIN 938m8Ggalv.	2
11		782 16 0038	Grundplatte links	Plaque gauche	1
12		782 16 0037	Grundplatte rechts	Plaque droite	1
13		900 03 93 0261	Scheibe 8,4 DIN 125 vzk.	Rondelle 8,4 DIN 125 galv.	2
14		900 03 93 1102	Federring B8 DIN 127 vzk.	Rondelle Grower B8 DIN 127 galv.	2
15		900 03 87 1252	Mutter M8 DIN 934m6S, vzk.	Ecrou M8 DIN 934m6S, galv.	2
16		680g 58 0022	Zweikreis-Blinkerschalter (Bosch 0 341 106 001)	Commutateur des feux clignotants à deux circuits (Bosch 0 341 106 001)	
17		780 58 0003	Abdeckleiste	Linguette de recouvrement	1
18		900 03 84 1013	Halbrundblechschraube B3, 5x13 B3, 5x13 DIN 7974	Vis taraudeuse à tête demironde B3, 5x13 B3, 5x13 DIN 7974	1
19		780 47 0720	Untere Lenkspindel mit Schnecke ZF-Nr. 7368 817 399 F.L. 242.5	Arbre de direction inf. av. vis globique ZF-No. 7368 817 399 F.L. 242.5	1
20		780 47 0704	Wellendichtring BAD 12x19x5 DIN 6504 ZF-Nr. 0634 302 041	Bague d'étancheite BAD 12x19x5 DIN 6504 ZF-Nr. 0634 302 041	1
21		680 47 0704	Ring ZF-Nr. 7358 034 121	Bague ZF-No. 7358 034 121	1
22		780 47 0721	Rollenlaufring ZF-Nr. 7368 034 109	Bague de roulement ZF-No. 7368 034 109	1
23		780 47 0722	Rollenkäfig ZF-Nr. 7368 027 102	Cage à rouleaux ZF-Nr. 7368 027 102	1
24		780 47 0723	Nachstellring ZF-Nr. 7368 034 102	Anneau de réglage ZF-No. 7368 034 102	1
25		780 47 0731	Nachstellflansch mit Ölstandsrohr ZF-Nr. 7368 033 102	Flasque de réglage av tuyau de niveau d'huile ZF-Nr. 7368 303 109	1

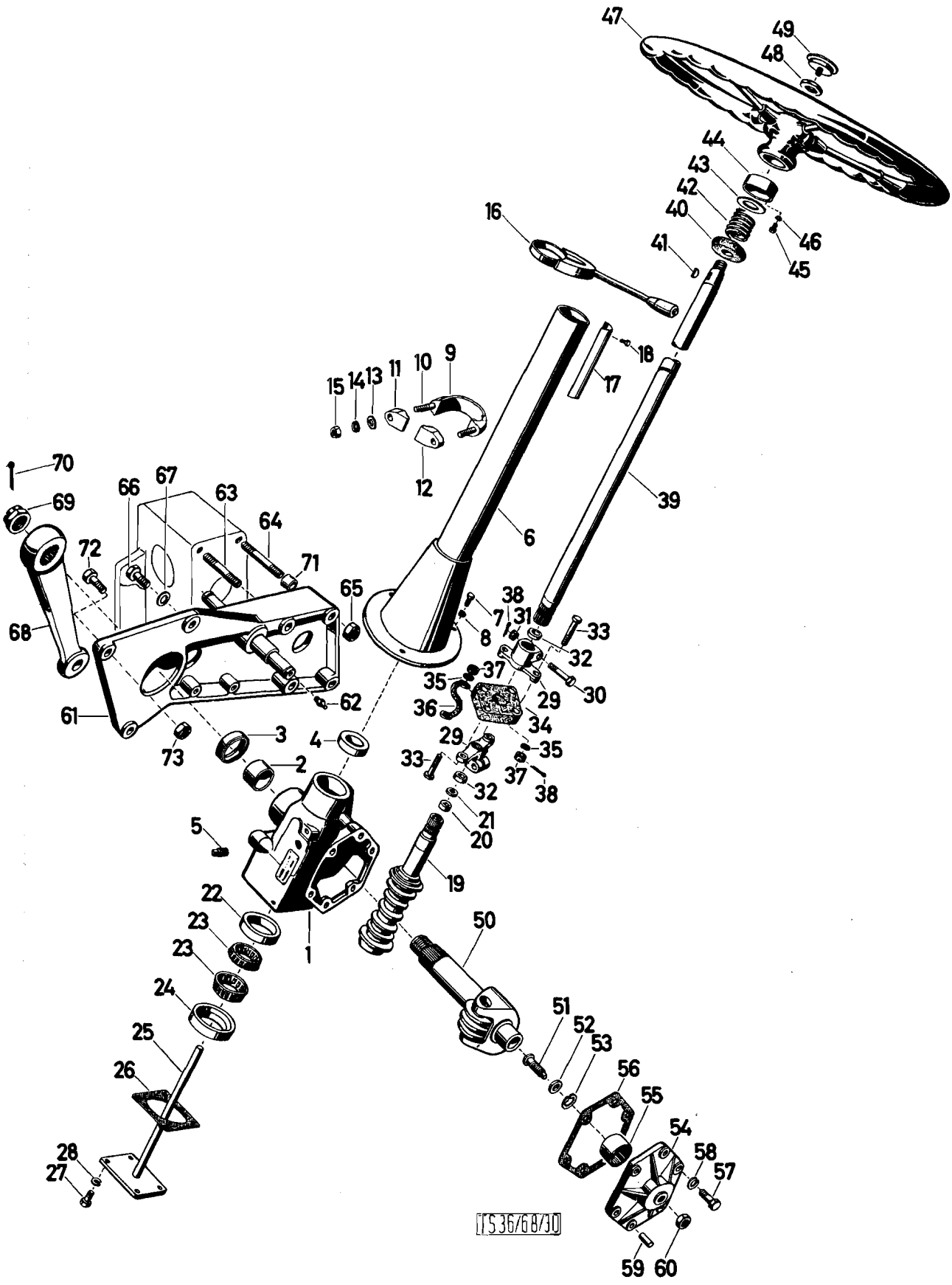
47
49
48
44
43
42
40
41
46
45
16
18
17
15
14
13
11
10
9
12
39
6
70
69
66
67
63
64
72
71
65
68
61
62
73
3
4
2
38
7
31
8
33
32
37
35
36
29
30
34
5
22
23
23
24
25
26
28
27
1
19
21
20
50
51
52
53
56
55
54
58
57
59
60
TS36/68/30

	Katalog Catalogue	Baugruppe Gr. d'ensemble	Textseite 237
	Nr. TS 83/72	Nr.	zu Bildseite 56
	STEYR A 680gl 3t 4x4 STEYR A 680g ,3t 4x4	Lenkung Direction	Texte 237 pour Illustration 56

Fig.	ALN NSA	Art. Nr. des Fabrikanten No d'art. du fabricant	Gegenstand	Objet	Anz. Nb.
26		780 47 0732	Ausgleichsdichtung 0,1 mm ZF-Nr. 7368 033 102	Joint de compensation 0,1 mm ZF-No. 7368 033 102	B
26		780 47 0739	Ausgleichsdichtung 0,12 mm ZF-Nr. 7368 033 103	Joint de compensation 0,12 mm ZF-No. 7368 033 103	B
26		780 47 0733	Ausgleichsdichtung 0,15 mm ZF-Nr. 7368 033 104	Joint de c ompensation 0,15 mm ZF-No. 7368 033 104	B
26		780 47 0734	Ausgleichsdichtung 0,3 mm ZF-Nr. 7368 033 105	Joint de compensation 0,3 mm ZF-No. 7368 033 105	B
27		900 03 80 2626	Schraube M12x28 DIN 933m8G ZF-Nr. 0636 016 011	Vis M12x28 DIN 933m8G ZF-No. 0636 016 011	4
28		900 03 93 5523	Fächerscheibe A12,5 DIN 6798 ZF-Nr. 0630 304 015	Rondelle eventail A12,5 DIN 6798 ZF-No. 0630 304 015	4
-		680 47 0162	Scheibenkupplung vollst. (pos. 29-38) ZF-Nr. 7358 403 105	Accouplement à disques compl. (fig. 29-38) ZF-No. 7358 402 105	1
29		680c 47 0703	Kupplungsflansch ZF-Nr. 7358 033 136	Flasque d'accouplement ZF-No. 7358 033 136	2
30		680c 47 0705	Paßschraube ZF-Nr. 7368 030 114	Boulon de centrage ZF-No. 7368 030 114	2
31		680 47 0734	Kronenmutter ZF-Nr. 0770 024 001	Ecrou crenelé ZF-No. 0770 024 001	2
32		680c 47 0708	Abdichtscheibe ZF-Nr. 7358 033 113	Bague joint ZF-No. 7358 033 113	2
33		780 47 0736	Mitnehmerschraube ZF-Nr. 7358 030 104	Vis d'entrainement ZF-No. 7358 030 104	4
34		680e 47 0704	Gewebescheibe ZF-Nr. 7358 232 101	Disque flexible ZF-No. 7358 232 101	1
35		900 03 93 0270	Scheibe 10,5 DIN 125 ZF-Nr. 0630 001 048	Rondelle 10,5 DIN 125 ZF-Nr. 0630 001 048	4
36		680c 47 0706	Massekabel ZF-Nr. 7315 040 149	Câble de masse ZF-No. 7315 040 149	1
37		680 47 0735	Kronenmutter M10 DIN 70618 m8G ZF-Nr. 0637 017 013	Ecrou à crenaux ZF-No. 0637 017 013	4
38		900 03 92 0140	Splint 2x20 DIN 94 ZF-Nr. 0631 701 106	Goupille fendue 2x20 DIN 94 ZF-Nr. 0631 701 106	6
39		680 47 0077	Obere Lenkspindel vollst. ZF-Nr. 7358 029 193 (m. Pos. 40, 41, 48)	Arbre de direction sup. compl. ZF-Nr. 7358 029 193 (av. fig. 40, 41, 48)	1
40		680 47 0725	Pendellagerbüchse ZF-Nr. 7480 226 106	Palier oscillant ZF-No. 7480 226 105	1
41		900 03 96 0807	Scheibenfeder 5x7,5 DIN 6888 ZF-Nr. 0631 511 018	Clavette disque 5x7,5 DIN 6888 ZF-No. 0631 511 018	1
42		780 47 0012	Druckfeder	Ressort de pression	1
43		80 35 0037	Ausgleischscheibe	Rondelle de compensation	1
44		780 47 0009	Federhülse	Douille à ressort	1
45		900 03 82 2121	Zylinderschraube M4x10 DIN 84-4S- vzk.	Vis galv. cylindre M4x10 DIN 84- 4S	3
46		900 03 93 1042	Federring B4 DIN 127 vzk.	Rondelle Grower B4 DIN 127 galv.	3

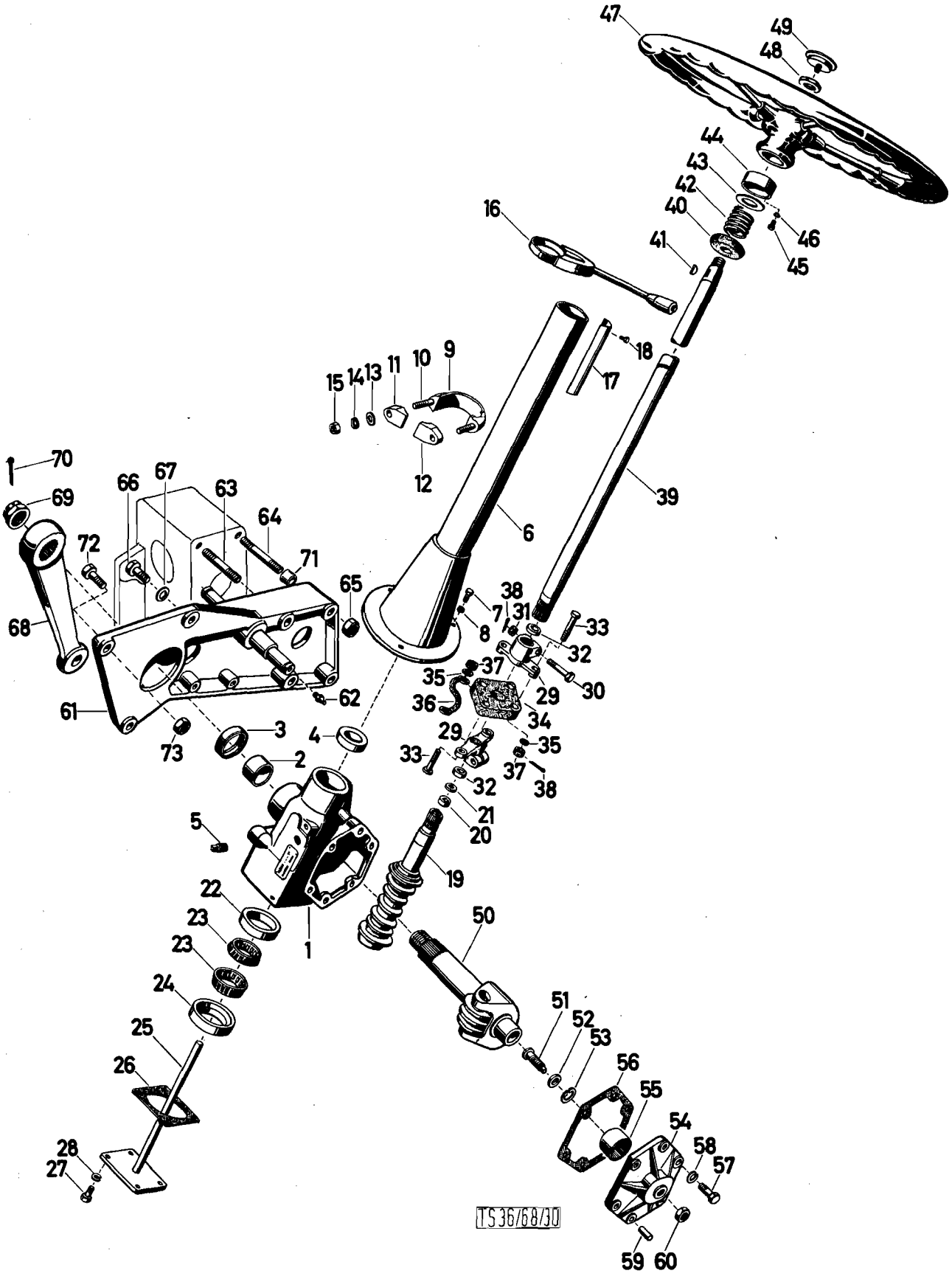
47
49
48
44
43
42
40
41
46
45
16
18
17
15
14
13
11
10
9
12
39
6
70
69
66
67
63
64
72
71
65
68
38
7
31
8
33
32
35
37
29
30
36
34
61
62
3
4
29
35
73
2
33
37
38
32
21
20
5
19
22
23
23
1
50
24
51
52
53
25
56
26
55
54
28
58
27
57
59
60
TS 36/68/30

Katalog Catalogue	Baugruppe Gr. d'ensemble	Textseite 239
Nr. TS 83/72	Nr.	zu Bildseite 56
STEYR A 680g1 3t 4x4 STEYR A 680g 3t 4x4	Lenkung Direction	Texte 239 pour Illustration 56

Fig.	ALN NSA	Art. Nr. des Fabrikanten No d'art. du fabricant	Gegenstand	Objet	Anz Nb
47		680 47 0040	Lenkrad (Petri 500 ASG/843)	Volant de direction (Petri 500 ASG/843)	1
48		900 03 87 1566	Mutter M22x1, 5 DIN936m5D ZF-Nr. 0637 009 030	Ecrou M22x1, 5 DIN 936m5D ZF-No. 0637 009 030	1
49		680 47 0039	Signalknopf (Petri S 50.0/12)	Bouton avertisseur (Petri S 50.2/12)	1 m
50		780 47 0726	Lenkrollenwelle mit Lenkrolle und Bolzen ZF-Nr. 7368 305 307, F.L. 251	Arbre avec galet de direction et axe ZF-No. 7368 305 307 F.L. 251	1
51		780 47 0727	Nachstellschraube ZF-Nr. 7368 030 101	Vis de réglage ZF-No. 7368 030 102	1
52		780 47 0728	Führungsscheibe ZF-Nr. 7368 032 116	Rondelle guidage ZF-No. 7368 032 116	1
52		780 47 0729	Führungsscheibe ZF-Nr. 7368 032 120	Rondelle guide ZF-No. 7368 032 120	1
52		780 47 0730	Führungsscheibe ZF-Nr. 7368 032 124	Rondelle guide ZF-No. 7368 032 124	1
53		680 47 0736	Seegerring 125x2Sd ZF-Nr. 0630 532 010	Circlip 125x2Sd ZF-No. 0630 532 010	1
54		780 47 0717	Gehäusedeckel mit Nadellager ZF-Nr. 7368 602 102	Couvercle avec roulement à aiguilles ZF-Nr. 7368 602 102	1
55		780 47 0718	Nadellager (INA NK 38/20) ZF-Nr. 0635 301 151	Roulement à aiguilles ZF-No. 0635 301 151	1
56		780 47 0719	Dichtung ZF-Nr. 7368 033 102	Joint ZF-No. 7368 033 101	1
57		900 03 80 2622	Schraube M12x25 DIN 933m8G ZF-Nr. 0636 016 009	Vis M12x25 DIN 933m8G ZF-No. 0636 016 009	6
58		900 03 93 5523	Fächerscheibe A12, 5 DIN 6798 ZF-Nr. 0630 304 015	Rondelle éventail A12, 5 DIN 6798 ZF-No. 0630 304 015	6
59		900 03 90 1643	Zylinderstift 13m6x24 DIN 7 ZF-Nr. 0631 302 103	Cheville cylindrique 13m6x24 DIN 7 ZF-No. 0631 302 103	2
60		900 03 87 1544	Mutter M16x1, 5 DIN 936m5D ZF-Nr. 0637 009 021	Ecrou M16x1, 5 DIN 936m5D ZF-No. 0637 009 021	1
61		680 47 0108	Lenkungsbock	Support de direction	1
62		900 03 96 3112	Druckschmierkopf A8 DIN 71412	Graisseur A8 DIN 71412	1
68		780 47 0027	Stiftschraube vzk.	Goujon galv.	2
64		780 47 0007	Stiftschraube vzk.	Goujon galv.	2
65		680 34 0026	Sechskantmutter selbstsichernd	Ecrou freiné	4
66		900 03 80 0821	Schraube M16x45 DIN 931m8G vzk.	Vis M16x45 DIN 931m8G, galv.	1
67		900 03 93 5435	Zahnscheibe A16, 5 DIN 6797	Rondelle dentée A16, 5 DIN 6797	1
68		680 47 0147	Lenkstockhebel	Levier de commande de direction	1
69		680 47 0737	Kronenmutter M35x1, 5 DIN 937m5D ZF-Nr. 0637 010 049	Ecrou crenelé M35x1, 5 DIN 937 m5D, ZF-No. 0637 010 049	1
70		900 03 92 0560	Splint 6x70 DIN 94 ZF-Nr. 0631 701 070	Goupille fendue 6x70 DIN 94 ZF-No. 0631 701 070	1
71		480a 41 0025	Paßhülse	Douille de centrage	2
72		900 03 80 3844	Schraube M16x1, 5x60 DIN 960 m8G, vzk.	Vis M16x1, 5x60 DIN 960 m8G, galv.	2
73		413c 01 0065	Sechskantmutter selbstsichernd	Ecrou freiné	2

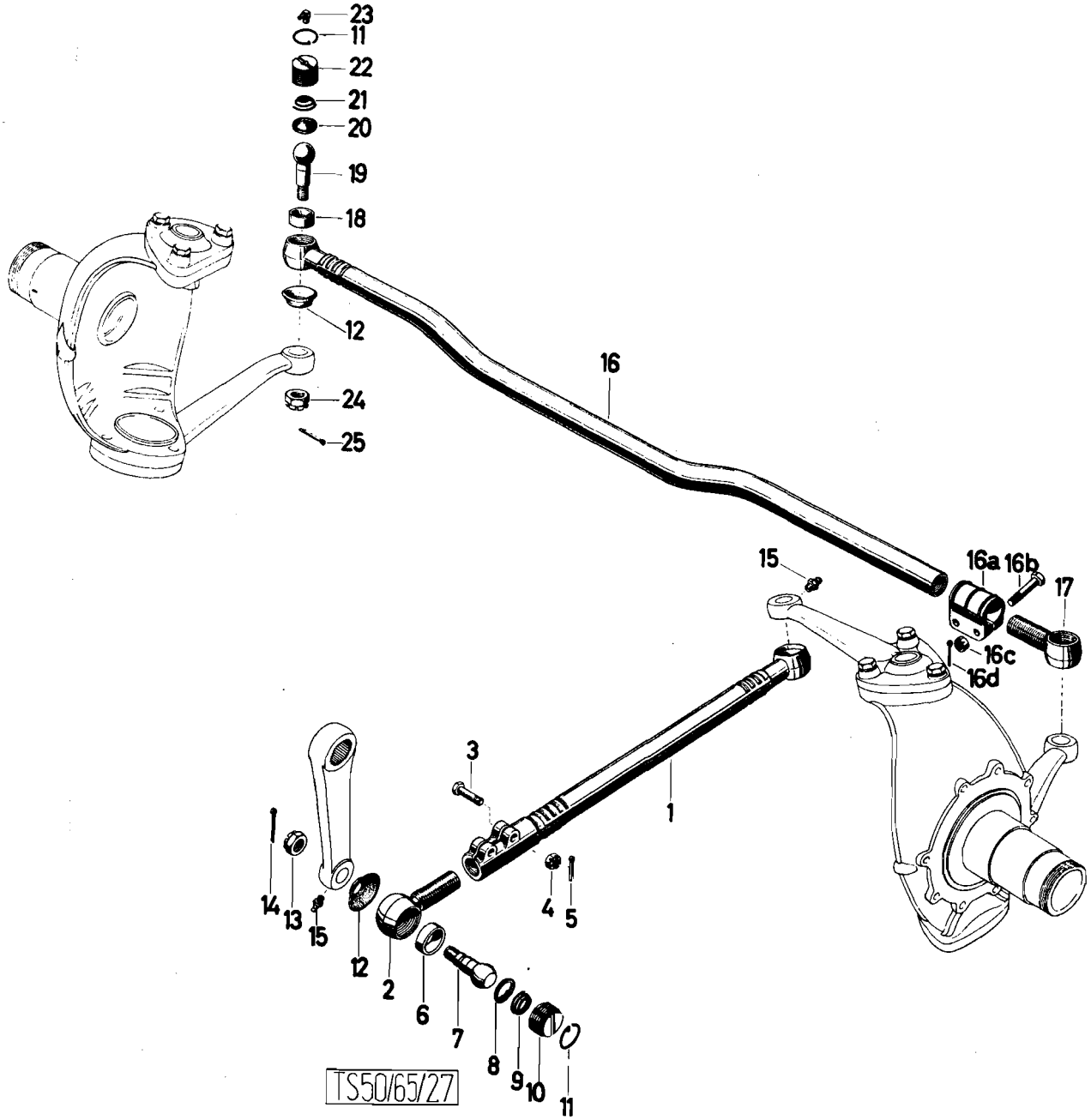
23
11
22
21
20
19
18
12
24
25
16
15
16a
16b
17
16c
16d
3
1
14
13
15
12
2
6
7
8
9
10
11
4
5
TS50/65/27

Katalog Catalogue	Baugruppe Gr. d'ensemble	Textseite 241 zu Bildseite 57
Nr. TS 83/72	Nr.	Texte 241 pour Illustration 57
STEYR A 680gl 3t 4x4 STEYR A 680g 3t 4x4	Lenkgestänge Timonerie de direction	

Fig.	ALN NSA	Art. Nr. des Fabrikanten No d'art. du fabricant	Gegenstand	Objet	Anz. Nb.
-		680 43 0041	Lenkstange vollst. (Pos.1-14) Ehrenreich Nr. 035 230 033 425	Bille de direction compl. (fig.1-14) Ehrenreich No. 035 230 033 425	1
1		680 43 0704	Lenkstange m. Kugelgehäuse E-Nr. 035 0730 033 425	Bielle de direction avec cage a articulation E-No. 035 730 033 425	1
-		680 43 0705	Kugelgelenk vollst. (Pos. 2, 6-14) E-Nr. 035 0130 324 000	Articulation compl. (fig. 2, 6-14) E-No. 035 0130 324 000	1
2		586g 43 0714	Gewindegehäuse E-Nr. 035 0030 084 017	Boitier filetée E-No. 035 0030 084 017	1
3		780 43 0707	Schraube M10x1x40S DIN 960m8G	Vis M10x1x40S DIN 960m8G	4
4		780 43 0708	Kronenmutter M10x1 DIN 935m6S	Ecrou crenelé M10x1 DIN 935m6S	4
5		900 03 92 0143	Splint 2x22 DIN 94 vzk.	Goupille fendue 2x22 DIN 94 galv.	4
6		586g 43 0707	Untere Kugelschale E-Nr. 035 0030 024 003	Cuvette inferieure rotule E-No. 035 0030 024 003	2
7		680 43 0703	Kugelzapfen B35x40 DIN 71831	Rotule B35x40 DIN 71831	2
8		680 43 0706	Federteller E-Nr. 035 0030 024 004	Cuvette de ressort E-No. 035 0030 024 004	2
9		680 43 0707	Druckfeder E-Nr. 035 0030 024 007	Ressort de pression E-No. 035 0030 024-007	2
10		680 43 0714	Verschlußkappe E-Nr. 035 0030 244-005	Bouchon de fermeture E-No. 035 0030-244-005	2
11		586g 43 0703	Sperr-Ring E-Nr. 035 0030 014 008	Jonc d'arrêt E-No. 035 0030 014 008	4
12		586g 43 0702	Dichtungskappe E-Nr. 035 0030 014 009	Joint E-No. 035 0030 014 009	4
13		900 03 87 2351	Kronenmutter M18x1, 5 DIN 937m6S, vzk.	Ecrou crenlé M18x1, 5 DIN 937m6S galv.	2
14		900 03 92 0347	Splint 4x35 DIN 94 vzk.	Goupille fendue 4x35 DIN 94 galv.	2
15		900 03 96 3112	Druckschmierkipf A8 DIN 71412	Graisseur A8 DIN 71412	2
-		680 43 0042	Spurstange vollst. (Pos. 11, 17-25) E-Nr. 035 0230 043 425	Barre d'accouplement (fig.11, 17-25) E-No. 035 0230 043 425	1
16		680 43 0709	Spurstange mit Kurbelgehäuse E-Nr. 035 0730 043 425	Barre d'accouplement avec cage d'articulation E-No. 035 0730 043 425	1
16a		680g 43 0711	Klemmschelle E-Nr. 040 0030 054 020	Collier de serrage E-No. 040 0030 054 020	1
16b			Schraube M12x1, 5x58 S DIN 960m8G	Vis M12x1, 5x58 S DIN 960 m8G	2
16c		900 03 87 2236	Kronenmutter M12x1, 5 DIN 935m6S, vzk.	Ecrou crenlé M12x1, 5 DIN 935-m6S, galv.	2

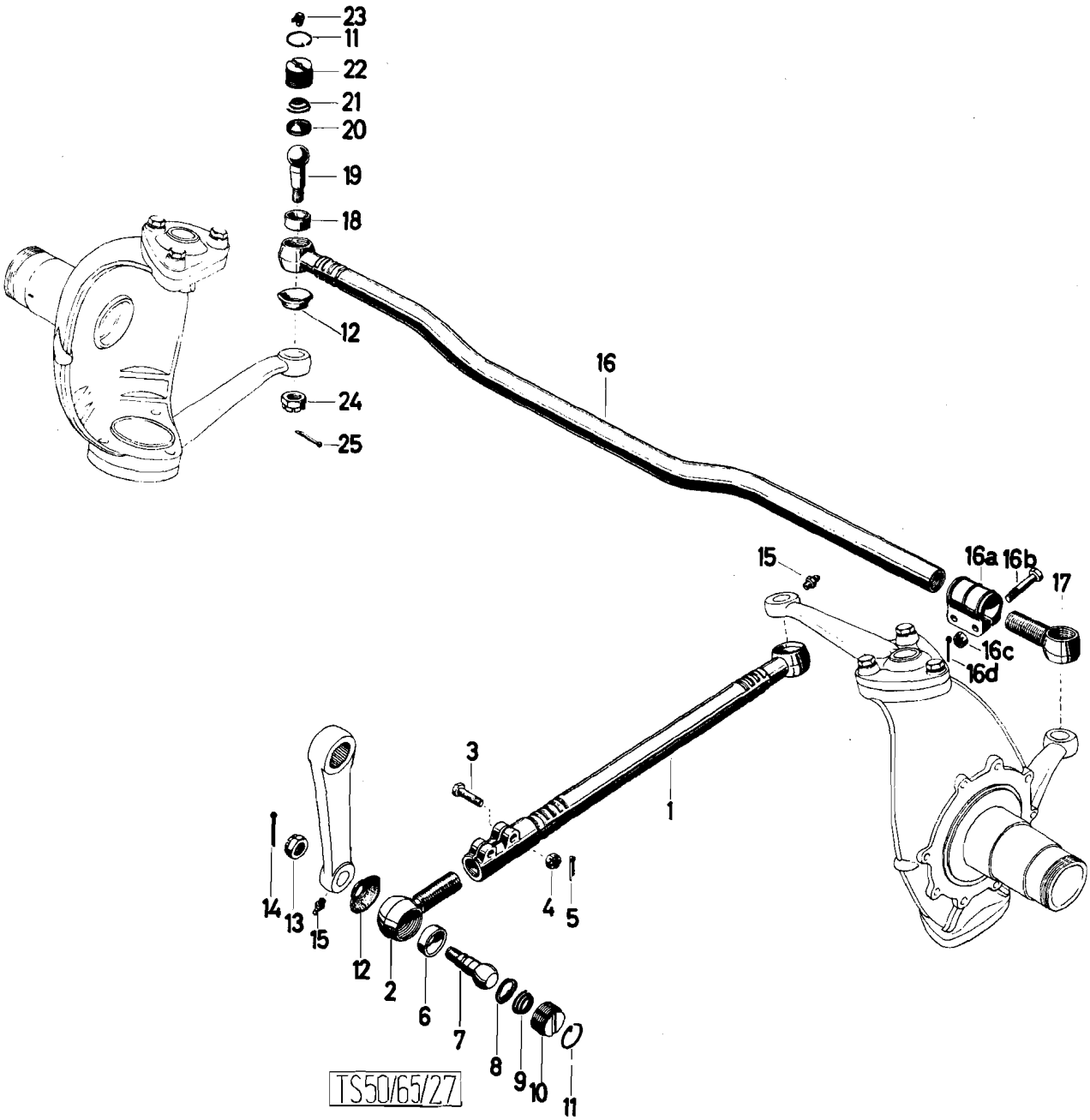
23
11
22
21
20
19
18
12
24
25
16
15
16a
16b
17
16c
16d
3
1
4
5
14
13
15
12
2
6
7
8
9
10
11
TS50/65/27

	Katalog Catalogue	Baugruppe Gr. d'ensemble	Textseite 243
	Nr. TS 83/72	Nr.	zu Bildseite 57
	STEYR A 680gl.3t 4x4 STEYR A 680g 3t 4x4	Lenkgestänge Timonerie de direction	Texte 243 pour Illustration 57

Fig.	ALN NSA	Art. Nr. des Fabrikanten No d'art. du fabricant	Gegenstand	Objet	Anz Nb.
16d		900 03 92 0231	Splint 3x25 DIN 94 vzk.	Goupille fendue 3x25 DIN 94 galv.	2
17		586g 43 0715	Gewindegehäuse E-Nr. 035 300 064 017	Cage filetée E-No. 035 0030 064 017	1
-		586g 43 0713	Kugelgelenk vollst. (Pos. 11-12, 17-25, E-Nr. 335 0130 343 000	Articulation compl. (fig. 11-12, 17-25) E-No. 335 0130 343 000	1
18		586g 43 0710	Untere Kugelschale E-Nr. 035 0030 014 003	Cuvette inferieure de rotule E-No. 035 0030 014 003	1
19		586g 43 0711	Kugelzapfen A35x20 DIN 17831	Rotule A35x20 DIN 71881	2
20		680 43 0706	Federteller E-Nr. 035 0030 024 004	Cuvette de ressort E-No. 035 0030 024 004	2
21		680 43 0707	Druckfeder E-Nr. 035 0030 024 007	Ressort de pression E-No. 035 0030 024 007	2
22		586G 43 0717	Verschlußkappe E-Nr. 036 0030 284 005	Bouchon de fermeture E-No. 035-0030 284 005	2
23		900 03 86 3115	Druckschmierkopf C8 DIN 71412	Graisseur C8 DIN 71412	2
24		900 03 87 2359	Kronenmutter M20x1, 5 DIN 937m6S vzk.	Ecrou crenelé M20x1, 5 DIN 937 m6S, galv.	2
25		900 03 92 0351	Splint 4x40 DIN 94 vzk.	Goupille fendue 4x40 DIN 94 galv.	2

Vorderachse - Essieu avant

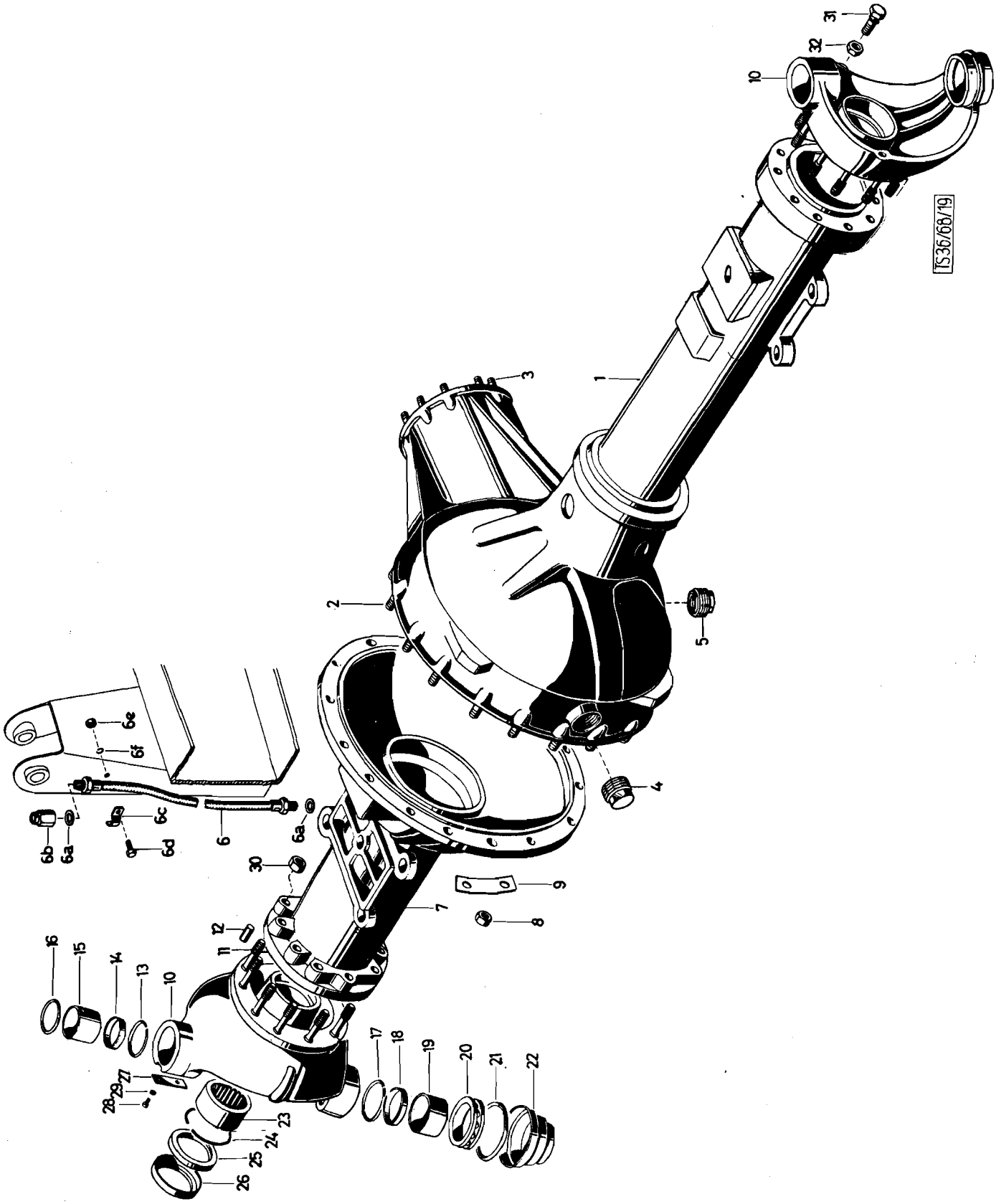
TS36/68/19
1
2
3
4
5
6
6a
6b
6c
6d
6e
6f
7
8
9
10
11
12
13
14
15
16
17
18
19
20
21
22
23
24
25
26
27
28
29
30
31
32

Katalog Catalogue	Baugruppe Gr. d'ensemble	Textseite 247 zu Bildseite 58
Nr. TS 83/72	Nr.	Texte 247 pour Illustration 58
STEYR A 680g1 3t 4x4 STEYR A 680g 3t 5x4	Vorderachsgehäuse Carter d'essieu avant	

Fig.	ALN NSA	Art. Nr. des Fabrikanten No d'art. du fabricant	Gegenstand	Objet	Anz. Nb.
-		680 g 40 0601	Vorderachse ohne Federn vollst. einbaufertig	Essieu avant sans ressort compl. prêt à monter	1
1		680 41 0613	Vorderachsgehäuse 680 41 194 vollst. (Pos. 1-3)	Carter d'essieu avant 680 41 194 compl. (fig. 1-3)	1
2		900 03 81 3523	Stiftschraube M10x25 DIN 939m8Gvzk	Goujon M10x25 DIN 939m8G, galv.	16
3		900 03 81 3543	Stiftschraube M10x40 DIN 939m8G vzk.	Goujon M10x40 DIN 939m8G, galv.	8
4		790 00 33 0017	Verschlußschraube	Bouchon de fermeture	1
5		586 33 0065	Ablaßschraube mit Magnet	Bouchon de vidange avec aimant	1
6		680 33 0098	Niederdruckschlauchleitung	Tuyau flexible à basse pression	1
6a		900 03 09 8012	Dichtung A12x16 DIN 7603 Cu	Joint en cuivre A12x16 DIN 7603	1
6b		680 33 0096	Entlüfter vollst.	Soupape d'aération compl.	1
6c		900 03 49 9811	Bride 1x12 DIN 72751 vzk.	Bride 1x12 DIN 72751 galv.	1
6d		900 03 80 2218	Schraube M5x15 DIN 933m8G, vzk.	Vis M5x15 DIN 933m8G galv.	1
6e		900 03 87 1222	Mutter M5 DIN 934m6S, vzk.	Ecrou M5 DIN 934m6S, galv.	1
6f		900 03 93 1062	Federring B5 DIN 127 vzk.	Rondelle Grower B5 DIN 127 galv.	1
7		680 41 0178	Vorderachsrohr rechts	Trompette avant droite	1
8		900 03 87 1305	Mutter M10 DIN 934m6S, vzk.	Ecrou M10 DIN 934m6S, galv.	16
9		680 41 0058	Sicherungsblech	Tôle d'arrêt	8
10		680 41 0156	Vorderachsgabel (680 41 155) vollst. (Pos. 10-15, 17-19)	Fourche d'essieu avant (680 41 155) compl. (fig. 10-15, 17-19)	2
11		790 00 41 0011	Schraube	Vis	20
12		900 03 90 1700	Zylinderstift 14m6x24 DIN 7	Cheville cylindrique 14m6x24 DIN 7	2
13		900 03 93 6245	Sprengring oben 45 DIN 9045	Jonc d'arrêt 45 DIN 9045	2
14		680 41 0043	Verschlußdeckel oben	Pastille d'obturation sup.	2
15		680 41 0042	Büchse oben	Douille sup.	2
16		680 41 0041	Dichtring oben	Joint sup.	4
17		900 03 93 6250	Sprengring unten 50 DIN 9045	Jonc d'arrêt inf.	2
18		680 41 0051	Verschlußdeckel unten	Pastille d'obturation inf.	2
19		680 41 0050	Büchse unten	Douille inf.	2
20		900 03 31 5124	Axial-Kugellager 51208 DIN 711	Roulement à butée axial 51208 DIN 711	2

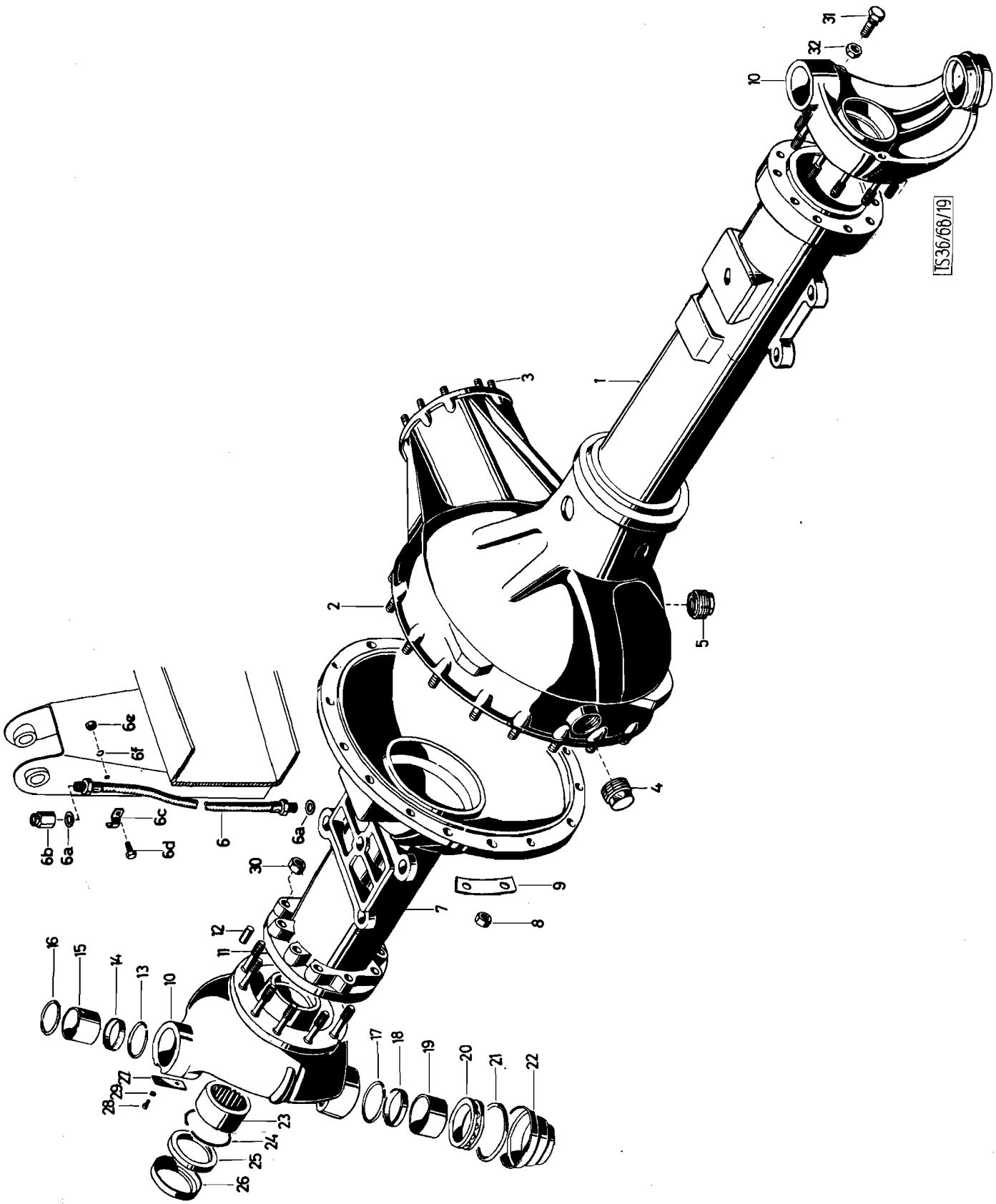
TS36/68/19
1
2
3
4
5
6
6a
6b
6c
6d
6e
6f
7
8
9
10
11
12
13
14
15
16
17
18
19
20
21
22
23
24
25
26
27
28
29
30
31
32

Katalog Catalogue	Baugruppe Gr. d'ensemble	Textseite 249 zu Bildseite 58 Texte 249 pour Illustration 58
Nr. TS 83/72	Nr.	
STEYR A 680gl 3t 4x4 STEYR A 680g 3t 4x4	Vorderachsgehäuse Carter d'essieu avant	

Fig.	ALN NSA	Art. Nr. des Fabrikanten No d'art. du fabricant	Gegenstand	Objet	Anz. Nb
21		680 41 0053	Dichtring zum Dichtungstopf	Joint torique	2
22		680 41 0052	Dichtungstopf	Cage d'étanchement	2
23		680 41 0158	Nadelhülse (INA HK 5025)	Douille à aiguilles (INA HK 5025)	2
24		900 03 93 6260	Sprengring 60 DIN 9045	Jonc d'arrêt 60 DIN 9045	1
25		900 03 07 4660	Radialdichtring A50x65x8 DIN 3760	Bague d'étancheite (A50x65x8 DIN 3760	2
26		680 41 0162	Dichtungstopf	Cage d'étanchement	2
27		680 41 0044	Blattfeder	Ressort à lame	2
28		900 03 82 2212	Zylinderschraube AM5x10 DIN 84-4S vzk.	Vis cylindrique AM5x10 DIN 84-4S galv.	2
29		900 03 93 1062	Federring B5 DIN 127 vzk.	Rondelle Grower B5 DIN 127 galv.	2
30		900 03 87 1319	Mutter M12 DIN 934m6S, vzk.	Ecrou M12 DIN 934m6S, galv.	20
31		880 41 0059	Einstellschraube	Vis de réglage	2
32		900 03 87 1534	Mutter M14x1, 5 DIN 936m6S, vzk.	Ecrou M14x1, 5 DIN 936m6S, galv.	2

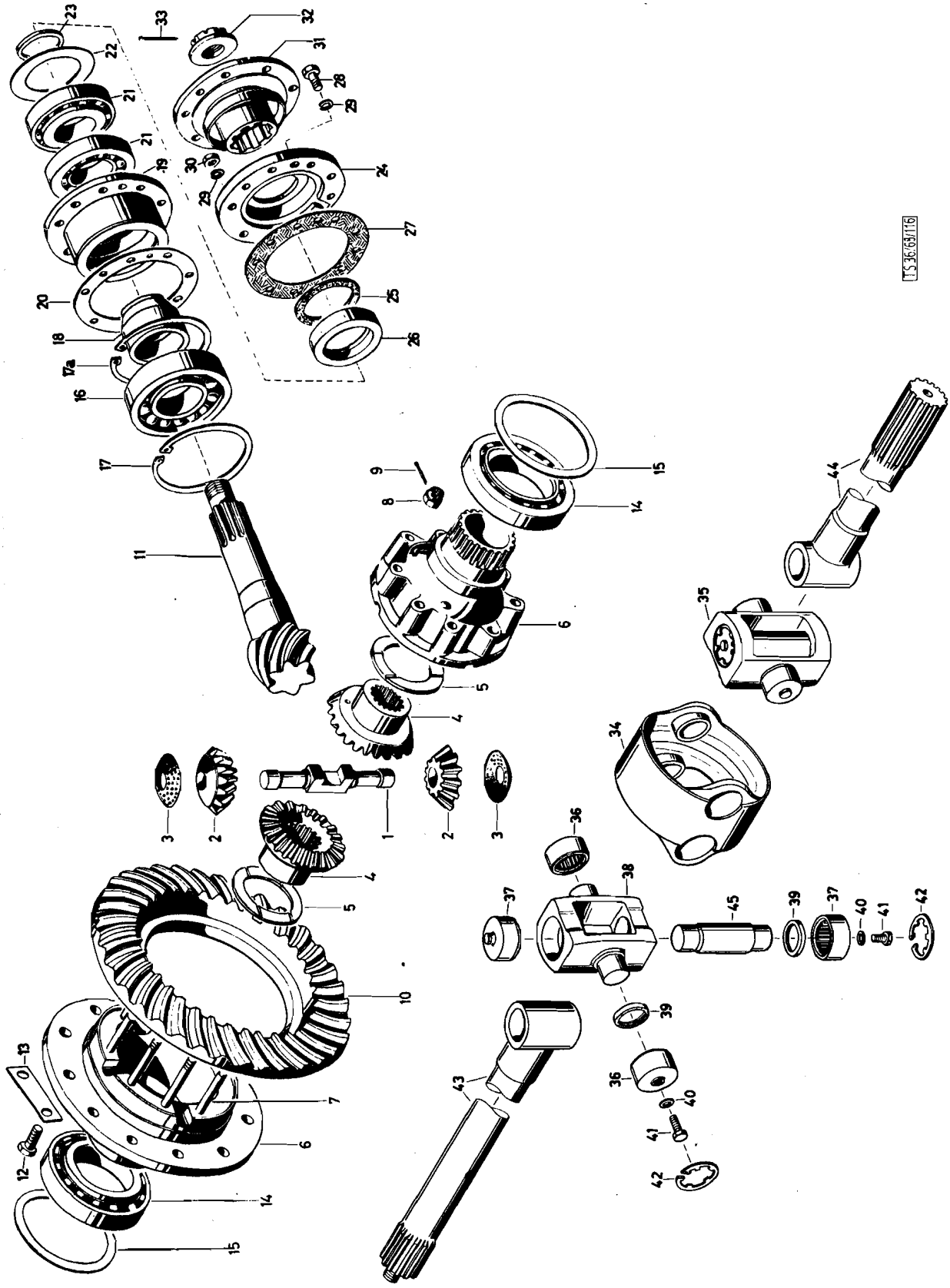
TS 36.63/116

Katalog Catalogue	Baugruppe Gr. d'ensemble	Textseite 251 zu Bildseite 59
Nr. TS 83/72	Nr.	Texte 251 pour Illustration 59
STEYR A 680gl 3t 4x4 STEYR A 680g 3t 4x4	Vorderachsantrieb Commande de l'essieu avant	

Fig.	ALN NSA	Art. Nr. des Fabrikanten No d'art. du fabricant	Gegenstand	Objet	Anz. Nb.
1		680 42 0026	Ausgleichsradachse	Axe de satellites	2
2		680 42 0024	Kleines Ausgleichkegelrad	Petit satellite	4
3		680 42 0025	Zwischenblech	Tôle intermediaire	4
4		680 42 0023	Großes Ausgleichskegelrad	Grand satellite	2
5		680 42 0019 1)	Zwischenscheibe 4, 9 mm	Rondelle intermeidiare 4, 9 mm	B
5		680 42 0020 1)	Zwischenscheibe 5 mm	Rondelle intermediaire 5 mm	B
5		680 42 0021 1)	Zwischenscheibe 5, 1 mm	Rondelle intermediaire 5, 1 mm	B
5		680 42 0022 1)	Zwischenscheibe 5, 2 mm	Rondelle intermeidiare 5, 2 mm	B
6		680 42 0501	Ausgleichsgehäuse rechts u. links vollst. (680 42 18/61, Pos. 6-8)	Boitier de différentiel droite et gauche compl. (680 42 18/61, fig. 6-8)	1
7		900 03 81 3659	Stiftschraube M12x1, 5 x68S DIN 939 m10K vzk.	Goujon M12x1, 5x68S DIN 939 M10K galv.	8
8		900 03 87 2239	Kronenmutter M12x1, 5 DIN 935m5S vzk.	Ecrou crenelé M12x1, 5DIN 935 m5S, galv.	8
9		900 03 92 0231	Splint 3x25 DIN 94 vzk.	Goupille fendue 3x25 DIN 94 galv.	8
10		680 42 0607	Tellerrad 37/6 nur mit Antriebskegelrad 680 42 42	Couronne 37/6 seulement av. pignon d'attaque 680 42 42	1
11		680 42 0607	Antriebskegelrad 6/37 nur mit Tellerrad 680 42 01	Pignon d'attaque 6/37 seulement avec couronne 680 42 01	1
12		680 42 0016	Schraube	Vis	12
13		680 42 0017	Sicherungsblech	Tôle d'arrêt	6
14		900 03 32 6045	Kegelrollenlager 30215 DIN 720	Roulement à rouleaux coniques 30215 DIN 720	2
15		680 42 0027	Einstellscheibe 1 mm	Rondelle de réglage 1 mm	B
15		680 42 0028	Einstellscheibe 0, 4 mm	Rondelle de réglage 0, 4 mm	B
15		680 42 0029	Einstellscheibe 0, 1 mm	Rondelle de réglage 0, 1 mm	B
16		900 03 32 3033	Zylinderrollenlager N 311 B DIN 5412	Roulement à rouleaux N 311 B DIN 5412	1
17		680 42 0062	Sicherungsring	Circlip	1
17a		680 42 0055	Sprengring	Jonc d'arrêt	1
18		680 42 0053	Distanzbüchse	Douille entretoise	1
19		680 42 0059	Lagerbüchse	Boitier de logement	1
20		680 42 0045	Einstellscheibe 0, 1 mm	Rondelle de réglage 0, 1 mm	B
		1)	werden paarweise verwendet	employée pairement	

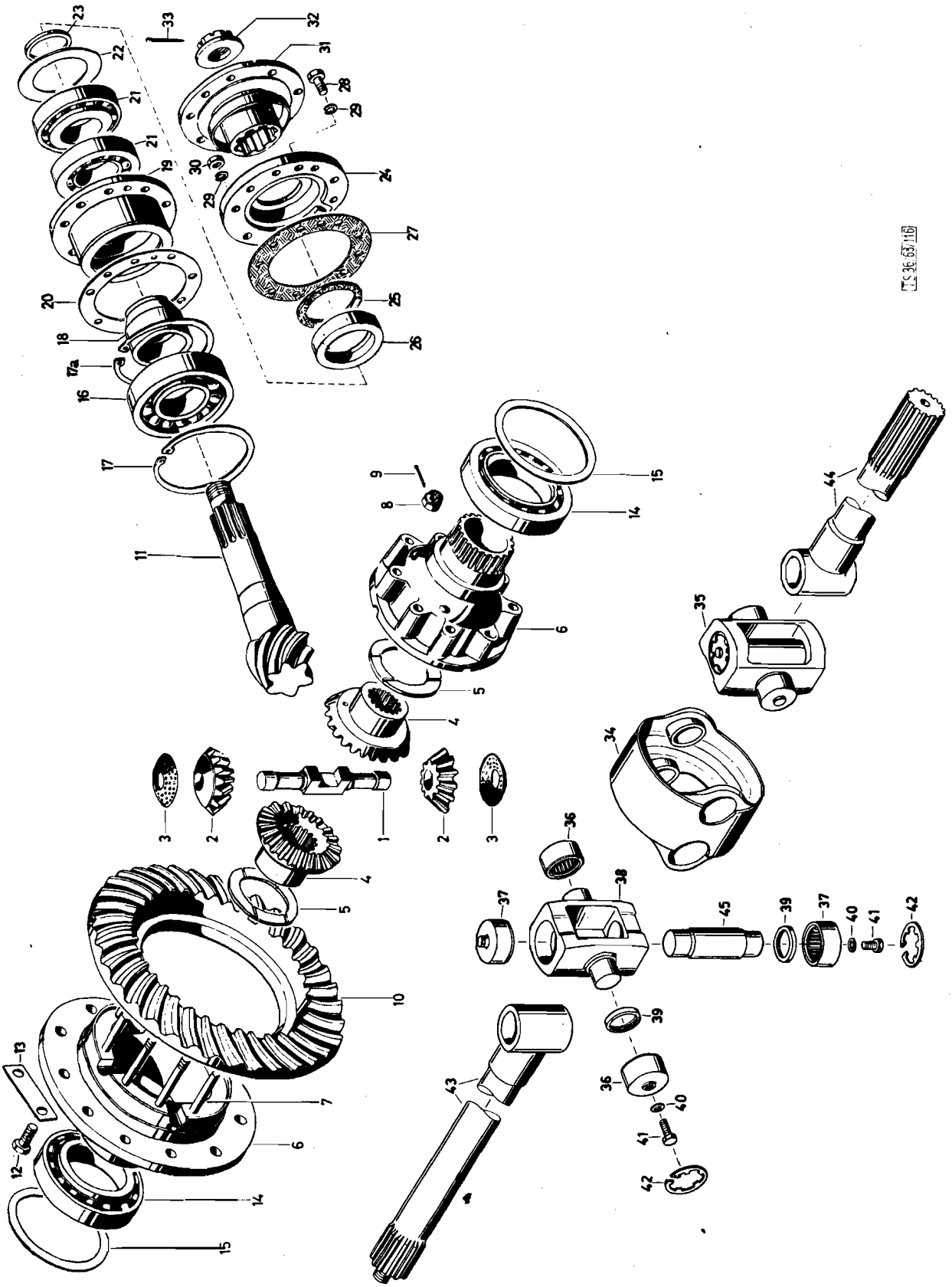
TS 36 63/16

Fig.	ALN NSA	Art. Nr. des Fabrikanten No d'art. du fabricant	Gegenstand	Objet	Anz. Nb.
20		680 42 0046	Einstellscheibe 0,15 mm	Rondelle de réglage 0,15 mm	B
20		680 42 0047	Einstellscheibe 0,4 mm	Rondelle de réglage 0,4 mm	B
21		900 03 32 6327	Kegelrollenlager 31309 DIN 720	Roulement à rouleaux coniques 31309 DIN 720	2
22		680 42 0049	Einstellscheibe 0,1 mm	Rondelle de réglage 0,1 mm	B
22		680 42 0050	Einstellscheibe 0,15 mm	Rondelle de réglage 0,15 mm	B
22		680 42 0051	Einstellscheibe 0,4 mm	Rondelle de réglage 0,4 mm	B
23		680 42 0054	Zwischenring	Rondelle intermediaire	1
24		680G 42 0003	Abschlußdeckel	Couvercle	1
26		900 03 07 4348	Wellendichtring 60x80x13 Goetze LIDR	Bague d'étancheite 60x80x13	1
27		680 42 0060	Dichtung	Joint	1
28		900 03 80 2519	Schraube M10x22 DIN 933m8G, vzk.	Vis M10x22 DIN 933m8G, galv.	2
29		900 03 93 1122	Federring B10 DIN 127 vzk.	Rondelle Grower B10 DIN 127 galv.	10
30		900 03 87 1305	Mutter M10 DIN 934m6S vzk.	Ecrou M10 DIN 934m6S, galv.	8
31		680 42 0039	Flansch	Flasque	1
32		680 32 0012	Bundmutter	Ecrou à collerette	1
33		900 03 92 0442	Splint 5x55 DIN 94 vzk.	Goupille fendue 5x55 DIN 94 galv.	1
-		680 42 0082	Gelenkwelle links vollst.	Arbre à Cardan gauche compl.	1
-		680 42 0083	Gelenkwelle rechts vollst.	Arbre à Cardan droite compl.	1
34		680 42 0724	Mitnehmerring	Entraineur	2
35		680 42 0725	Zapfenkreuzgarnitur	Cardan compl.	4
36		680 42 0726	Nadellagerbüchse	Douille à roulement d'aiguilles	8
37		680 42 0727	Nadellagerbüchse	Douille à roulement d'aiguille	8
38		-	Zapfenkreuz	Cardan	-
39		680 42 0729	Dichtungsring	Anneau joint	16
40		680 42 0732	Dichtring	Joint	16
41		680 42 0733	Verschlußschraube	Bouchon de fermeture	16
42		680 42 0734	Sprengring	Jonc d'arrêt	16
43		680 42 0735	Radnabenzapfen	Tornillon de moyeu	2
44		680 42 0736	Antriebswelle zur GW 680 42 82	Arbre d'attaque pour GW 680 42 82	1
44		680 42 0737	Antriebswelle zur GW 680 42 83	Arbre d'attaque pour GW 680 42 83	1
45		680 42 0728	Gelenkbolzen	Axe d'articulation	4

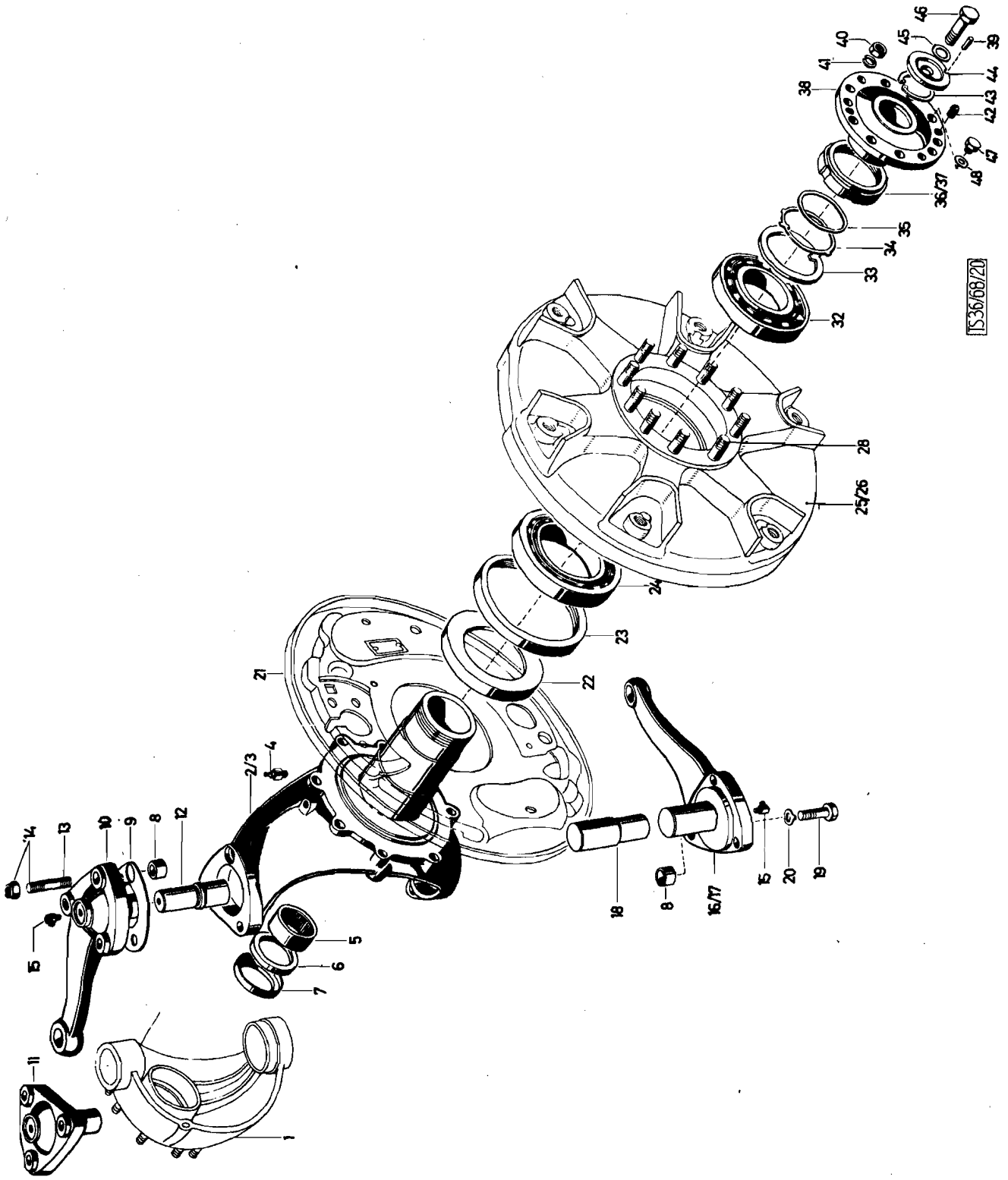
46
40
45
39
41
44
38
43
42
47
48
36/37
35
34
33
32
28
25/26
24
23
22
21
2/3
4
14
13
10
9
8
12
15
5
6
7
11
1
18
8
16/17
15
20
19
TS36/68/20

Katalog Catalogue	Baugruppe Gr. d'ensemble	Textseite 255
Nr. TS 83/72	Nr.	zu Bildseite 60
STEYR A 680gl 3t 4x4 STEYR A 680g 3t 4x4	Vorderachsschenkel Fusée d'essieu avant	Texte 255 pour Illustration 60

Fig.	ALN NSA	Art. Nr. des Fabrikanten No d'art. du fabricant	Gegenstand	Objet	Anz Nb
1		-	Vorderachsgabel (siehe Bild 58, Pos.10)	Fourche d'essieu avant (voyez ill. 58, fig.10)	-
2		680 41 0612	Achsschenkel links vollst. (Pos.2, 36)	Fusée gauche compl. (fig. 2, 36)	1
3		680 41 0611	Achsschenkel rechts vollst. (Pos.3, 37)	Fusée droite compl. (fig. 3, 37)	1
4		900 03 96 3114	Kegelschmiernippel BM8x1 DIN 71412	Graisseur BM8x1 DIN 71412	2
5		680 41 0158	Nadelhülse (INA HK 5025)	Cage à aiguilles (INA HK 5025)	2
6		900 03 07 4663	Radialdichtring (C140x160x135 DIN 3760)	Bague d'étancheité (C140x160x135 DIN 3760)	2
7		680 41 0162	Dichtungstopf	Cage d'étanchement	2
8		480a 41 0025	Paßhülse	Douille de centrage	4
9		680 41 0038	Einstellblech 0, 1 mm	Rondelle de réglage 0, 1 mm	B
9		680 41 0039	Einstellblech 0, 2 mm	Rondelle de réglage 0, 2 mm	B
9		680 41 0040	Einstellblech 0, 5 mm	Rondelle de réglage 0, 5 mm	B
10		680G 41 0001	Lenkhebel	Levier	
11		680 41 0036	Deckel rechts m. Achsschenkelbolzen (Pos. 11, 12)	Couvercle droite av. axe-pivot (fig. 11, 12)	1
12		680 41 0035	Achsschenkelbolzen	Axe pivot de fusée d'essieu	2
13		680 41 0133	Stiftschraube	Goujon	6
14		900 03 88 8622	Sechskantmutter, selbstsichernd	Ecrou freiné	6
15		900 03 96 3114	Kege-Schmiernippel BM8x1 DIN 71412	Graisseur BM8x1 DIN 71412	4
16		680 41 0167	Spurstangenhebel links m. Achsschenkelbolzen (mit Pos. 18)	Levier de commande de fusée gauche avec axe-pivot (av. fig.18)	1
17		680 41 0169	Spurstangenhebel rechts mit Achsschenkelbolzen (mit Pos. 18)	Levier de commande de fusée droite avec axe-pivot(av fig. 18)	1
18		680 41 0049	Achsschenkelbolzen	Axe-pivot de fusée d'essieu	2
19		900 03 80 3743	Schraube M14x1, 5x45 DIN 960m8G, vzk.	Vis M14x1, 5x45 DIN 960m8G, galv.	6
20		380 9 59 0087	Sicherungsblech	Tôle d'arrêt	6
21		-	Bremsabdeckblech (siehe Bild 52, Pos. 1, 2)	Plateau support de frein (voyez ill. 52, fig. 1, 2)	1
22		680 42 0077	Anlaufring	Anneau de glissement	2

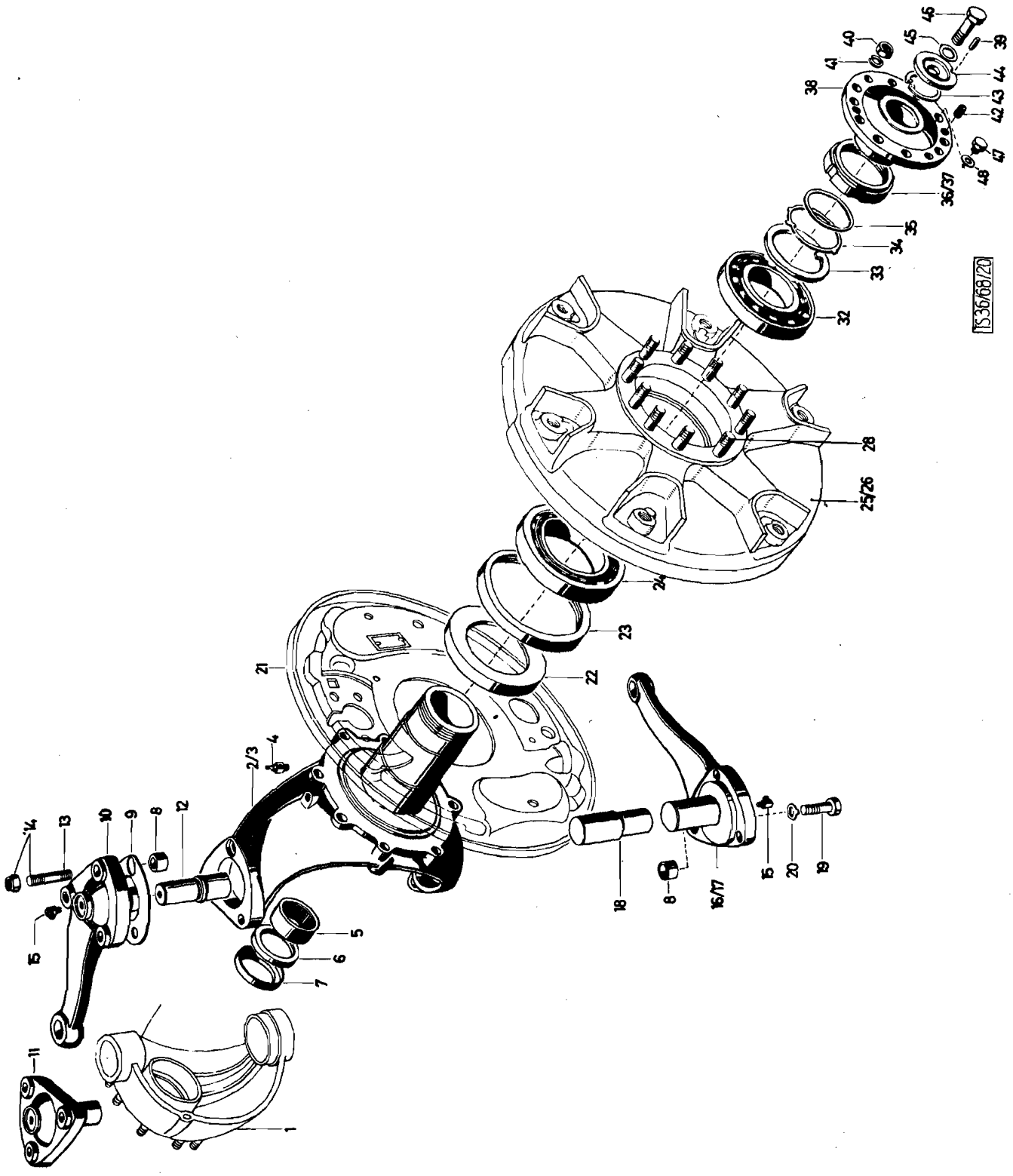
46
40
45
39
41
44
38
43
42
47
48
36/37
35
34
33
32
28
25/26
24
23
22
21
2/3
4
14
13
10
9
8
12
5
6
7
15
11
1
18
8
16/17
15
20
19
TS 36/68/20

Katalog Catalogue	Baugruppe Gr. d'ensemble	Textseite 257
Nr. TS 83/72	Nr.	zu Bildseite 60
STEYR A 680g1 3t 4x4 STEYR A 680g 3t 4x4	Vorderachsschenkel Fusée de essieu avant	Texte 257 pour Illustration 60

Fig.	ALN NSA	Art. Nr. des Fabrikanten No d'art. du fabricant	Gegenstand	Objet	Anz Nb
23		900 03 07 4663	Radialdichtring C140x160x13 DIN 3760	Bague d'étancheite C140x160x13 DIN 3760	2
24		900 03 32 6150	Kegelrollenlager 32217 DIN 720	Roulement à rouleaux coniques 32217 DIN 720	2
25		680 61 0010	Trilex-Radstern + GF 6-04-174-141	Etoile de roue Trilex + GF 6-04-174-141	2
26		900 03 93 0271	Scheibe 10,5 DIN 125 St vzk.	Disque 10,5 DIN 125 st galv.	4
28		380 9 41 0064	Stiftschraube	Goujon	20
32		900 03 32 6048	Kegelrollenlager 30216 DIN 720	Roulement à rouleaux coniques 30216 DIN 720	2
33		680 42 0080	Zwischenring	Anneau intermediaire	2
34		680 34 0015	Sicherungsblech	Tôle d'arrêt	2
35		680 34 0016	Einstellscheibe 0,1 mm	Rondelle de réglage 0,1 mm	B
35		680 34 0017	Einstellscheibe 0,2 mm	Rondelle de réglage 0,2 mm	B
35		680 34 0018	Einstellscheibe 1,0 mm	Rondelle de réglage 1,0 mm	B
35		680 34 0019	Einstellscheibe 1,5 mm	Rondelle de réglage 1,5 mm	B
36		680 34 0014	Nutmutter links	Ecrou à encoches gauche	1
37		680 34 0013	Nutmutter rechts	Ecrou à encoche droite	1
38		680 42 0084	Mitnehmerflansch	Plateau d'entrainement	2
39		900 03 90 1310	Zylinderstift 6m6x12 DIN 7	Cheville cylindrique 6m6x12 DIN 7	2
40		900 03 87 1333	Mutter M14x1,5 DIN 934m6S, vzk.	Ecrou M14x1,5 DIN 934m6S, galv.	20
41		900 03 93 1162	Federring B14 DIN 127 vzk.	Rondelle Grower B14 DIN 127 galv.	20
42		900 03 80 2503	Schraube M10x12 DIN 933m8G	Vis M10x12 DIN 933m8G	4
43		900 03 93 4240	Sicherungsring 48x1,75 DIN 472	Circlip 48x1,75 DIN 472	2
44		680 42 0010	Scheibe	Rondelle	2
45		900 03 93 2212	Sicherungsblech 15 DIN 432 vzk.	Tôle d'arrêt 15 DIN 432 galv.	2
46		900 03 80 3734	Schraube M14x1,5x35 DIN 961m8G vzk.	Vis M14x1,5x35 DIN 961m8G galv.	2
47		900 03 96 2014	Verschlußschraube AM10x1 DIN 7604	Bouchon de fermeture AM10x1 DIN 7604	2
48		900 03 09 8010	Dichtring A10x14 DIN 7603 Cu	Joint en cuivre A10x14 DIN 7603 Cu	2

Elektrische Anlage - Installation électrique

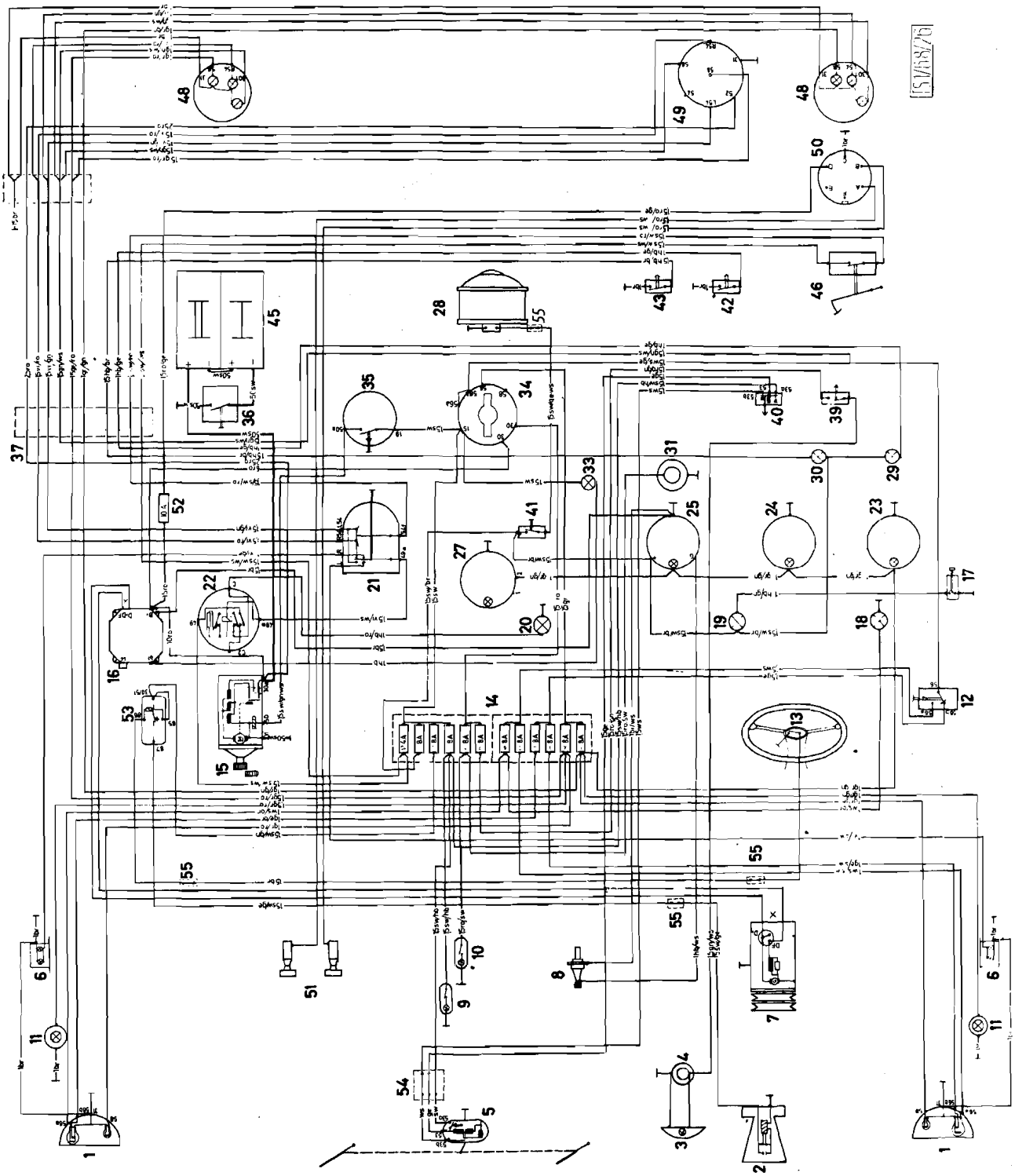

Katalog Catalogue	Baugruppe Gr. d'ensemble	Textseite 261 zu Bildseite 61 Texte 261 pour Illustration 61
Nr. TS 83/72	Nr.	
STEYR A 680gl 3t 4x4 STEYR A 680g 3t 4x4	Schaltplan Plan de câblage	

Fig.	ALN NSA	Art. Nr. des Fabrikanten No d'art. du fabricant	Gegenstand	Objet	Anz. Nb.
1			Scheinwerfer	Projecteur	
2			Horn	Avertisseur	
3			Tarnscheinwerfer	Projecteur d´obscurcissement	
4			Steckdose f. Tarnscheinwerfer	Prise de courant pour projecteur d´obscurcissement	
5			Wischermotor	Moteur d´essuie-glaces	
6			Doppel-Blinkleuchte	Feu clignotant double	
7			Lichtmaschine	Dynamo	
8			Geber z. elektr. Kühlwasser-Fern-thermostat	Conertisseur pour thermomètre électrique à distance	
9			Motorraumleuchte	Feu pour éclairage moteur	
10			Leseleuchte	Feu à lire	
11	6220.267.8025		Positionsleuchte	Feu d´encombrement	
12			Fußabblendschalter	Commutateur code au pied	
13			Horndruckknopf	Bouton d´avertisseur	
14			Sicherungsblock mit Automaten	Boîte à coupe-circuit automatique	
15			Anlasser	Démarreur	
16			Reglerschalter	Régulateur de dynamo	
17			Öldruckschalter	Commutateur à pression d´huile	
18			Fernlicht-Kontrolleuchte	Lampe témoin des projecteurs	
19			Öldruck-Kontrolleuchte	Lampe témoin de pression d´huile	
20			Blinker-Kontrolleuchte	Lampe témoin de clignoteur	
21			Zweikreis-Blinkerschalter	Commutateur de clignoteur à deux circuits	
22			Blinkgeber	Transmetteur clignotant	
23			Bremsluftmanometer	Manomètre d´air pour freins	
24			Ölmanometer	Manomètre d´huile	
25			Elek. Kühlwasser-Fernthermometer	Thermomètre à distance de l´eau de refroidissement	
27			Tachometer	Tachomètre	
28			Heizgebläse	Ventilateur de chauffage	
29			Allrad-Kontrolleuchte	Lampe témoin de traction avant	

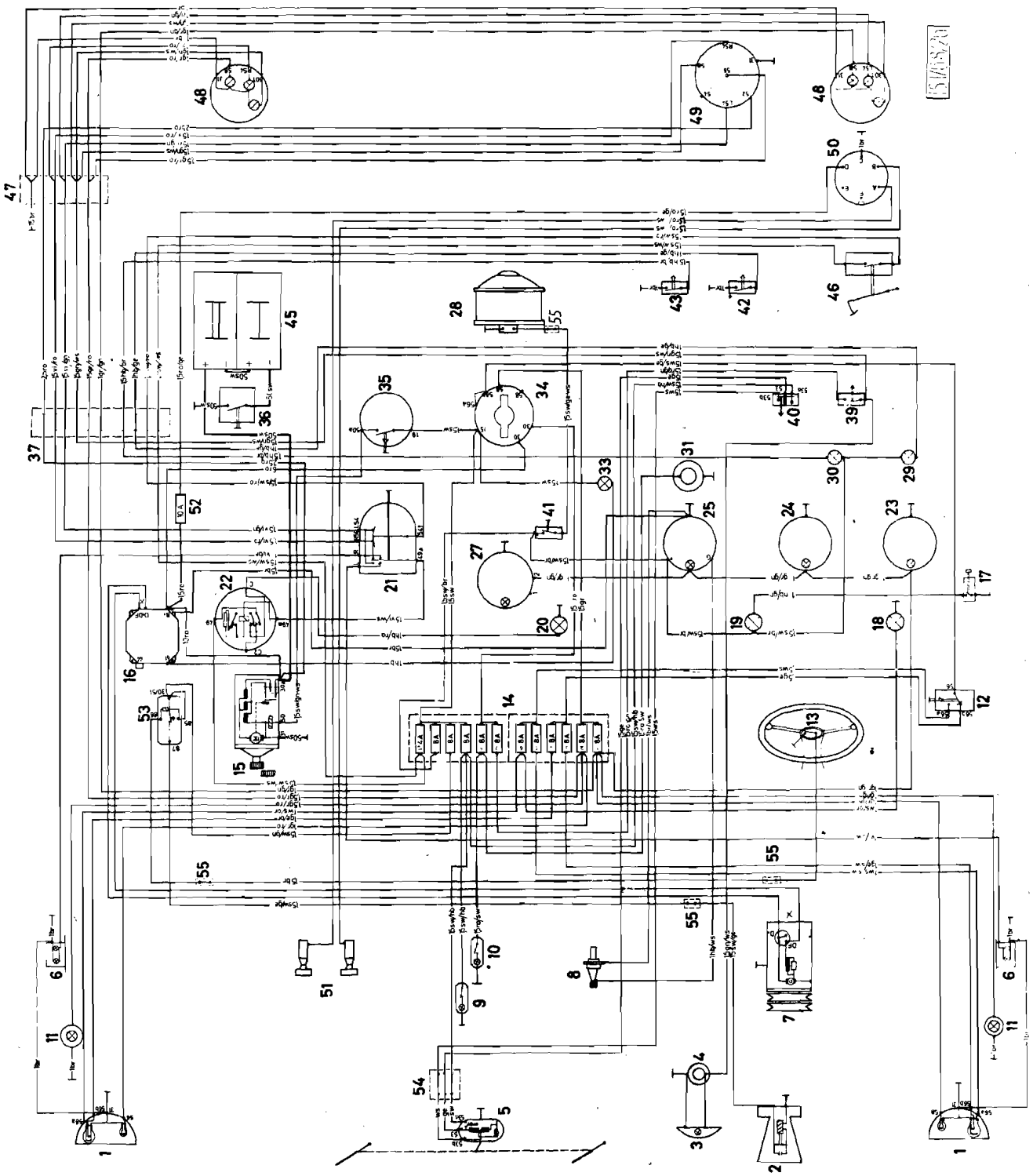

Fig.	ALN NSA	Art. Nr. des Fabrikanten No d'art. du fabricant	Gegenstand	Objet	Anz. Nb.
30			Differentialsperre-Kontrolleuchte	Lampe témoin de blocage de différentiel	
31			Steckdose f. Handleuchte	Prise de courant pour baladeuse	
33			Ladestrom-Kontrolleuchte	Lampe témoin de débit de la dynamo	
34			Schaltkasten	Commutateur principal	
35			Anlaßdruckknopf	Bouton poussoir de démarreur	
36			Batterieschalter m. Schlüssel	Commutateur pour batterie avec clef	
37			Leitungsverbinder vorne	Boîte de connexion avant	
39			Tarnlichtschalter	Commutateur de feu d´obscurcissement	
40			Wischerschalter	Commutateur d´essuie-glaces	
41			Schubschalter m. Kontrolleuchte für Heizgebläse	Commutateur à poussoir av. lampe témoin pour ventilateur de chauffage	
42			Schalter z. Allrad-Kontrolleuchte	Commutateur pour lampe témoin de traction avant	
43			Schalter z. Differentialsperre-Kontrolleuchte	Commutateur pour lampe témoin de blocage de diff.	
45			Batterie	Batterie	
46			Bremslicht-Öldruckschalter	Commutateur à pression d´huile pour feu stop	
47			Leitungsverbinder hinten	Boîte de connexion arr.	
48			Blink-Brems-Schluß-Tarnleuchte	Feu combiné arrière stop, clignoteur, obscurcissement	
49			Steckdose 7-polig, für Anhänger	Prise de courant à 7 pôles pour remorque	
50			Steckdose	Prise de courant	
51			Apparate Klemmen	Bornes pour appareils	
52			Sicherung	Fusible	
53			Relais z. Horn	Relai de l´avertisseur	
54			Leitungsverbinder	Boîte de connexion	
55			Leitungsverbinder	Boîte de connexion	

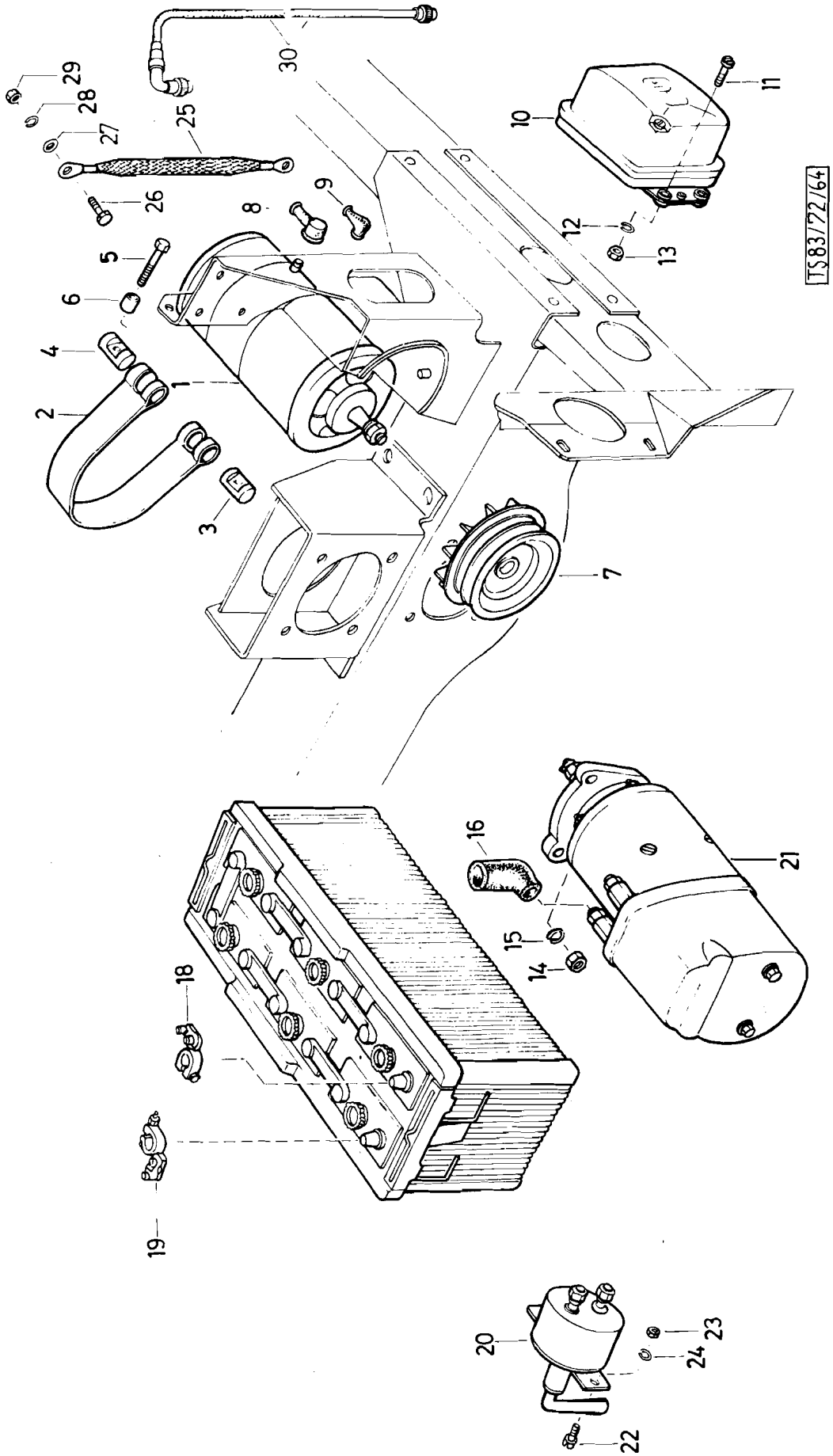
TS83/72/64
1
2
3
4
5
6
7
8
9
10
11
12
13
14
15
16
18
19
20
21
22
23
24
25
26
27
28
29
30

Fig.	ALN NSA	Art. Nr. des Fabrikanten No d'art. du fabricant	Gegenstand	Objet	Anz. Nb.
1		413c 09 0038	Lichtmaschine (Bosch 0 101 500 011) Q (R) 28V 38A 14	Dynamo (Bosch 0 101 500 011) Q (R) 28V 38A 14	1
2		413c 09 0044	Spannband	Bande de serrage	1
3		413c 09 0048	Spannbolzen	Axe av. trou taraudé	1
4		413c 09 0049	Spannbolzen	Axe avec trou	1
5		900 03 80 2561	Spannschraube M10x75 DIN 933 8,8	Vis de serrage M10x75 DIN 933-8,8	1
6		413c 09 0047	Abstandhülse	Douille entretoise	1
7		609g 09 0012	Riemenscheibe	Poulie	1
8		380 9 77 0107	Gummikappe (für Klemme +) bis Mot.Nr. 1150)	Capuchon en caoutchouc (pour jusqu'au mot.no. 1150	1
9		380 9 77 0108	Gummikappe (für Klemme F) bis Mot. Nr. 1150)	Caputchon en caoutchouc (pour jusqu'au mot.no. 1150	1
10		413c 09 0039	Reglerschalter z. Lichtmaschine (Bosch 0 190 112 007)	Régulateur de dynamo	1
11		900 03 80 0417	Schraube M8x25 DIN 931m8G vzk.	Vis M8x25 DIN 931m8G, galv.	4
12		900 03 93 2030	Federscheibe A8 DIN 137 vzk.	Rondelle elastique A8 DIN 137 galv.	4
13		900 03 87 1252	Mutter M8 DIN 934m6S, vzk.	Ecrou M8 DIN 934m6S, galv.	4
14		900 03 87 1305	Mutter M10 DIN 934m6S, vzk.	Ecrou M10 DIN 934m6S, galv.	3
15		900 03 93 2024	Federscheibe B10 DIN 137 vzk.	Rondelle élastique B10 DIN 137 galv.	3
16		213 09 0030	Gummitülle (Klemme 30a)	Passe fil en caoutchouc (borne 30a)	1
17		680g 76 0001	Batterie (OERLIKON 6y10, 12V, 135Ah)	Batterie (OERLIKON 6x10, 12V, 135 Ah	2
18		900 03 43 9925	Klemm-Anschlußstück (+) A DIN 72331	Collier raccord (+)A DIN 72331	2
19		900 03 43 9924	Klemm-Anschlußstück (-) B DIN 72331	Collier raccord (-) B DIN 72331	2
20		680 58 0089	Batterie Hauptschalter (Bosch 0 341 002 003)	Commutateur principal de batterie (Bosch 0 341 002 003)	1
21		610r 09 0001	Anlasser (Bosch 0 001 402 085) KG (R) 24V 4PS	Démarreur (Bosch 0 001 402 085) KG (R) 24V 4PS	1
22		900 03 82 2324	Zylinderschraube AM6x15 DIN 84-4S vzk.	Vis cylindrique AM6x15 DIN 84-4S galv.	2
23		900 03 87 1232	Mutter M6 DIN 934m5S vzk.	Ecrou M6 DIN 934m5S, galv.	2
24		900 03 93 1082	Federring B6 DIN 127 vzk.	Rondelle Grower B6 DIN 127 galv.	2
25		680 77 0112	Masseband zum Fahrerhaus	Tresse metallique de mise à la masse	1

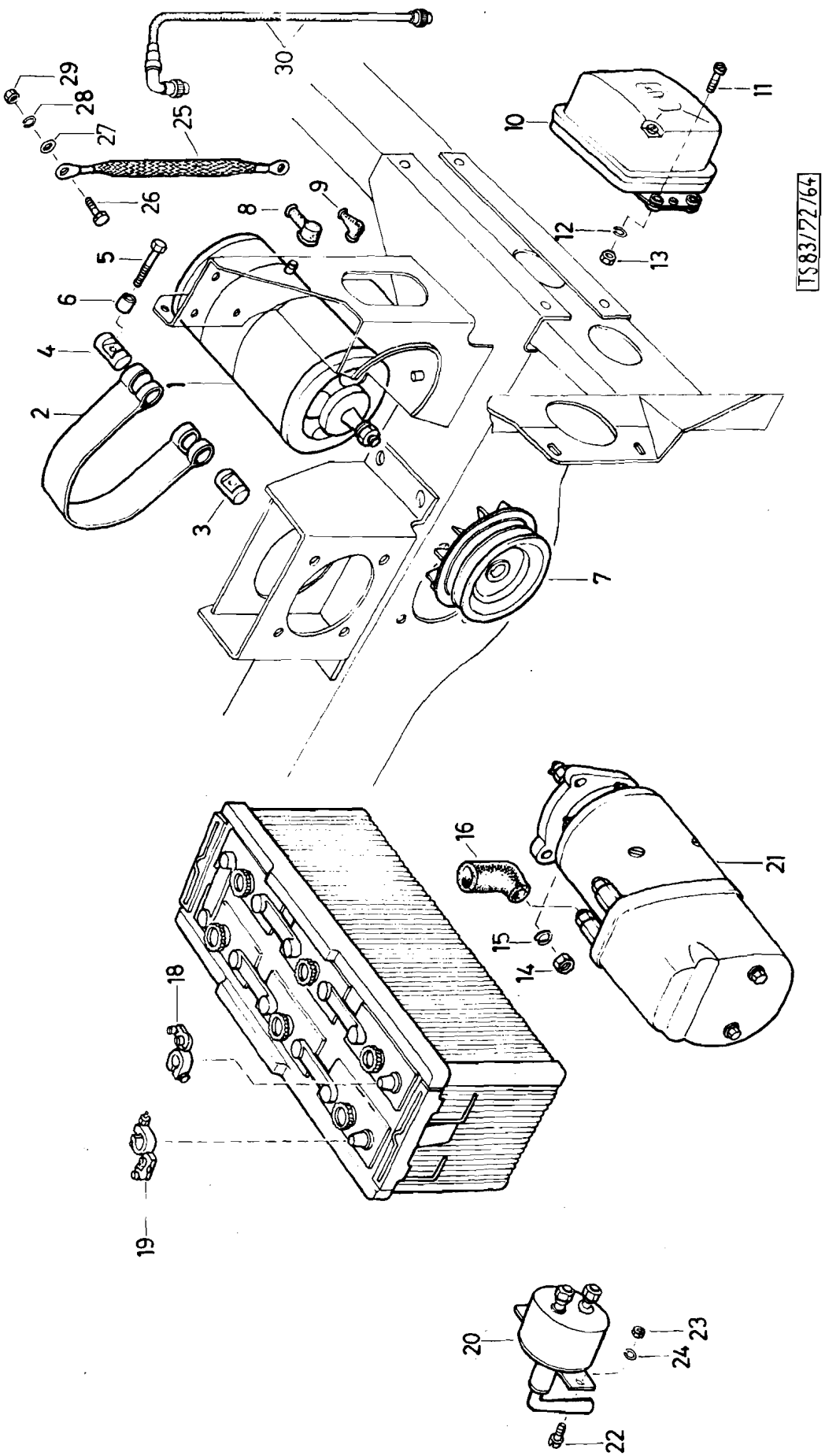
TS83/72/64
1
2
3
4
5
6
7
8
9
10
11
12
13
14
15
16
18
19
20
21
22
23
24
25
26
27
28
29
30

Katalog Catalogue	Baugruppe Gr. d'ensemble	Textseite 267
Nr. TS 83/72	Nr.	zu Bildseite 62
STEYR A 680gl 3t 4x4	Elektr. Geräte I	Texte 267 pour
STEYR A 680g 3t 4x4	Appareils electriques I	Illustration 62

Fig.	ALN NSA	Art. Nr. des Fabrikanten No d'art. du fabricant	Gegenstand	Objet	Anz Nb
26		900 03 80 2419	Schraube M8x20 DIN 933m8G, vzk.	Vis M8x20 DIN 933m8G, galv.	1
27		900 03 93 0261	Scheibe 8,4 DIN 125 vzk.	Rondelle 8,4 DIN 125 galv.	1
28		900 03 93 1102	Federring B8 DIN 127 vzk.	Rondelle Grower B8 DIN 127 galv.	1
29		900 03 87 1252	Mutter M8 DIN 934m6S, vzk.	Ecrou M8 DIN 934m6S, galv.	1
30		609g 09 0005	Verbindungsleitung	Conduite	1

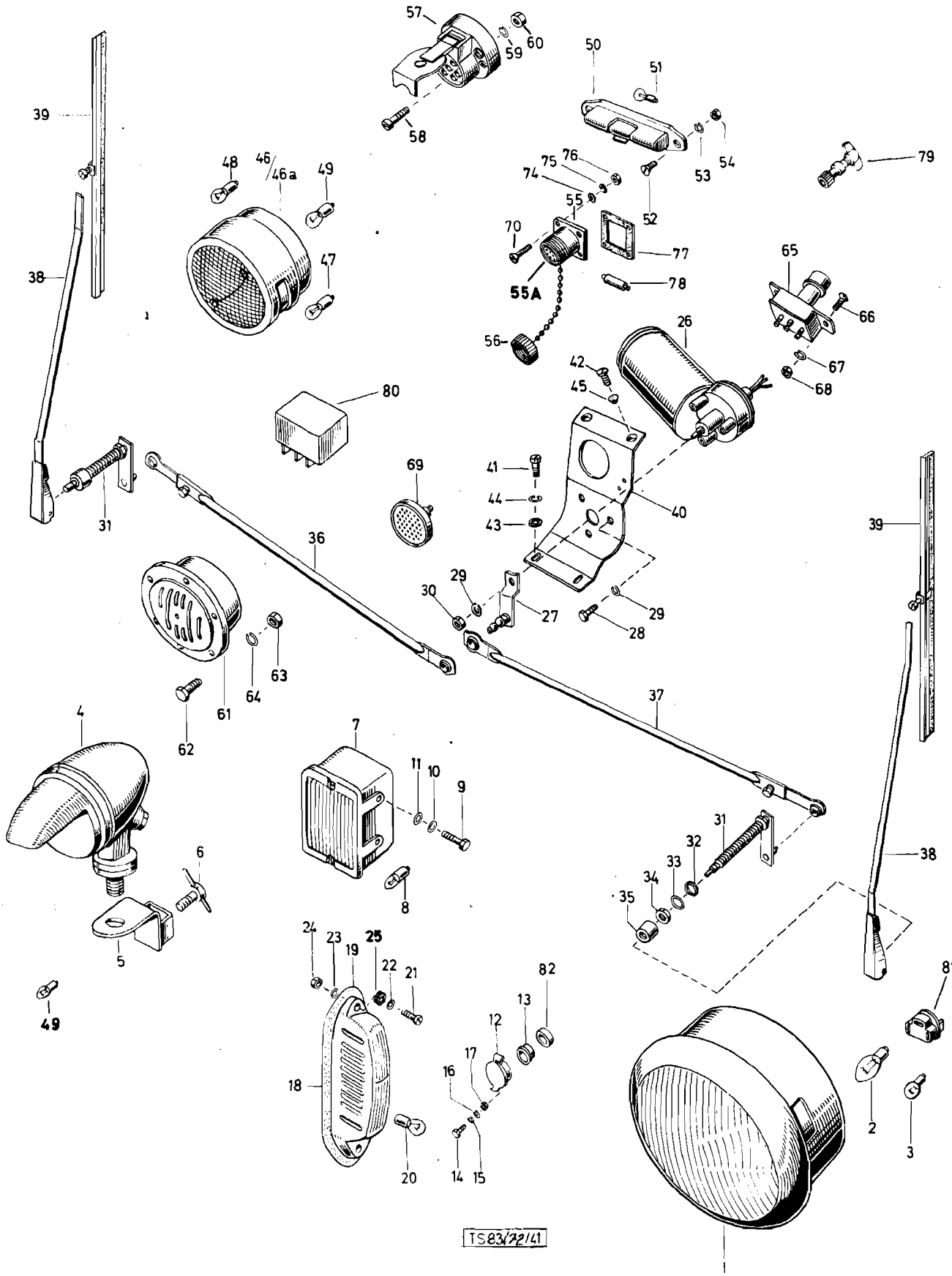
57
59
60
58
50
51
54
53
52
79
48
46/46a
49
47
75
76
74
55
70
55A
56
77
78
65
66
67
68
26
42
45
80
69
41
44
43
40
39
31
36
29
30
27
28
63
64
61
62
4
7
11
10
9
8
6
5
37
31
32
33
34
35
38
49
24
23
19
25
22
21
18
20
82
13
12
17
16
14
15
81
2
3
TS83/22/41

	Katalog Catalogue	Baugruppe Gr. d'ensemble	Textseite 269
	Nr. TS 83/72	Nr.	zu Bildseite 63
	STEYR A 680gl 3t 4x4 STEYR A 680g 3t 4x4	Elektrische Geräte II Appareils electriques II	Texte 269 pour Illustration 63

Fig.	ALN NSA	Art. Nr. des Fabrikanten No d'art. du fabricant	Gegenstand	Objet	Anz. Nb
1		682g 72 0001	Einbauscheinwerfer asymmetrisch (Hella 200 EQA 3ES)	Projecteur incorporé asymetrique (Hella 200 EQA 3ES)	2
2		900 03 45 2414	Glühlampe für Fern- und Abblendlicht (Osram 7952-24V 55/50W	Lampe pour projecteur et feu code (Osram 7952 24V 55/50W)	2
3		900 03 45 2428	Glühlampe für Standlicht G24V 5W DIN 72601	Lampe de feu de positionnement G24V 5W DIN 72601	2
4		682g 72 0002	Tarnscheinwerfer	Projetteur d'obscuricissement	1
5		682g 72 0003	Klemmbride	Bride de serrage	1
6		900 03 86 9321	Flügelschraube M8x18 DIN 316	Vis à oreilles M8x18 DIN 316	1
7		682g 72 0006	Positionsleuchte	Feu de positionnement	2
8		900 03 45 2428	Glühlampe G24V 5W DIN 72601	Lampe G24 5W DIN 72601	2
9		900 03 80 0334	Schraube M6x30 DIN 931m8G, vzk.	Vis M6x30 DIN 931m8G, galv.	4
10		900 03 93 1082	Federring B6 DIN 127 vzk.	Rondelle Grower B6 DIN 127 galv.	4
11		900 03 93 7279	Scheibe	Rondelle	4
12		682g 72 0014	Steckdose für Tarnscheinwerfer (Jaeger 414 a)	Prise de courant pour projecteur d'obscurcissement	1
13		682g 72 0011	Blindstopfen für Steckdosendeckel (ab 151.Fh. 2Stk.)	Bouchon pour couvercle de prise de courant (àpartir de la cab 151) 2 pièces	1
14		900 03 82 0227	Senkschraube AM5x15 DIN 63 vzk. (ab 151.Fh. 2 Stk.)	Vis à tête noyée (à partir de la cab. 151 2 pièces)	1
15		900 03 93 2603	Scheibe R5, 8 DIN 440 vzk. (ab 151 Fh. 2 Stück)	Rondelle (à partir de la cabine 151, 2 pièces	1
16		900 03 93 1062	Federring B6 DIN 127 vzk. (ab 151 Fh. 2 Stk.)	Rondelle Grower B6 DIN 127 galv. (à partir de la cab. 151, 2 pièces)	1
17		900 03 87 1222	Mutter M5 DIN 934 vzk. (ab 151.Fh. 2 Stk.)	Ecrou M5 DIN 934 galv. (à partir de la cabine 151, 2 pièces)	1
18		682g 73 0002	Doppel-Blinkleuchte	Feu clignoteur double	2
19		682g 73 0003	Gummi-Unterlage	Garniture en caoutchouc	2
20		900 03 45 2433	Glühlampe	Lampe	4
21		900 03 82 2262	Zylinderschraube M5x25 DIN 84 vzk.	Vis cylindrique M5x25 DIN 84, galv.	4
22		900 03 93 2603	Scheibe R 5, 8 DIN 440 vzk.	Rondelle R 5, 8 DIN 440 galv.	4
23		900 03 93 1062	Federring B5 DIN 127 vzk.	Rondelle Grower B5 DIN 127 galv.	4
24		900 03 87 1222	Mutter M5 DIN 934m5S, vzk.	Ecrou M5 DIN 934m5S, galv.	4
25		900 03 12 9006	Gummitülle 6x1 KN 496	Douille en caoutchouc 6x1 KN496	2

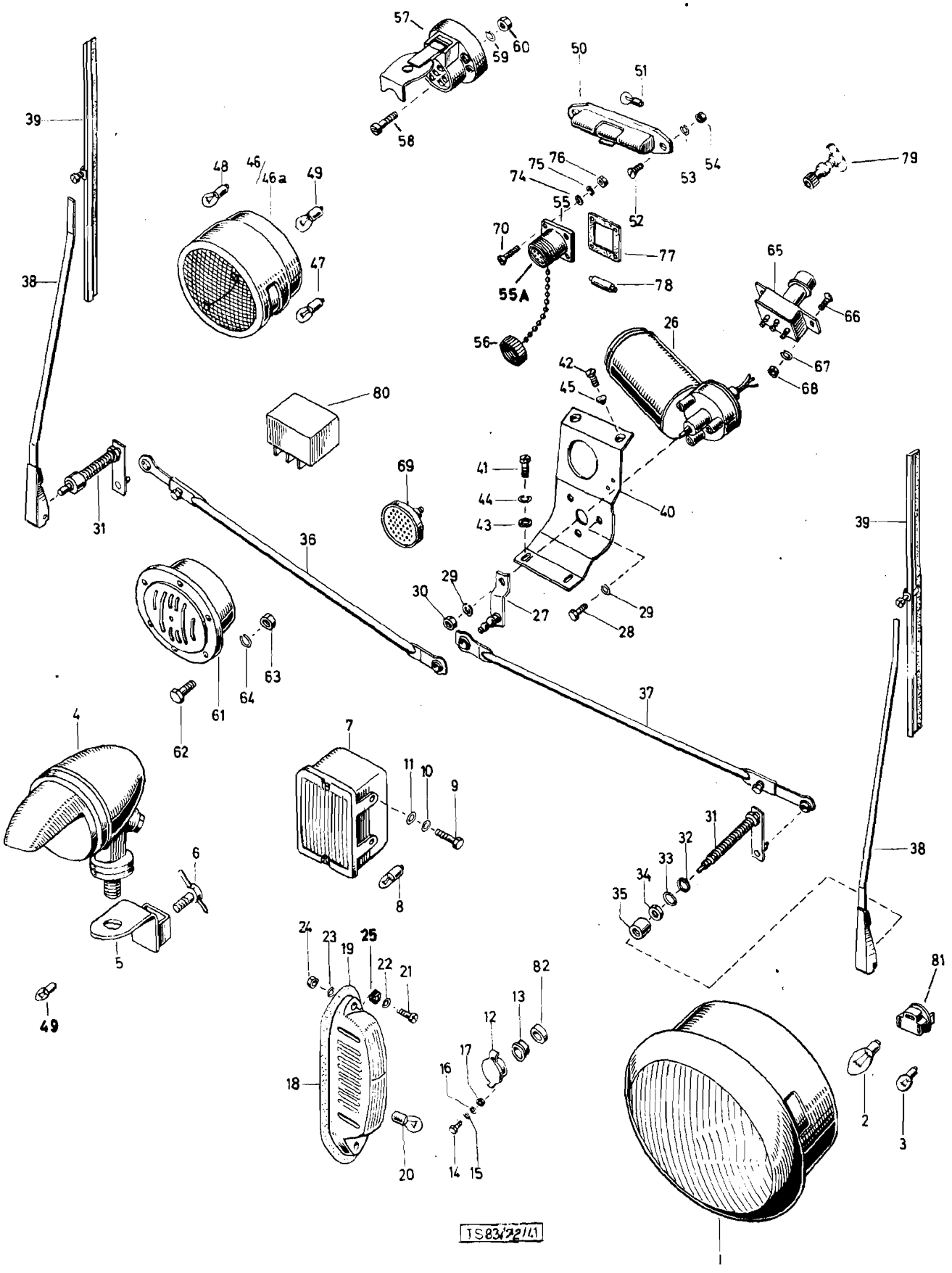
57
60
59
58
50
51
54
53
52
79
39
48
46/46a
49
75
76
74
55
70
77
78
55A
47
38
65
66
56
26
67
68
42
45
80
69
41
44
43
40
31
36
29
30
27
28
39
63
64
61
62
37
4
7
11
10
9
31
32
33
34
35
38
6
8
5
24
23
19
25
22
21
82
13
12
17
16
18
20
14
15
81
2
3
49
1
TS83/72/41

Fig.	ALN NSA	Art. Nr. des Fabrikanten No d'art. du fabricant	Gegenstand	Objet	Anz Nb
26		682g 74 0004	Wischermotor 682b 74 148 (Bosch 0 390 327 001)m. Entstörer 682g 74 05 (Bosch 0 290 002 013)	Moteur pour essuie-glaces 682b 74 148 (Bosch 0 390 327 001) avec antiparasite 682g 74 05 (Bosch 0 290 002 013)	1
27		682 74 0047	Motorkurbel (Bosch 3 391 901 350)	Manivelle (Bosch 3 392 901 350)	1
28		682b 74 0149	Schraube (Bosch 2 911 061 196)	Vis (Bosch 2 911 061 196)	3
29		682 74 0046	Federring (Bosch 2 916 069 007)	Rondelle Grower (Bosch 2 916 069 007)	4
30		682 74 0049	Mutter (Bosch 2 915 011 007)	Ecrou (Bosch 2 915 011 007)	1
31		682b 74 0150	Wischerlager (Bosch 3 98 003 057)	Palier pour bras d'essuie(Bosch 3 398 003 057)	2
32		682b 74 0151	Scheibe (Bosch 3 390 110 025)	Rondelle (Bosch 3 390 110 025)	2
33		682b 74 0152	Scheibe (Bosch 3 390 101 103)	Rondelle (Bosch 3 390 101 103)	2
34		682 b 74 0153	Mutter (Bosch 3 393 300 055)	Ecrou (Bosch 3 393 300 055)	2
35		682b 74 0154	Kapsel (Bosch 3 390 522 150)	Douille (Bosch 3 390 522 150)	2
36		682b 74 0155	Gelenkgstange rechts	Coulisse droite	1
37		682 b 74 0156	Gelenkstange links	Coulisse gauche	1
38		682b 74 0157	Wischerarm (Bosch 3 398 100 484)	Bras d' essuie-glaces (Bosch 3 398 100 484)	2
39		682b 74 0158	Wischerblatt (Bosch 3 398 110 109)	Balai d' essuie-(Bosch 3 398 110 109	2
40		682 74 0060	Wischermotorträger	Support de moteur	1
41		900 03 82 2324	Zylinderschraube M6x15 DIN 84-4S vzk.	Vis cylindrique M6x15 DIN 84-4S galv.	2
42		900 03 82 5321	Senkschraube M6x15 DIN 87-4S vzk.	Vis à tête noyée M6x15 DIN 87-4S galv.	2
43		900 03 93 7279	Scheibe 6 KN 688 St	Rondelle 6 KN 688 St	2
44		900 03 93 1082	Federring B6 DIN 127 vzk.	Rondelle Grower B6 DIN 127 galv.	2
45		900 03 93 5407	Zahnscheibe V 6,4 DIN 6797	Rondelle eventail V 6,4 DIN 6797	2
46		682g 76 0018	Blink-Brems-Schluß-Tarnleuchte rechts	Feu combiné clignoteur-stop-arriere et d'obscurcissement droite	1
46a		682g 76 0019	Blink-Brems-Schluß-Tarnleuchte links	Feu combiné clignoteur-stop-arriere et d'obscurcissement gauche	1
47		900 03 45 2433	Glühlampe z. Blink-Bremslicht R24 20W DIN 72601	Lampe pour clignoteur et feu stop R24 20W DIN 72601	2
48		900 03 45 2428	Glühlampe zum Schlußlicht G24V 5W DIN 72601	Lampe pour feu arriere G24V 5W DIN 72601	2

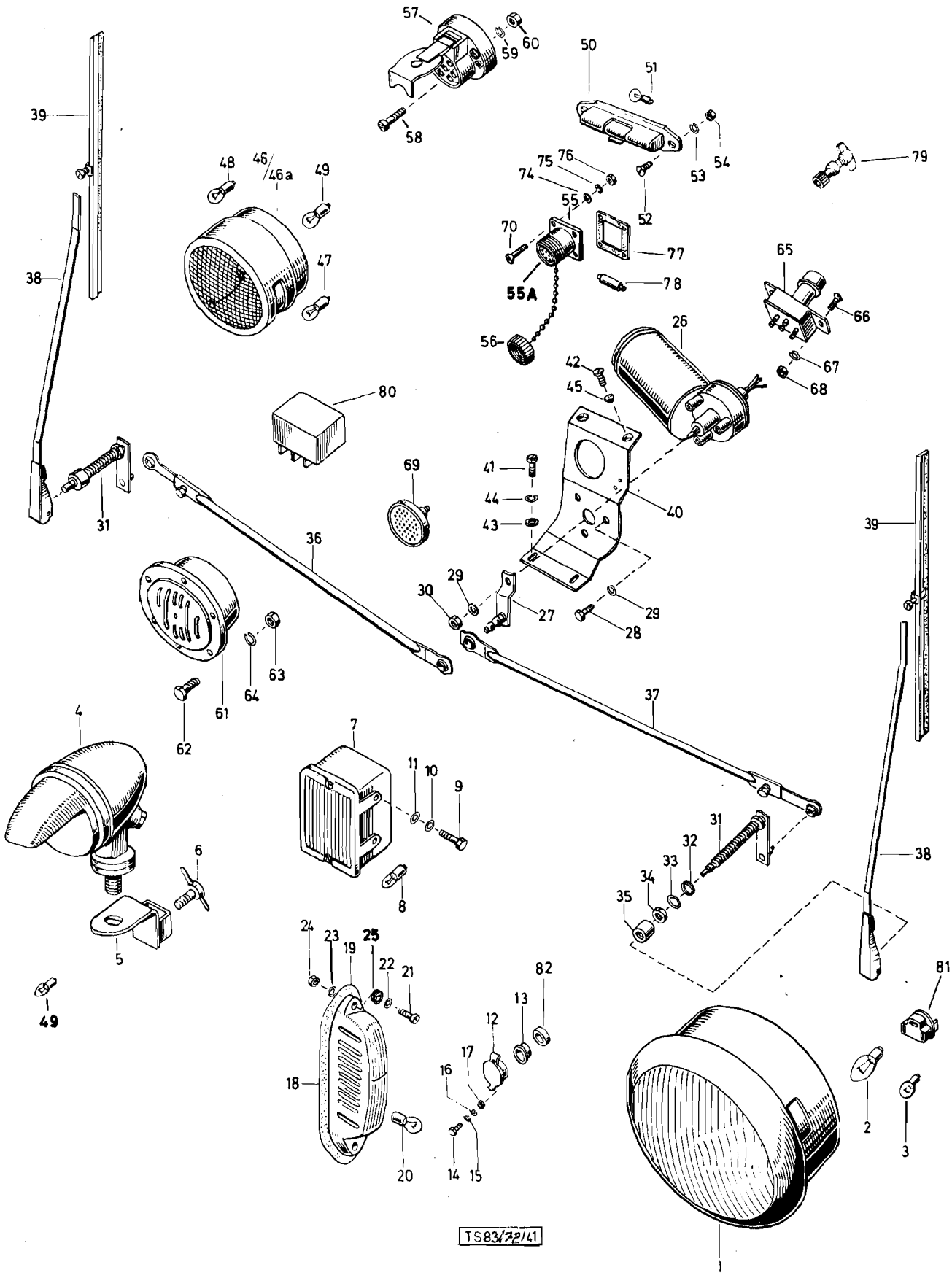
TS83/22/41

	Katalog Catalogue	Baugruppe Gr. d'ensemble	Textseite 273 zu Bildseite 63
	Nr. TS 83/72	Nr.	Texte 273 pour Illustration 63
	STEYR A 680g1 3t 4x4 STEYR A 680g 3t 4x4	Elektrische Geräte II Appareils electriques II	

Fig.	ALN NSA	Art. Nr. des Fabrikanten No d'art. du fabricant	Gegenstand	Objet	Anz Nb
49		900 03 45 2421	Glühlampe zum Tarnlicht H 24V 2W DIN 72601	Lampe pour feu d'obscurcissement H24V 2W DIN 72601	1
50		682g 77 0010	Lese-Schaltbrettleuchte	Feu à lire	2
51		900 03 45 2425	Glühlampe Osram 3930 24V 4W	Lampe Osram 3930 24V 4W	2
52		900 03 82 7222	Linsensenkschraube AM5x20 DIN91-4S	Vis à tête goute de suif AM 5x20 DIN 91-4S	4
53		900 03 93 1062	Federring B5 DIN 127 vzk.	Rondelle Grower B5 DIN 127 galv.	4
54		900 03 87 1222	Mutter M5 DIN 934m5S, vzk.	Ecrou M5 DIN 934m5S, galv.	4
55		682g 72 0009	Amphenol-Steckdose MS 3102 A 18-12S	Prise de courant, Amphenol MS 3102 A 18-12S	1
55A		682g 72 0012	Amphenol-Steckdose MS 3102A 18-3S (ab Fzg. Nr. 1151)	Prise de courant Amphenol MS 3102 A 18-3S (à partir du veh. no. 115)	1
56		682g 72 0010	Deckel z. Steckdose (ab Fzg. Nr. 1151) (2 Stk.)	Couvercle de la prise de courant (à partir du véh. 1151, 2pièces)	1
57		680g 72 0025	Steckdose 7-polig für Anhänger (Bosch 0 352 070 009, VM DL 7/1	Prise de courant à 7 poles pour remorque (Bosch 0 352 070 009, VM/DL 7/1)	1
58		900 03 82 0261	Senkschraube AM 5x35DIN 63-4S vzk.	Vis à tête moyée M5x35 DIN 63-4S, galv.	3
59		900 03 93 1062	Federring B5 DIN 127 vzk.	Rondelle Grower B5 DIN 127 galv.	3
60		900 03 87 1222	Mutter M5 DIN 934m5S	Ecrou M5 DIN 934m5S	3
61		680 71 0004	Horn (Bosch 0 320 126 002) 24V (bis Fzg. Nr. 1010)	Avertisseur (Bosch 0 320 126 002) 24V (jusqu'au véh. 1010)	1
61		680 71 0005	Horn (Bosch 0 320 126 009) 24V (ab Fzg. Nr. 1011)	Avertisseur (Bosch 0 320 126 009) 24V (à partir du véh. 1011)	1
62		900 03 80 0417	Sechskantschraube M8x25 DIN 931m8G vzk.	Vis M8x25 DIN 931m8G, galv.	1
63		900 03 87 1252	Mutter M8 DIN 934m6S, vzk.	Ecrou M8 DIN 934m6S, galv.	1
64		900 03 93 1102	Federring B8 DIN 127 vzk.	Rondelle Grower B8 DIN 127 galv.	1
65		680g 58 0024	Fußabblendschalter (Bosch 0 340 603 001) SH/NF 3/1)	Commutateur au pied(bosch 0 340 603 001 SH/NF 3/1)	1
66		900 03 82 0261	Senkschraube AM5x35 DIN 63-4S vzk.	Vis à tête noyée AM5x35 DIN 63-4S galv.	2
67		900 03 93 1062	Federring B5 DIN 127 vzk.	Rondelle Grower B5 DIN 127 galv.	2
68		900 03 87 1222	Mutter M 5 DIN 934m6S	Ecrou M5 DIN 934m6S	2
69		682g 76 0034	Reflexlinse rot, rund	Catadiptre rouge, rond	1

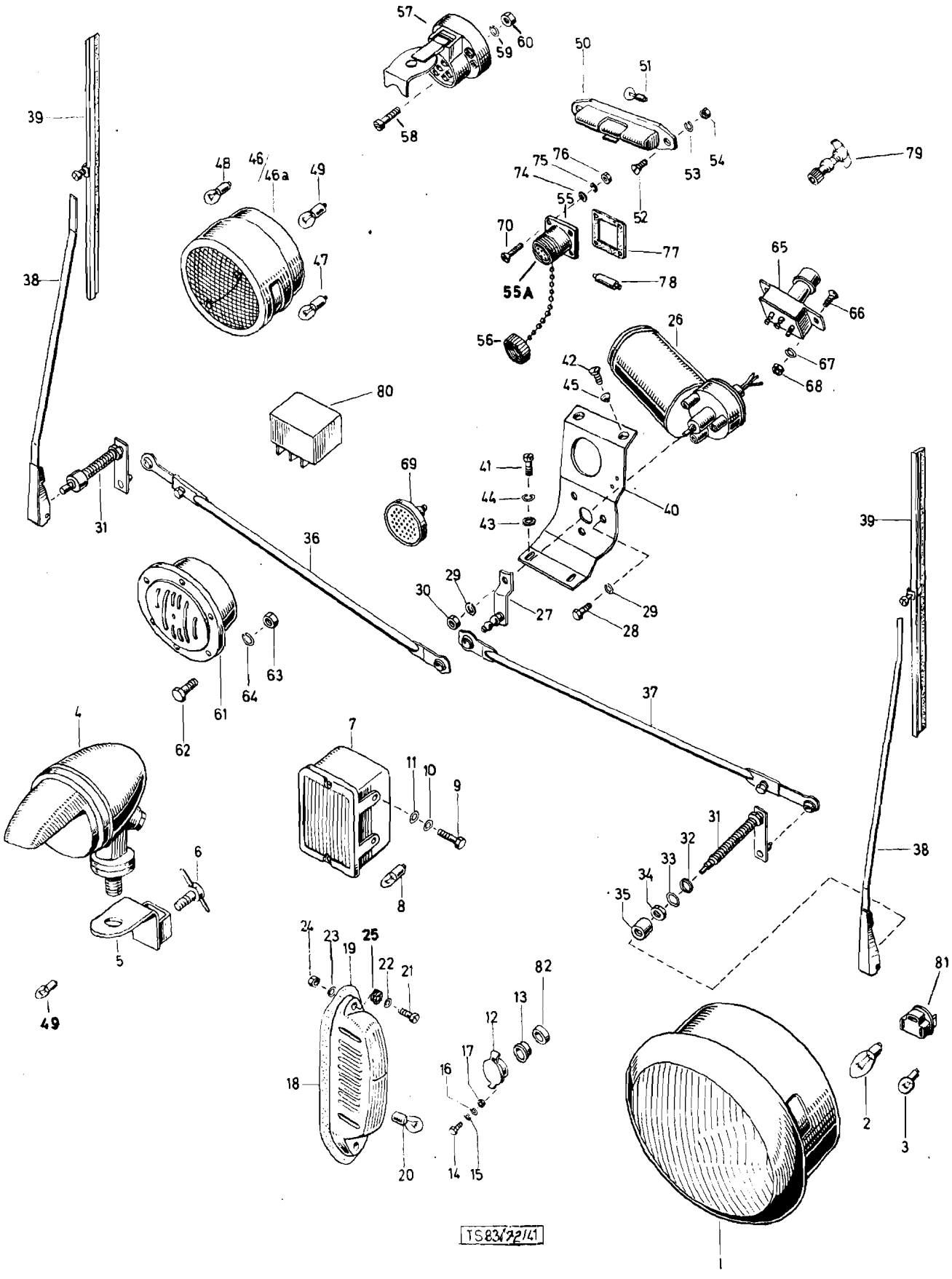
57
60
59
50
51
39
58
54
53
79
48
46/46a
49
75
76
74
55
52
70
77
47
65
38
55A
78
66
26
56
67
42
68
45
80
41
69
44
40
43
39
31
36
29
30
27
29
28
63
64
61
37
62
4
7
11
10
9
31
32
38
6
33
34
35
8
24
23
19
25
22
21
82
81
49
13
12
17
16
18
2
3
20
14
15
1
TS83/72/41

Fig.	ALN NSA	Art. Nr. des Fabrikanten No d'art. du fabricant	Gegenstand	Objet	Anz Nb
70		900 03 82 0038	Schraube M3x10 DIN 63 vzk.	Vis M3x10 DIN 63 galv.	4(8)
74		900 03 93 0221	Scheibe 3,2 DIN 125 vzk.	Rondelle 3,2 DIN 125 galv.	4
75		900 03 93 1022	Federring B3 DIN 127 vzk.	Rondelle Grower B3 DIN 127 galv.	8
76		900 03 87 1207	Mutter M3 DIN 934 vzk.	Ecrou M3 DIN 934 galv.	8
77		680g 58 0033	Dichtung (wird von GRD beigestellt)	Joint (livré par GRD)	1
78		680g 58 0032	Sicherung (C9121-4-10 (10A) (wird von GRD beigestellt)	Circlip (C9121-4-10)(10A) (livré par GRD)	1
79		682g 16 0025	Apparateklemme	Pince	2
80		680 58 0077	Relais z. Horn	Relai d' avertisseur	1
81		782 72 0007	Stecker f. Scheinwerferlampe (Hella 12/38-1)(wahlweise statt 782 72 05)	Fiche pour lampe de projecteur (Hella 12/38-1)(au choix 72 7205	1
81		782 72 0005	Stecker f. Scheinwerfer (Bosch 1304 485 030)(wahlweise statt 782 72 07)	Fiche pr. lampe de projecteur (Bosch 1 304 485 030)(au choix 782 72 07)	1
82		488a 74 0013	Unterlage (ab 151.Fh. 2 Stk.)	Garniture (à partir de la cabine 151. 2 pièces)	1

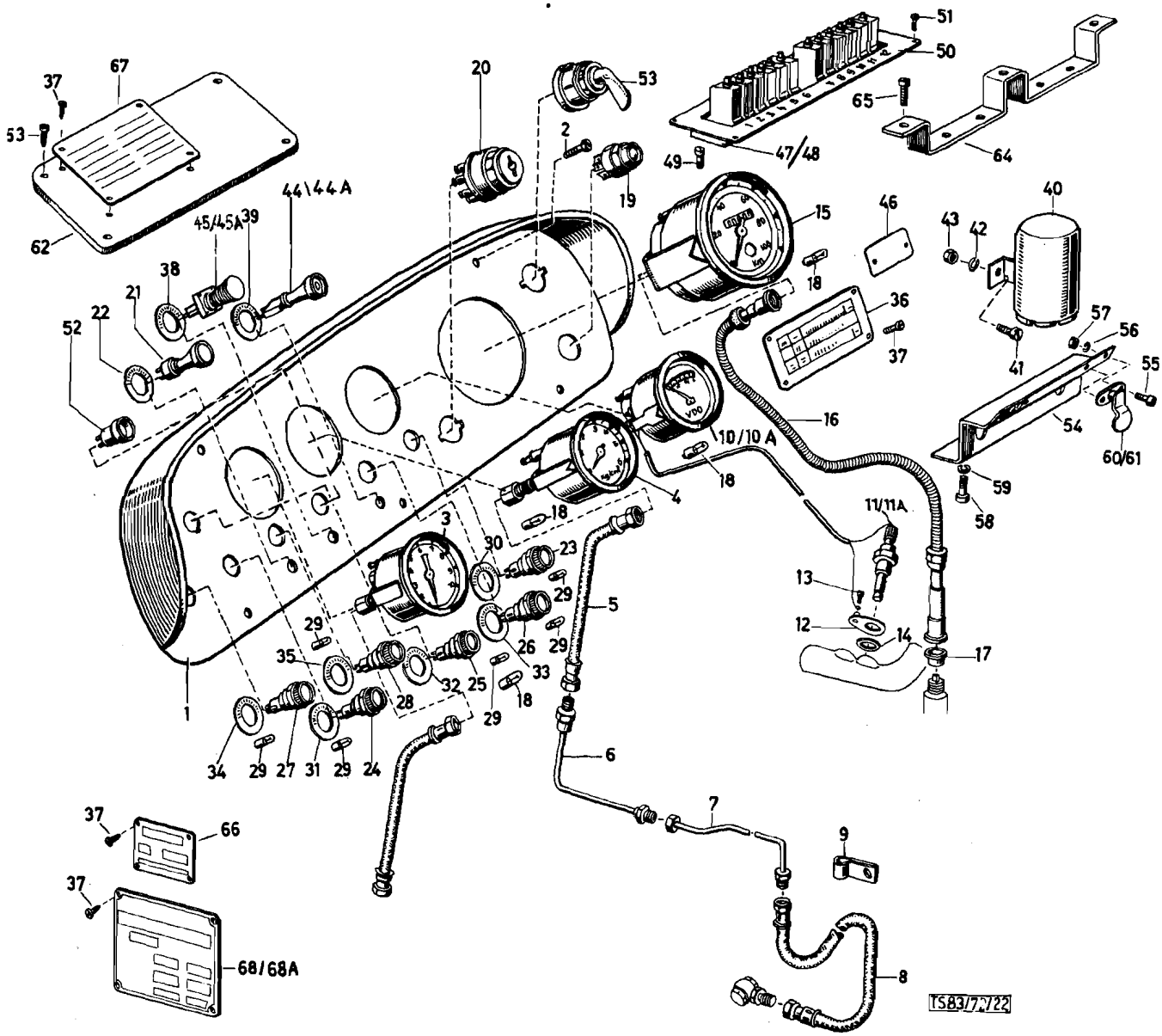
1
2
3
4
5
6
7
8
9
10/10 A
11/11A
12
13
14
15
16
17
18
19
20
21
22
23
24
25
26
27
28
29
30
31
32
33
34
35
36
37
38
39
40
41
42
43
44\44A
45/45A
46
47/48
49
50
51
52
53
54
55
56
57
58
59
60/61
62
64
65
66
67
68/68A
TS83/7,722

Katalog Catalogue	Baugruppe Gr. d'ensemble	Textseite 277 zu Bildseite 64
Nr. TS 83/72	Nr.	Texte 277 pour Illustration 64
STEYR A 680gl 3t 4x4 STEYR A 680g 3t 4x4	Instrumententafel Tableau de bord	

Fig.	ALN NSA	Art. Nr. des Fabrikanten No d'art. du fabricant	Gegenstand	Objet	Anz. Nb.
1		682g 16 0014	Instrumententafel vollst.	Tableau de bord compl.	1
2		900 03 82 3328	Linsenschraube AM6x1, 5 DIN 85-4 vzk.	Vis à tête fraisé	5
3		680 58 0085	Luftmanometer (VDO 151.07/16/89) (mit Pos. 18)	YManometre d'air (avec. fig. 18) VDO 151.07/16/89)	1
4		680g 58 0013	Ölmanometer VDO 160.03/16/18 (mit Pos. 18)	Manometre d'huile (VDO 16.03/ 16/18 (avec. fig. 18)	1
5		480a 58 0036	Öldruckschlauch	Tuyau flexible	1
6		680 58 0018	Öldruckleitung II	Conduite de huile II	1
7		680 58 0106	Öldruckleitung I	Conduite d'huile I	1
8		480a 58 0004	Öldruckschlauch am Motor	Tuyau flexible de pression d'huile	1
9		680 58 0152	Schelle	Collier	2
10		680 58 0086	Kühlwasser-Fernthermometer (elektr. VDO 310 415/10/10 (bis Fzg.Nr..... nur bei Vwdg.v.Pos.11)(mit Pos. 18	Thermometre à distance de l'eau de refroidissement (jusqu'au véh.....)(seulement avec fig.11) (avec fig. 18)	1
10A		680 58 0116	Elektr.Kühlwasser-Fernthermometer (VDO 31.0.454/14/3)(ab Fzg.Nr.... (nur bei Vwdg.v.Pos.11A) (mit Pos.18)	Thermometre à distance de l'eau de refroidissement (à partir du veh...)(seulement avec fig.11A) avec fig.18)	1
11		480 58 0014	Geber (VD/ 32.801/1/6)(bis Fzg. Nr. ....)(nur bei Vwdg.v.Pos.10)	Convertisseur (VDO 320.801/1/6 (jusqu'au veh....)(seulement avec fig.10)	1
11A		990 00 58 0018	Geber (VDO 323.801/1/6)(ab Fzg. Nr....)(nur bei Vwdg.v.Pos.10A)	Convertisseur (VDO 323.801/1/6 (à partir du vehl...)(seulement avec fig. 10A)	1
12		480a 58 0039	Anschlußklemme (bis Fzg.Nr....)	Borne (jusqu'au veh....)	1
12A		614 09 0050	Anschlußklemme (ab Fzg.Nr....)	Borne (à partir du veh....)	1
13		900 03 82 2108	Zylinderschraube AM4x6 DIN 84-4S vzk.(bis Fzg.Nr.....)	Vis cylindrique AM4x6 DIN 84-4S galv.(jusqu'au veh.....)	1
14		900 03 05 9211	Dichtring C14x18 DIN 7603	Joint C14x18 DIN 7603	2
15		680g 58 0012	Tachometer VDO 120.20/3/189 (mit Pos.18)	Tachymetre VDO 12.20/3/189 (avec.fig. 18)	1
16		680 58 0034	Antriebswelle zum Tachometer (200 501/01/11/1016)l=4650	Arbre flexible du tachymetre (200 501/01/11/1016)l=4650	1
17		380 9 58 0146	Hutmanschette	Coupelle	1
18		900 03 45 2423	Glühlampe zu den Instrumenten Osram 3899-24V, 3W	Lampe des instruments Osram 3899 24V, 3W	4

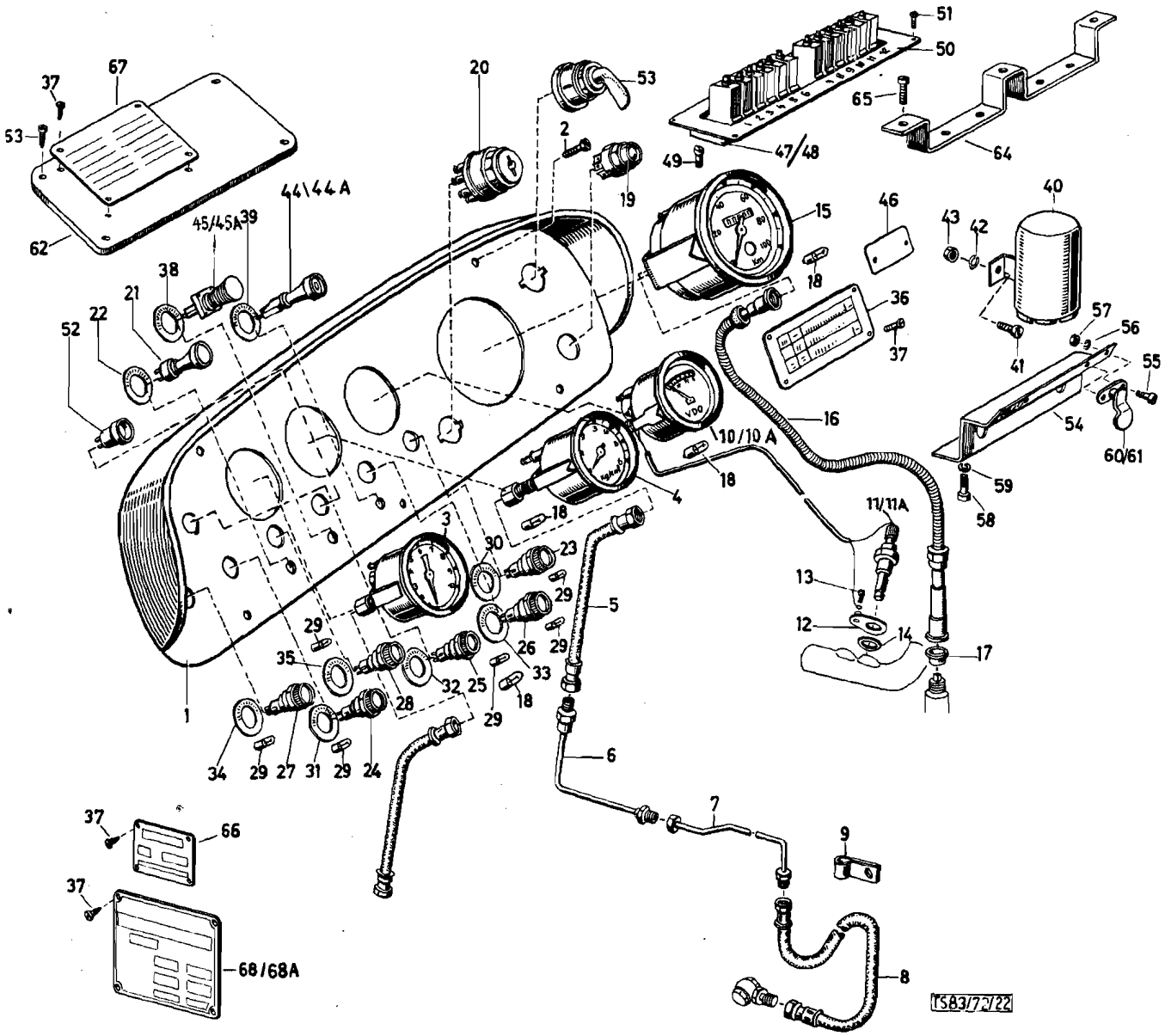
1
2
3
4
5
6
7
8
9
10/10 A
11/11A
12
13
14
15
16
17
18
19
20
21
22
23
24
25
26
27
28
29
30
31
32
33
34
35
36
37
38
39
40
41
42
43
44\44 A
45/45A
46
47/48
49
50
51
52
53
54
55
56
57
58
59
60/61
62
64
65
66
67
68/68A
TS83/72/22

Katalog Catalogue	Baugruppe Gr. d'ensemble	Textseite 279
Nr. TS 83/72	Nr.	zu Bildseite 64
STEYR A 680gl 3t 4x4 STEYR A 680g 3t 4x4	Instrumententafel Tableau de bord	Texte279 pour Illustration 64

Fig.	ALN NSA	Art. Nr. des Fabrikanten No d'art. du fabricant	Gegenstand	Objet	Anz Nb
19		680g 58 0015	Anlaßdruckknopf Bosch 0 343 004 003	Bouton de démarrage Bosch 0 343 004 003	1
20		680g 58 0016	Schaltkasten Bosch 0 342 201 006	Commutateur principal Bosch 0 342 201 006	1
21		680g 58 0018	Tarnlichtschalter (KIRSTEN)	Commutateur d'obscurcissement (KIRSTEN)	1
22		680g 58 0009	Schild zum Tarnlichtschalter	Etriquette du commutateur	1
23		680g 58 0019	Ladestrom-Kontrolleuchte (Hella 50/12) rot	Lampe de courant de charge rouge (Hella 50/12)	1
24		680g 58 0019	Blinker-Kontrolleuchte (Hella 50/12)	Lampe témoin des clignoteurs (Hella 50/12) rouge	1
25		680g 58 0020	Fernlicht-Kontrolleuchte (Hella 50/12 blau	Lampe témoin des projecteurs (Hella 50/12) bleu	1
26		680g 58 0019	Öldruck-Kontrolleuchte (Hella 50/12) rot	Lampe témoin de pression d'huile (Hella 50/12) rouge	1
27		680g 58 0021	Allrad-Kontrolleuchte (Hella 50/13)	Lampe temoin de la traction avant (Hella 50/13)	1
28		680g 58 0021	Differentialsperre-Kontrolleuchte (Hella 50/13) grün	Lampe témoin du blocage de diff. (Hella 50/13) vert	1
29		900 03 45 2421	Glühlampe zu den Kontrolleuchten (H24V 2W DIN 72601)	Lampe à incandescence H24V 2W DIN 72601)	6
30		680g 58 0007	Schild zur Ladestrom-Kontrolleuchte	Etiquette pour lampe temoin de charge	1
31		680g 58 0003	Schild zur Blinker-Kontrolleuchte	Etiquette pour lampe témoin de clignoteur	1
32		680g 58 0005	Schild zur Fernlicht-Kontrolleuchte	Etiquette pour lampe témoin des projecteurs	1
33		680g 58 0006	Schild zur Öldruck-Kontrolleuchte	Etiquette pour lampe témoin de pression d'huile	1
34		680g 58 0001	Schild zur Allrad-Kontrolleuchte	Etiquette pour lampe témoin de traction avant	1
35		680t 58 0004	Schild zur Differentialsperr-Kontrolleuchte	Etiquette pour lampe témoin de blocage de diff.	1
36		680g 58 0011	Anweisungsschild	Plaquette avec instructions	1
37		900 03 84 3019	Zylinderblechschraube B2, 9x13 DIN DIN 7971 vzk.	Vis cylindrique taraudeuse B2, 9x 9, 5 DIN 7971 galv.	2
38		680g 58 0010	Schild für Wischermotorschalter	Etiquette pour moteur de clignoteur	1
39		680g 58 0008	Schild für Heizgebläseschalter	Etiquette pour commutateur de ventilateur de chauffage	1

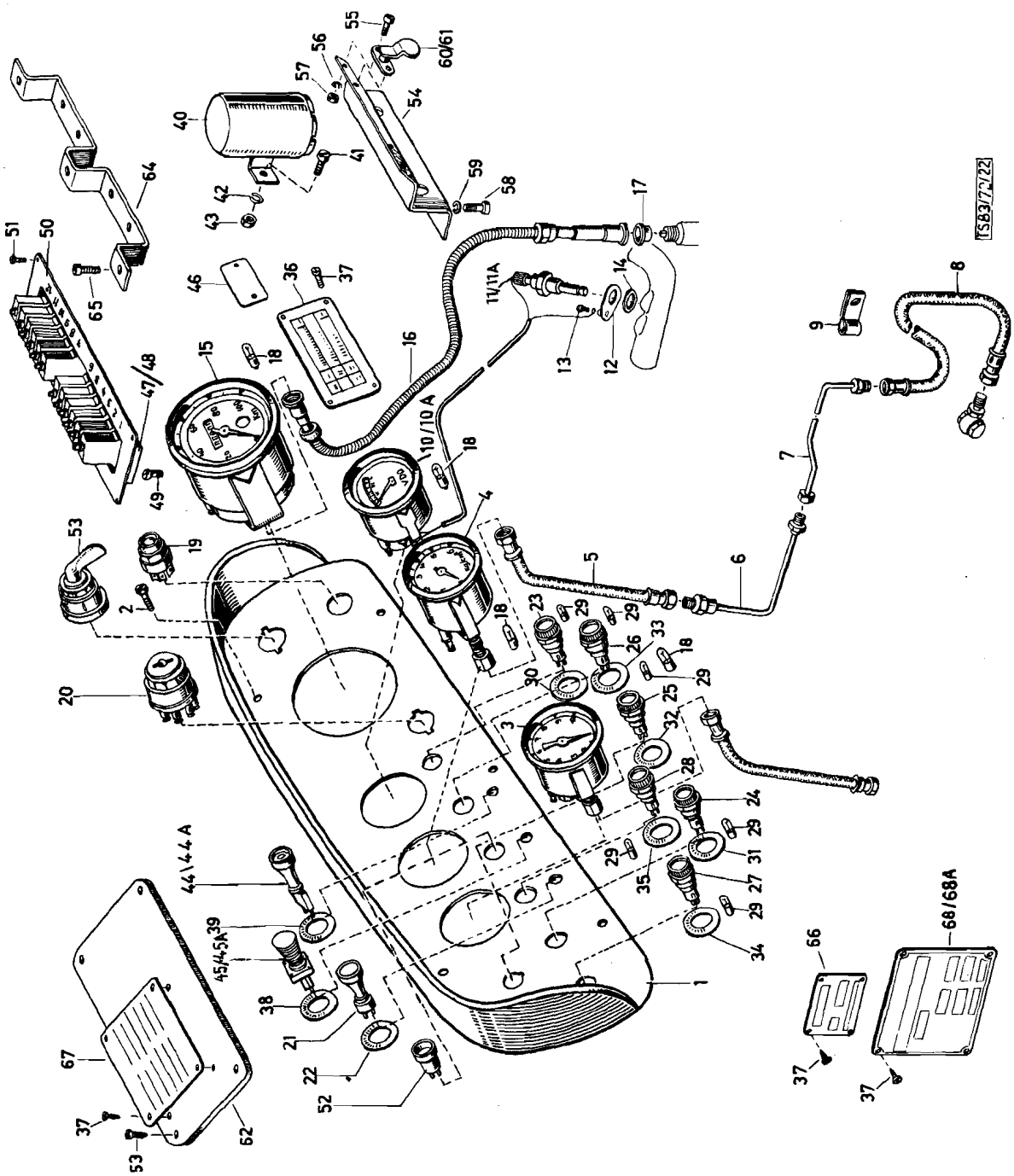
TS83/72/22

	Katalog Catalogue	Baugruppe Gr. d'ensemble	Textseite 281
	Nr. TS 83/72	Nr.	zu Bildseite 64
	STEYR A 680gl 3t 4x4	Instrumententafel	Texte 281 pour
	STEYR A 680g 3t 4x4	Tableau de bord	Illustration 64

Fig.	ALN NSA	Art. Nr. des Fabrikanten No d'art. du fabricant	Gegenstand	Objet	Anz. Nb.
40		680g 58 0030	Blinkgeber (Hella 91 PMK+1x20W,24V)	Transmetteur clignotant (Hella PMK3+1x20W, 24V)	1
41		900 03 82 2212	Zyl.Schraube AM5x10 DIN 84-4Svzk.	Vis cylindrique AM5x10 DIN 84-4S galv.	2
42		900 03 93 1062	Federring B5 DIN 127 vzk.	Rondelle Grower B5 DIN 127 galv.	2
43		900 03 87 1222	Mutter M5 DIN 934m5S, vzk.	Ecrou M5 DIN 934m5S, galv.	2
44		682n 84 0006	Heizungs-Schalter (bis 150.Fh.)	Commutateur de chauffage (jusquß au la 150 cabine)	1
44A		682g 84 0010	Heizungs-Schaltér (ab 151.Fh)	Commutateur de chauffage (à partir de la 150 cab.)	
45		682 74 0056	Wischer-Schalter (Bosch 0 340 109 005) SH/RZ 11/4)	Commutateur d'essuie-glaces (Bosch 0 340 109 005 SH/RZ 11/4)	1
45A		682B 74 0161	Griff	Poignée	1
46		682g 16 0030	Schild "Heizen"-"Entfrosten"	Plaquetta "chauffage-dégrivrage"	1
47		680g 58 0026	Sicherungsblock mit Automaten links	Boite à coupe-circuit automatique gauche	1
48		680g 58 0027	Sicherungsblock mit Automaten rechts	Boite à coupe-circuit automatique droite	1
49		900 03 82 2247	Zylinderschraube M5x20 DIN 84-4S vzk.	Vis cylindrique M5x20 DIN 84-4S galv.	4
50		680g 58 0028	Abdeckplatte	Plaque de recouvrement	1
51		900 03 84 3002	Zylinderblechschraube B2, 9x10 DIN 7971 vzk.	Vis cylindrique B2, 9x10 DIN 7971 galv.	6
52		680g 58 0031	Steckdose	Prise de courant	1
53		680g 58 0022	Blinkerschalter	Commutateur de clignoteur	1
54		682g 16 0020	Schaltventilträger	Support de valve de commande	1
55		900 03 82 2224	Zyl.Schraube M5x12 DIN 84-4Svzk.	Vis cylindrique M5x12 DIN 84-4S galv.	4
56		900 03 93 1062	Federring B5 DIN 127 vzk.	Rondelle Grower B5 DIN 127 galv.	4
57		900 03 87 1222	Mutter M5 DIN 934m5S, vzk.	Ecrou M5 DIN 934m5S, galv.	4
58		900 0382 2312	Zyl.Schraube M6x10 DIN 84-4S S vzk.	Vis cylindrique M6x10 DIN 84-4S galv.	2
59		900 03 93 1082	Federring B6 DIN 127 vzk.	Rondelle Grower B6 DIN 127 galv.	2
60		680g 35 0005	Sperrklappe vollst.	Clapet de verrouillage compl.	1
61		680g 28 0006	Sperrklappe vollst.	Clapet de verrouillage compl	1
62		682g 16 0023	Deckel z. Scheibenwischer	Couvercle de l'essuie-glaces	1
63		900 03 82 7208	Linsensenkschraube M5x10 DIN 91 verschromt	Vis a tête fraisée M5x10 DIN 91 chromé	4
64		682g 16 0017	Tragbügel vollst.	Bride de suspension compl.	1
65		900 03 82 2121	Zylinderschraube AM4x10 DIN 84 vzk.	Vis cylindrique AM4x10 DIN 84	3
66		682g 16 0028	Pneudrucktafel	Tableau de pression des pneus	1
67		682g 16 0029	Tafel "Anlassen des Motors"	Tableau "démarrage du moteur"	1
68		682g 16 0027	Gewichtstafel	Tableau de poids	1
68A		682g 16 0035	Gewichtstafel mit Daten (nur f. Pritschenwagen)	Tableau de poids avec données (seulement av. camion à plateau)	1
68A		682g 16 0036	Gewichtstafel mit Daten (nur für Funkwagen)	Tableau de poids avec données (seulement pour camion radio)	1

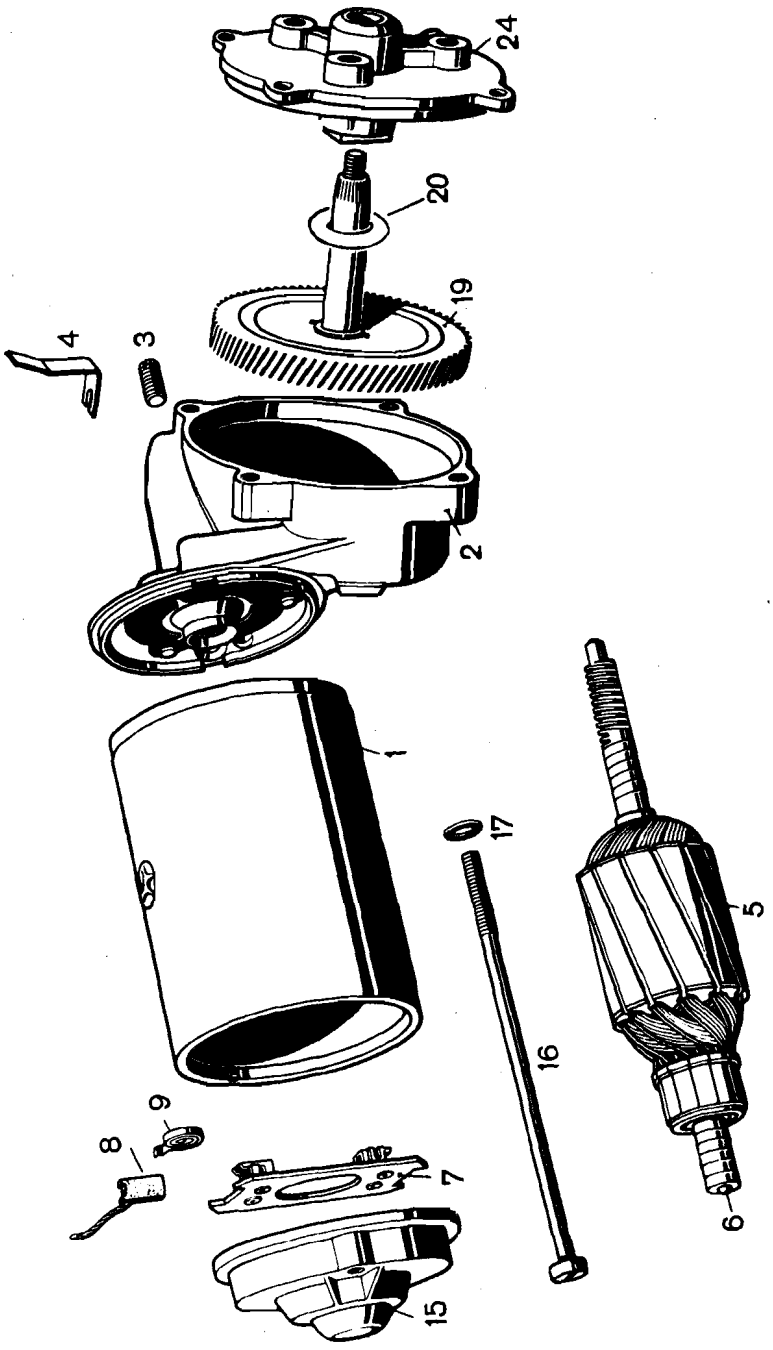
24
20
19
4
3
2
1
17
16
5
9
8
7
6
15

Katalog Catalogue	Baugruppe Gr. d'ensemble	Textseite 281a
Nr. TS 83/72	Nr.	zu Bildseite 64a
STEYR A 680g1 3t 4x4 STEYR A 680g 3t 4x4	Bosch-Wischermotor Moteur pour essuie-glaces Bosch	Texte 281a pour Illustration 64a

Fig.	ALN NSA	Art. Nr. des Fabrikanten No d'art. du fabricant	Gegenstand	Objet	Anz. Nb.
-		682g 74 0004	Wischermotor vollst (Bosch 0 390 327 001)	Moteur p. essuie-glaces compl. (Bosch 0 390 327 001)	1
1			Polgehäuse (Bosch 1 395 001 100)	Carter d´inducteur (Bosch 1 395 001 100)	1
2			Getriebegehäuse (Bosch 1 395 105 005)	Carter p. boîte de vitesses (Bosch 1 395 105 005)	1
3			Gewindestift (Bosch 1 393 400 001)	Goujon (Bosch 1 393 400 001)	1
5			Anker vollst. (Bosch 1 394 010 095)	Ancre compl. (Bosch 1 394 010 095)	1
6			Anlaufteil (Bosch 1 393 212 001)	Pièce d´appuie (Bosch 1 393 212 001)	1
7			Bürstenhalter vollst.(Bosch 1 394 336 051)	Porte-balais (Bosch 1 394 336 051)	1
8			Kohlebürstensatz (Bosch 1 397 014 102)	Jeu de balais (Bosch 1 397 014 102)	1
9			Druckfeder (Bosch 1 134 652 000)	Ressort de pression (Bosch 1 134 652 000)	1
15			Lagerdeckel (Bosch 1 395 510 068)	Couvercle (Bosch 1 395 510 068)	1
16			Schraube (B9sch 1 393 410 005)	Vis (Bosch 1 393 410 005)	1
17			Scheibe (Bosch 2 916 069 006)	Rondelle (Bosch 2 916 069 006)	1
19			Achse (Bosch 1 396 100 312)	Axe (Bosch 1 396 100 312)	1
20			Scheibe (Bosch 1 390 101 002)	Rondelle (Bosch 1 390 101 002)	B
20			Scheibe (Bosch 1 390 101 078)	Rondelle (Bosch 1 390 101 078)	B
24			Deckel (Bosch 1 395 500 092)	Couvercle (Bosch 1 395 500 092)	1

Fahrgestell - Châssis

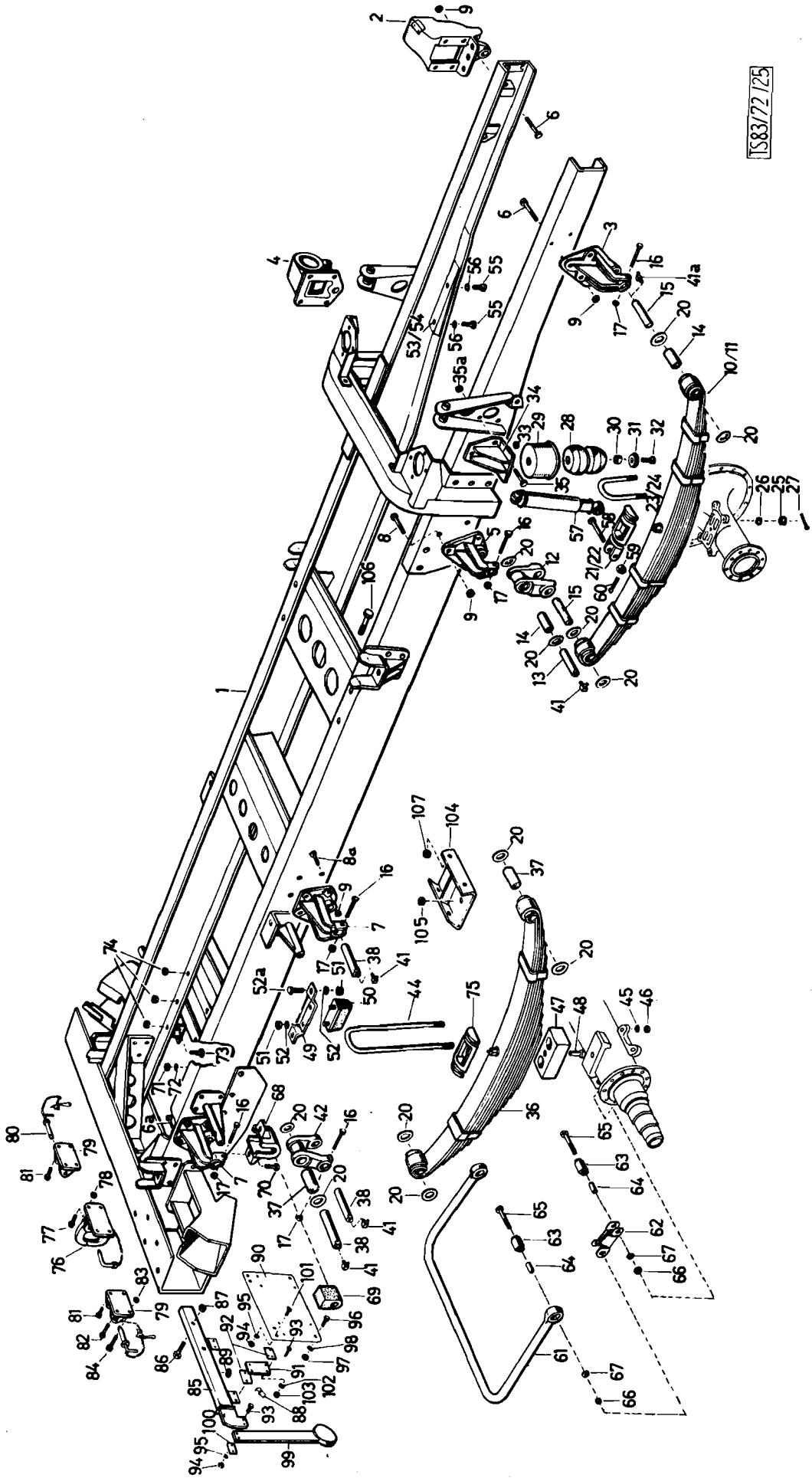
TS83/72/25

	Katalog Catalogue	Baugruppe Gr. d'ensemble	Textseite 285
	Nr. TS 83/72	Nr.	zu Bildseite 65
	STEYR A 680gl 3t 4x4	Fahrgestell	Texte 285 pour
	STEYR A 680g 3t 4x4	Chassis	Illustration 65

Fig.	ALN NSA	Art. Nr. des Fabrikanten No d'art. du fabricant	Gegenstand	Objet	Anz. Nb.
1		680g 51 0079	Fahrgestellrahmen vollst. (A680g)	Chassis compl. (pour camion avec (A680g)	1
1		680 51 2118	Fahrgestellrahmen vollst. (A680gl)	Chassis compl. (pour camion avec (A680gl)	1
1		680g 51 0080	Fahrgestellrahmen vollst. (f. Funkwagen)	Chassis compl. (pour camion radio)	1
2		680 52 0036	Vorderer Vorderfederbock links	Main de ressort avant du ressort avant gauche	1
3		680 52 0037	Vorderer Vorderfederbock rechts	Main de ressort avant du ressort avant droite	1
4		680 52 0094	Hinterer Vorderfederbock links	Main de ressort arrière du ressort avant gauche	1
5		680 52 0095	Hinterer Vorderfederbock rechts	Main de ressort arrière du ressort avant droite	1
6		900 03 80 3743	Schraube M14x1, 5x45 DIN 960m8G vzk.	Vis M14x1, 5x45 DIN 960m8G, galv.	13
7		680 51 0027	Hinterfederbock	Main de ressort arrière	4
8		900 03 80 3737	Schraube M14x1, 5x40 DIN 961 vzk.	Vis M14x1, 5x40 DIN 961 galv.	7
8a		900 03 80 3746	Schraube M14x1, 5x50 DIN 961 vzk.	Vis M14x1, 5x50 DIN 961 gal. v	10
9		900 03 88 8622	Mutter M14x1, 5 DIN 982---6G zn	Ecrou M14x1, 5 DIN 982-6G zn	30
10		680 52 0066	Vorderfeder links vollst.	Ressort avant gauche compl.	1
-		680 52 0722	Hauptfederblatt	Lame maitresse de ressort	1
-		680 52 0723	Fangblatt	Lame de ressort de retenue	1
-		680 52 0743	3. Blatt	3^{e} Lame de ressort	1
-		680 52 0724	4. Blatt	4^{e} Lame de ressort	1
-		680 52 0725	5. Blatt	5^{e} Lame de ressort	1
-		680 52 0726	6. Blatt	6^{e} Lame de ressort	1
-		680 52 0727	7. Blatt	7^{e} Lame de ressort	1
-		680 52 0728	8. Blatt	8^{e} Lame de ressort	1
-		680 52 0769	9. Blatt	9^{e} Lame de ressort	1
-		586 52 0770	10. Blatt	10^{e} Lame de ressort	1
-		586 52 0780	11. Blatt	11^{e} Lame de ressort	1
-		586 52 0702	Mittelbolzen	Etoquiau	1
-		680 52 0798	Scheibe	Rondelle	1
-		680 52 0799	Mutter	Ecrou	1
-		680 52 0744	Federklammer innen	Bride de ressort int.	2
-		680 52 0745	Federklammer außen	Bride de ressort ext.	2
11		680g 52 0004	Vorderfeder rechts vollst.	Ressort avant compl. droite	1
-		680 52 0722	Hauptfederblatt	Lame maitresse de ressort	1
-		680 52 0723	Fangblatt	Lame de ressort de retenne	1
-		680 52 0743	3. Blatt	3^{e} Lame de ressort	1
-		680g 52 0704	4. Blatt	4^{e} Lame de ressort	1
-		680g 52 0705	5. Blatt	5^{e} Lame de ressort	1

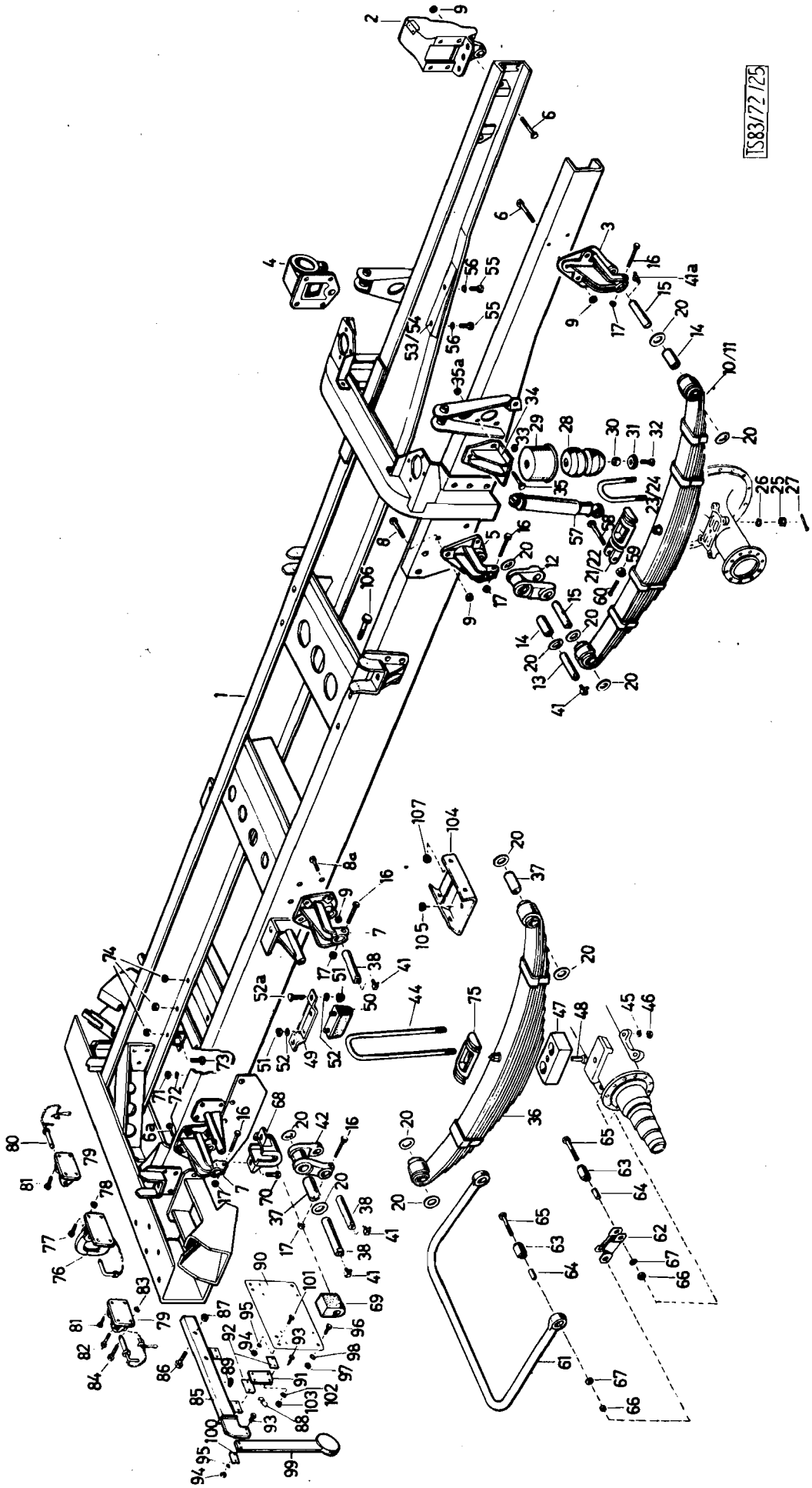
TS83/72/125

Fig.	ALN NSA	Art. Nr. des Fabrikanten No d'art. du fabricant	Gegenstand	Objet	Anz. Nb.
-		682g 52 0706	6. Blatt	6e Lame de ressort	1
-		680g 52 0707	7. Blatt	7e Lame de ressort	1
-		680g 52 0708	8. Blatt	8e Lame de ressort	1
-		680g 52 0709	9. Blatt	9e Lame de ressort	1
-		680g 52 0710	10. Blatt	10e Lame de ressort	1
-		680g 52 0711	11. Blatt	11e Lamede ressort	1
-		586 52 0780	12. Blatt	12e Lame de ressort	1
-		580 52 0706	Mittelbolzen	Etoquiau	1
-		680 52 0799	Mutter	Ecrou	1
-		680 52 0798	Scheibe	Rondelle	1
-		680g 52 0712	Federklammer innen	Bride de ressort int.	2
-		680g 52 0713	Federklammer außen	Bride de ressort ext.	2
12		680 52 0022	Federlasche vollst zur Vorderfeder	Jumelle de ressort compl. du ressor avant	1
13		680 52 0030	Federbolzen zur Federlasche	Axe de ressort	4
14		680 52 0157	Büchse zur Vorderfeder und Federlasche	Douille de jumelle	6
15		680 52 0007	Federbolzen zur Vorderfeder	Axe de ressort	2
16		900 03 80 0562	Schraube M10x65 DIN 931m8G, vzk.	Vis M10x65 DIN 931m8G galv.	10
17		900 03 88 8614	Sicherheitsmutter M10 DIN 982-6G zn	Ecrou freiné M10 DIN 982-6G zn	10
20		680 52 0050	Distanzscheibe	Rondelle entretoise	24
21		680 52 0032	Federspannplatte links zur Vorderfeder	Plaque de serrage du ressort avant gauche	1
22		680 52 0033	Federspannplatte rechts zur Vorder-	Plaque de serrage du ressort avant droite	1
23		680g 52 0006	Vorderfederbügel rechts	Etrier de ressort avant droite	2
24		680g 52 0005	Vorderfederbügel links	Etrier de ressort avant gauche	2
25		380 9 52 0023	Kronenmutter	Ecrou à crenaux	8
26		680 52 0025	Scheibe	Rondelle	8
27		900 03 92 0347	Splint 4x35 DIN 94 vzk.	Goupille fendue 4x35 DIN 94, galv.	8
28		680 52 0104	Gummihohlfeder	Tampon elastique creux	2

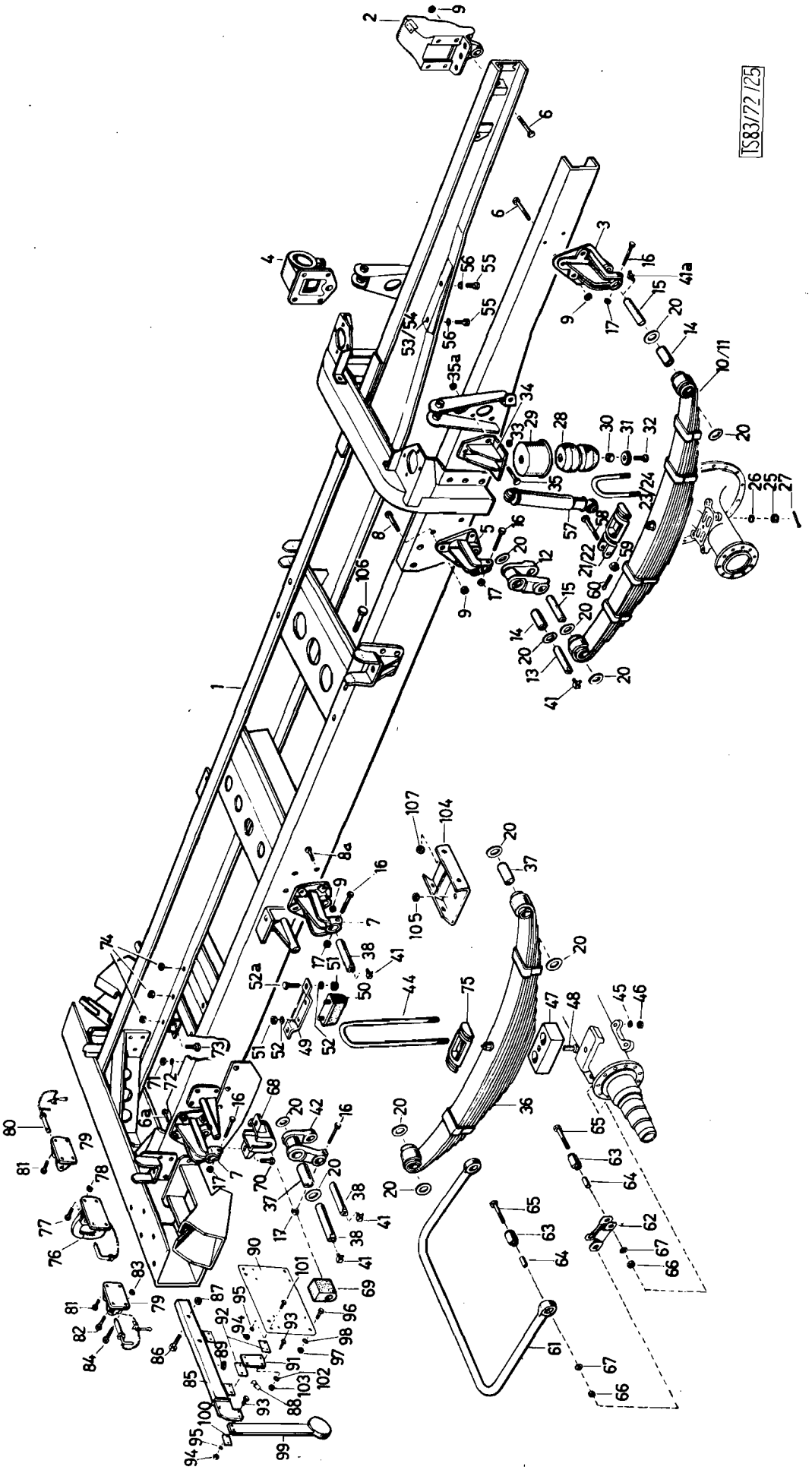
TS83/72/25

	Katalog Catalogue	Baugruppe Gr. d'ensemble	Textseite 289
	Nr. TS 83/72	Nr.	zu Bildseite 65
	STEYR A 680g1 3t 4x4	Fahrgestell	Texte 289 pour
	STEYR A 680g 3t 4x4	Chassis	Illustration 65

Fig.	ALN NSA	Art. Nr. des Fabrikanten No d'art. du fabricant	Gegenstand	Objet	Anz. Nb.
29		680 52 0103	Topf zur Gummihohlfeder	Cage de tampon	2
30		680 52 0099	Büchse zur Gummihohlfeder	Douille du tampon	2
31		680 51 0098	Druckring zur Gummihohlfeder	Rondelle de pression du tampon	2
32		900 03 80 0637	Schraube M12x55 DIN 931m8G, vzk.	Vis M12x55 DIN 931m8G, galv.	2
33		900 03 88 8618	Sicherheitsmutter M12 DIN 982-6G zn	Ecrou freiné M12 DIN 982-6G zn	2
34		680 51 0425	Vorderfederanschlag vollst. (für Seilwindenwagen 1 Stk.)	Butée de ressort avant compl. (pour camion avec treuil 1 pièce)	2
35		900 03 80 0536	Schraube M10x45 DIN 931m8G. vzk. (für Seilwindenwagen 3 Stück)	Vis M10x45 DIN 931m8G, galv. (pour camion avec treuill 3 pièces)	6
35a		406 01 0094	Sicherheitsmutter M10 DIN 982-6G Zn. (für Seilwindenwagen 3 Stück)	Ecrou freiné M10 DIN 982-6G (pour camion avec treuiel 3 pièces)	6
36		680g 52 0003	Hinterfeder vollst.	Ressort arrière compl.	2
-		680 52 0770	Hauptfederblatt	Lame maitresse de ressort	2
-		680 52 0771	Fangblatt	Lame de ressort de retenue	2
-		680 52 0772	3. Blatt	3e Lame de ressort	2
-		680 52 0730	4. Blatt	4e Lame de ressort	2
-		680 52 0773	5. Blatt	5e Lame de ressort	2
-		680 52 0774	6. Blatt	6e Lame de ressort	2
-		680 52 0775	7. Blatt	7^{e} Lame de ressort	2
-		680g 52 0703	8. Blatt	8^{e} Lame de ressort	2
-		680 52 0777	9. Blatt	9^{e} Lame de ressort	2
-		680 52 0778	10. Blatt	10^{e} Lame de ressort	2
-		680 52 0779	11. Blatt	11^{e} Lame de ressort	2
-		680 52 0738	12. Blatt	12e Lame de ressort	2
-		680 g 52 0701	Mittelbolzen	Etoquiau	2
-		680 52 0799	Mutter	Ecrou	2
-		680 52 0798	Scheibe	Rondelle	2
-		680g 52 0702	Federklammern innen u. außen	Bride de ressort int. et ext.	4
37		680 52 0156	Büchse zur Hinterfeder u. Federlasche	Douille pour ressort et jumelle arrière	4

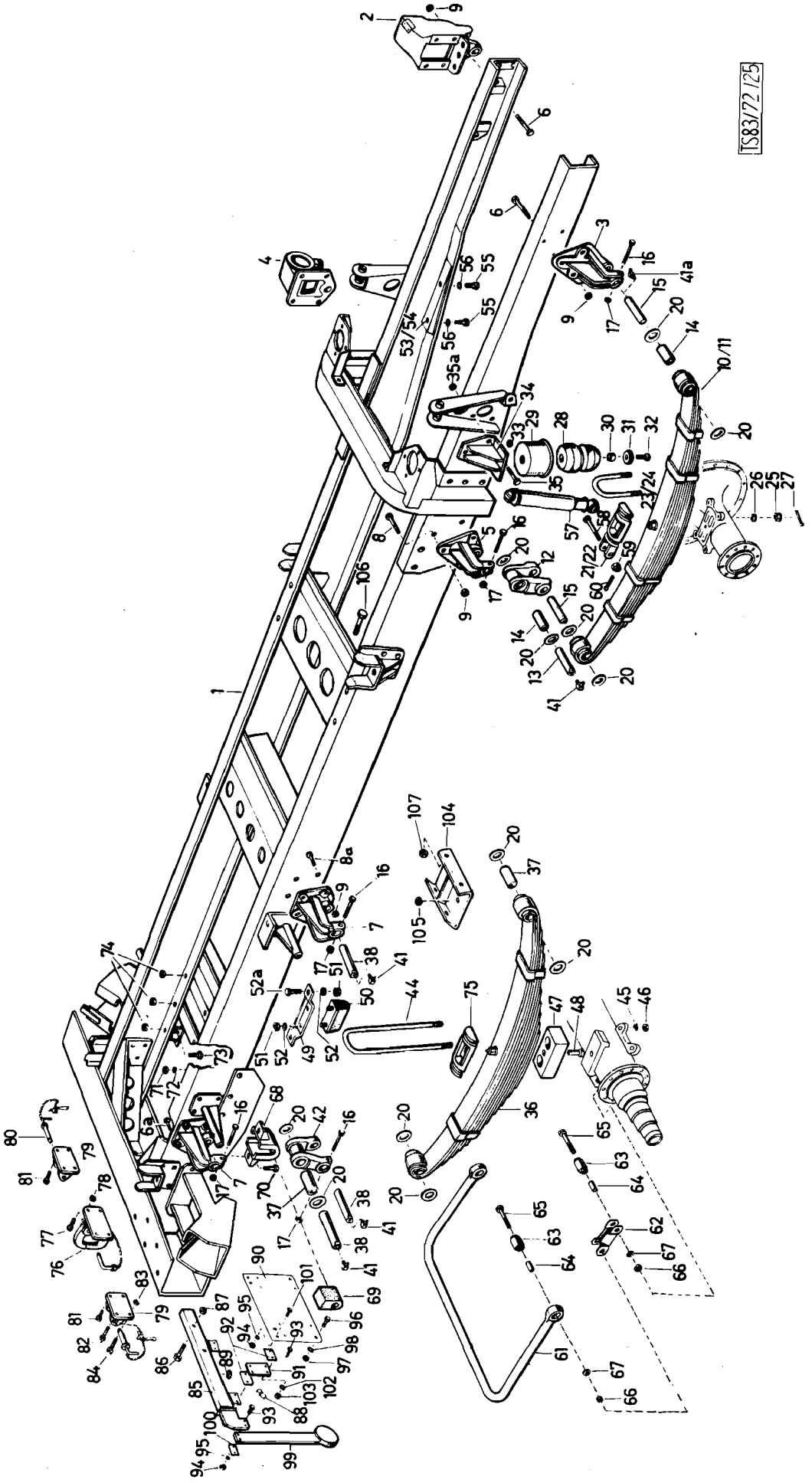
TS83/72/25

	Katalog Catalogue	Baugruppe Gr. d'ensemble	Textseite 291
	Nr. TS 83/72	Nr.	zu Bildseite 65
	STEYR A 680g 1 3t 4x4	Fahrgestell	Texte 291 pour
	STEYR A 680g 3t 4x4	Chassis	Illustration 65

Fig.	ALN NSA	Art. Nr. des Fabrikanten No d'art. du fabricant	Gegenstand	Objet	Anz. Nb.
38		680 52 0111	Federbolzen z . Hinterfeder und Federlasche	Axe de ressort	6
41		900 03 96 3115	Kegelschmiernippel CM8x1 DIN 71412	Graisseur CM8x1 DIN 71412	10
41a		900 03 96 3114	Kegelschmiernippel BM8x1 DIN 71412 z. Vorderfeder links vorne	Graisseur BM 8x1 DIN 71412	2
42		680 52 0017	Federlashhe vollst. zur Hinterfeder	Jumelle de ressort compl. pour ressort arrière	2
44		586 52 0054	Hinterfederbügel	Etrier de ressort arriere	1
45		680 52 0056	Scheibe	Rondelle	8
46		900 03 88 8626	Mutter M18x1,5 DIN 982-6G zn	Ecrou M18x1, 5 DIN 982-6G zn	8
47		680 52 0100	Federunterlage	Semelle de ressort	2
48		580 52 0037	Führungsbolzen z. Federunterlage	Vis de centrage du patin	2
49		680g 51 0085	Bügel vollst. z. Hinterachsanschlag (Funkwagen)	Etrier compl. pour butée de pont arrière (camion radio)	2
49		680g 51 0094	Bügel vollst. z. Hinterachsanschlag	Etrier compl. pour butée de pont árrière (camion avec treuil)	2
50		586 52 0021	Anschlag vollst. z. Hinterachse	Butée compl. pour pont arrière	2
51		900 03 87 1305	Mutter M10 DIN 934m6S, vzk.	Ecrou M10 DIN 934m6S, galv.	8
52		900 03 93 1122	Federring B10 DIN 127 vzk.	Rondelle Grower B10 DIN 127 galv.	8
52a		900 03 80 2523	Schraube M10x25 DIN 933m8G, vzk.	Vis M10x25 DIN 933m8G, galv.	4
53		680 51 0101	Rollenbahn rechts	Rouleaux de glissement droite	1
54		680 51 0102	Rollenbahn links	Rouleau de glissement gauche	1
55		900 03 80 2515	Schraube M10x20 DIN 933m8G, vzk.	Ecrou M10x20 DIN 933m8G galv.	4
56		900 03 93 1122	Federring z. Schraube B10 DIN 127 vzk.	Rondelle Grower B10 DIN 127 galv.	4
57		680 68 0024	Stoßdämpfer vollst.	Amortisseur compl.	2
58		680 68 0002	Lagerschraube z. Stoßdämpfer	Vis de logement de l'amortisseur	4
59		900 03 87 2345	Kronenmutter M15x1, 5 DIN 937m6S, vzk.	Ecrou crenele M15x1, 5 DIN 937 m6S galv.	4
60		900 03 92 0337	Splint 4x30 DIN 94 Fl. St. vzk.	Goupille fendue 4x30 DIN 94 Fl St. galv.	4

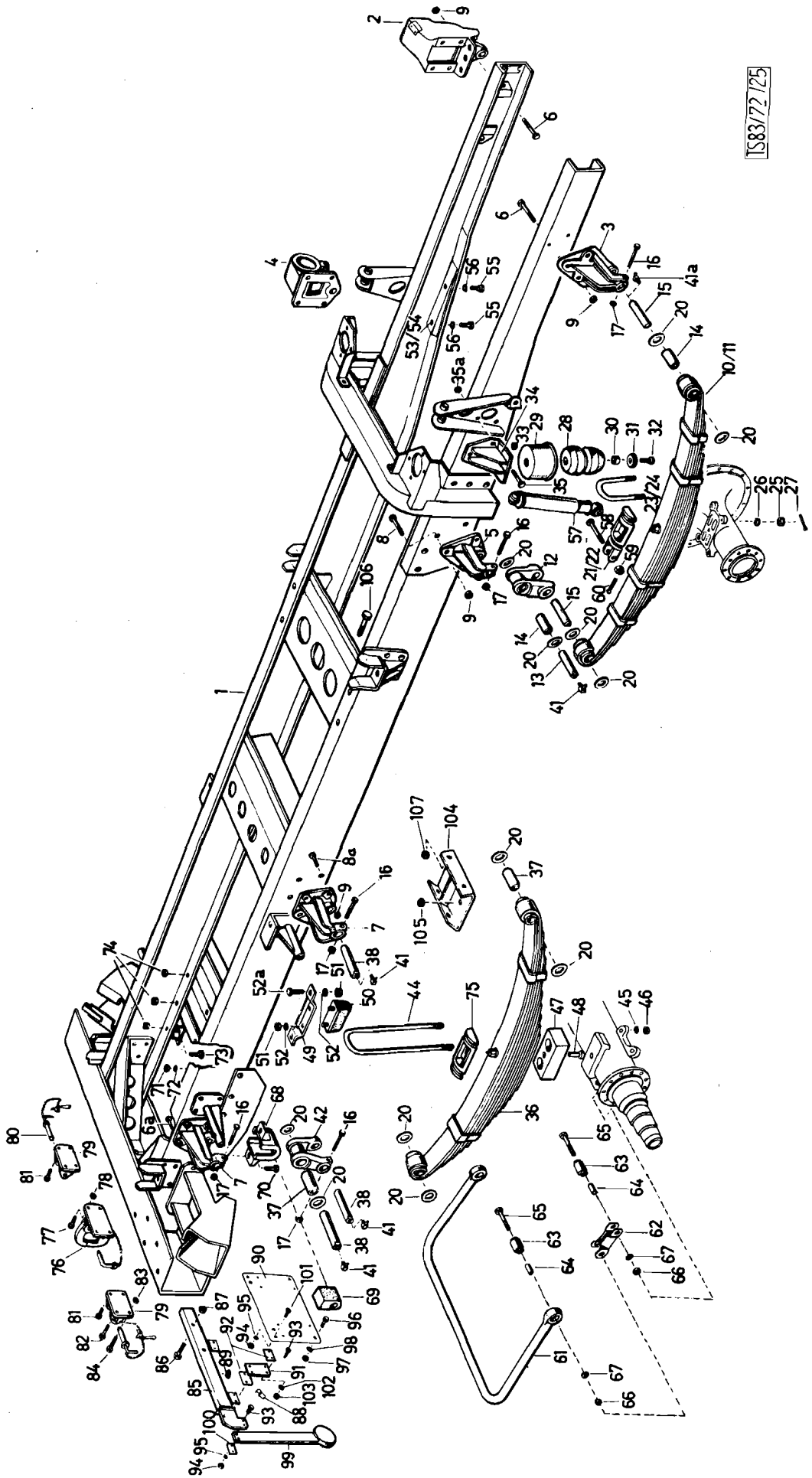
TS83/72/125

	Katalog Catalogue	Baugruppe Gr. d'ensemble	Textseite 293
	Nr. TS 83/72	Nr.	zu Bildseite 65
	STEYR A680g1 3t 4x4 STEYR A 680g3t 4x4	Fahrgestell Chassis	Texte 293 pour Illustration 65

Fig.	ALN NSA	Art. Nr. des Fabrikanten No d'art. du fabricant	Gegenstand	Objet	Anz. Nb.
61		480 68 0004	Stabilisator	Stabilisateur	1
62		480a 68 0021	Lasche vollst. z. Stabilisator	Jumelle compl. de stabilisateur	2
63		480a 68 0026	Silentbloc z. Stabilisator	Silentbloc du stabilisateur	4
64		480a 68 0025	Büchse zum Hebel 22 DIN 176	Douille de levier	4
65		480a 68 0024	Sechskantschraube zum Hebel	Vis du levier	4
66		900 03 87 1330	Mutter zum Hebel M14x1, 5 DIN 934 m6S	Ecrou du levier M14x1, 5 DIN 934 m6S	4
67		900 03 93 1160	Federring zum Hebel B14 DIN 127 vzk.	Rondelle Grower du levier B14 DIN 127 galv.	4
68		480a 68 0007	Lagergehäuse vollst. z. Stabilisator	Corps de logement compl. du stabilisateur	2
69		480a 68 0010	Gummilager zum Stabilisator	Palier en caoutchouc du stabilisateur	2
70		900 03 80 2523	Schraube M10x25 DIN 933m8G vzk.	Vis M10x25 DIN 933m8G galv.	4
71		900 03 87 1305	Mutter M10 DIN 934m6S, vzk.	Ecrou M10 DIN 934m6S, galv.	4
72		900 03 93 1122	Federring B10 DIN 127 vzk.	Rondelle Grower B10 DIN 127 galv.	4
73		900 03 80 3631	Schraube z. Querträger IV M12x1, 5x30 DIN 960m8G, vzk.	Vis de la traverse IV M12x1, 5x30 DIN 960m8G, galv.	6
74		900 03 88 8619	Mutter selbstsichernd M12x1, 5 DIN 982	Ecrou freiné M12x1, 5 DIN 982	6
75		780 62 0030	Federspannplatte	Plaque de serrage	2
76		680g 93 0007	Anhängevorrichtung	Attelage	1
77		900 03 80 3946	Schraube M18x1, 5x75 DIN 960m8G vzk.	Vis M18x1, 5x75 DIN 960m8G galv.	4
78		380 9 52 0042	Sicherheitsmutter M18x1, 5	Ecrou freiné M18x1, 5	4
79		680g 93 0005	Zuglasche	Chape d'attelage	2
80		680g 93 0006	Bolzen vollst.	Broche compl.	2
81		900 03 80 3737	Schraube M14x1, 5x40 DIN 960m8G vzk.	Vis M14x1, 5x40 DIN 960m8G, galv.	6
83		680 34 0026	Sicherheitsmutter M14x1, 5	Ecrou freiné M14x1, 5	8
84		900 03 80 3761	Schraube M14x1, 5x75 DIN 960m8G vzk.	Vis M14x1, 5x75 DIN 960 m8G, galv.	2

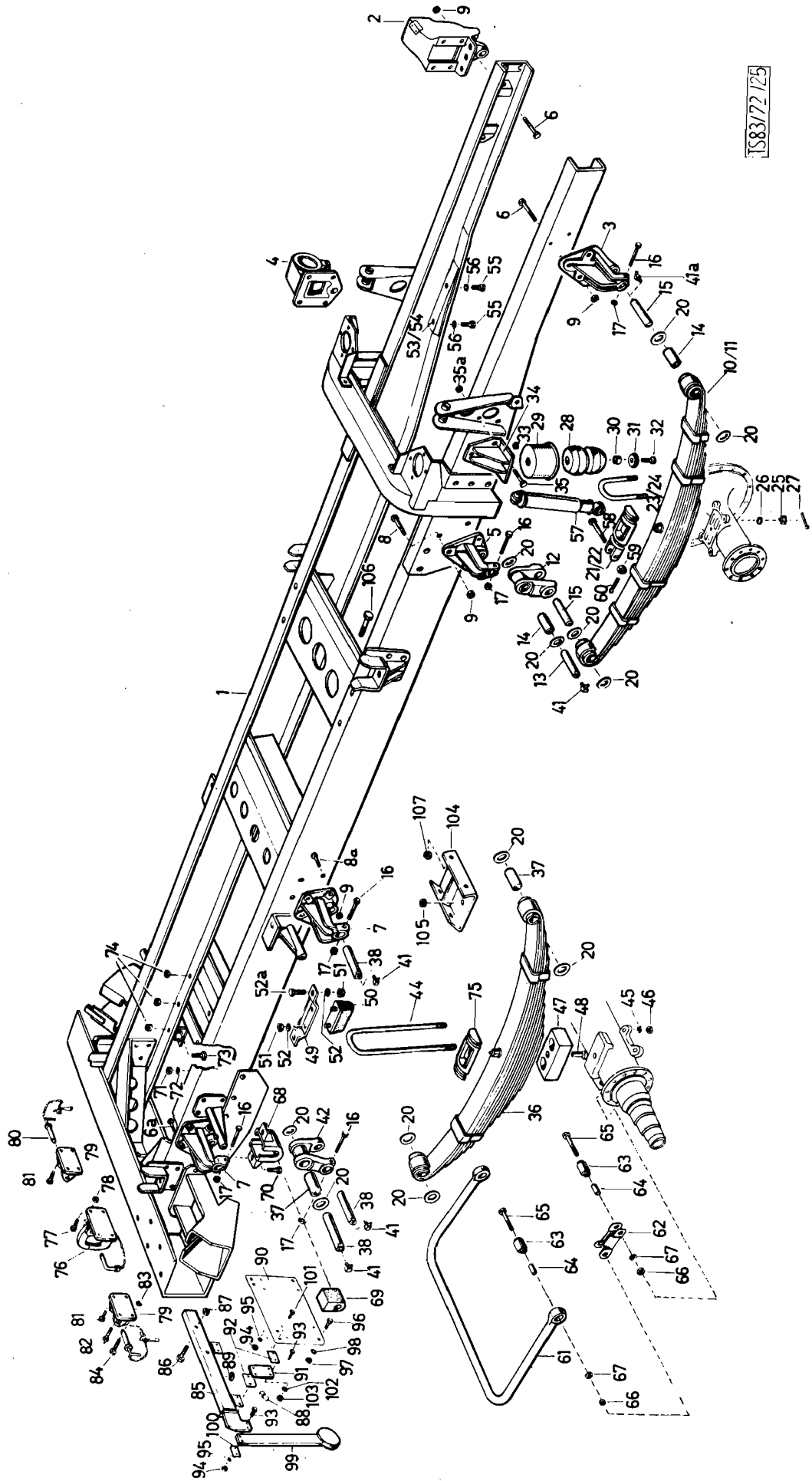
TS83/72/25

Katalog Catalogue	Baugruppe Gr. d'ensemble	Textseite 295
Nr. TS 83/72	Nr.	zu Bildseite 65
STEYR A680gl 3t 4x4 STEYR A680g 3t 4x4	Fahrgestell Châssis	Texte 295 pour Illustration 65

Fig.	ALN NSA	Art. Nr. des Fabrikanten No d'art. du fabricant	Gegenstand	Objet	Anz Nb
85		682g 76 0022	Schlußleuchten u. Kennzeichenträger	Feux arrière et porte plaque d'immatriculation	2
86		900 03 80 3753	Schraube M14x1,5x55 DIN 960m8G, vzk.	Vis M14x1,5 DIN960m8G, galv.	2
87		900 03 88 8736	Mutter M14x1,5 DIN 985-5S, vzk.	Ecrou M14x1,5 DIN 985-5S galv.	2
88		682g 76 0036	Kabelbride	Bride de câble	2
89		900 03 12 9010	Gummitülle 10x1 KN 496	Passe fil en caoutchouc 10x1 KN496	2
90		682g 76 0020	Nummerntafelblech hinten	Tôle de la plaque d'immatriculation	2
91		682g 76 0032	Gummiband	Bande en caoutchouc	4
92		682g 76 0031	Platte	Plaque	8
93		900 03 82 2247	Zylinderschraube A M5x20 DIN 84-5D vzk .	Vis cylindrique A M5x20 DIN 84-5D galv.	20
94		900 03 87 1222	Mutter M5 DIN 934m6S, vzk.	Ecrou M5 DIN 934m6S, galv.	20
95		900 03 93 1062	Federring B5 DIN 127, vzk.	Rondelle Grower B5 DIN 127, galv.	20
96		900 03 82 2317	Zylinderschraube M6x12 DIN84-5D vzk.	Vis cylindrique M6x12 DIN 84-5D galv.	8
97		900 03 93 1232	Mutter M6 DIN 934m6S, vzk.	Ecrou M6 DIN 934m6S, galv.	8
98		900 03 93 1082	Federring B6 DIN 127, vzk.	Rondelle Grower B6 DIN 127, galv.	8
99		682g 76 0033	Pendelrückstrahler	Catadioptre oscillant	2
100		682g 76 0035	Platte	Plaque	2
101		682g 76 0042	Schraube	Vis	4
102		682g 76 0043	Federring	Rondelle Grower	4
103		682g 76 0044	Mutter	Ecrou	4
104		680 51 2119	Lagerkonsole (A680gl)	Support (A680gl)	1
105		900 03 88 8619	Mutter M12x1,5 DIN 982 (A680gl)	Ecrou M12x1,5 DIN 982 (A680gl)	2
106		900 03 80 2523	Schraube M10x25 DIN 933 (A680gl)	Vis M10x25 DIN 933 (A680gl)	4
107		900 03 88 8614	Mutter M10 DIN 982 (A680gl)	Ecrou M10 DIN 982 (A680gl)	4

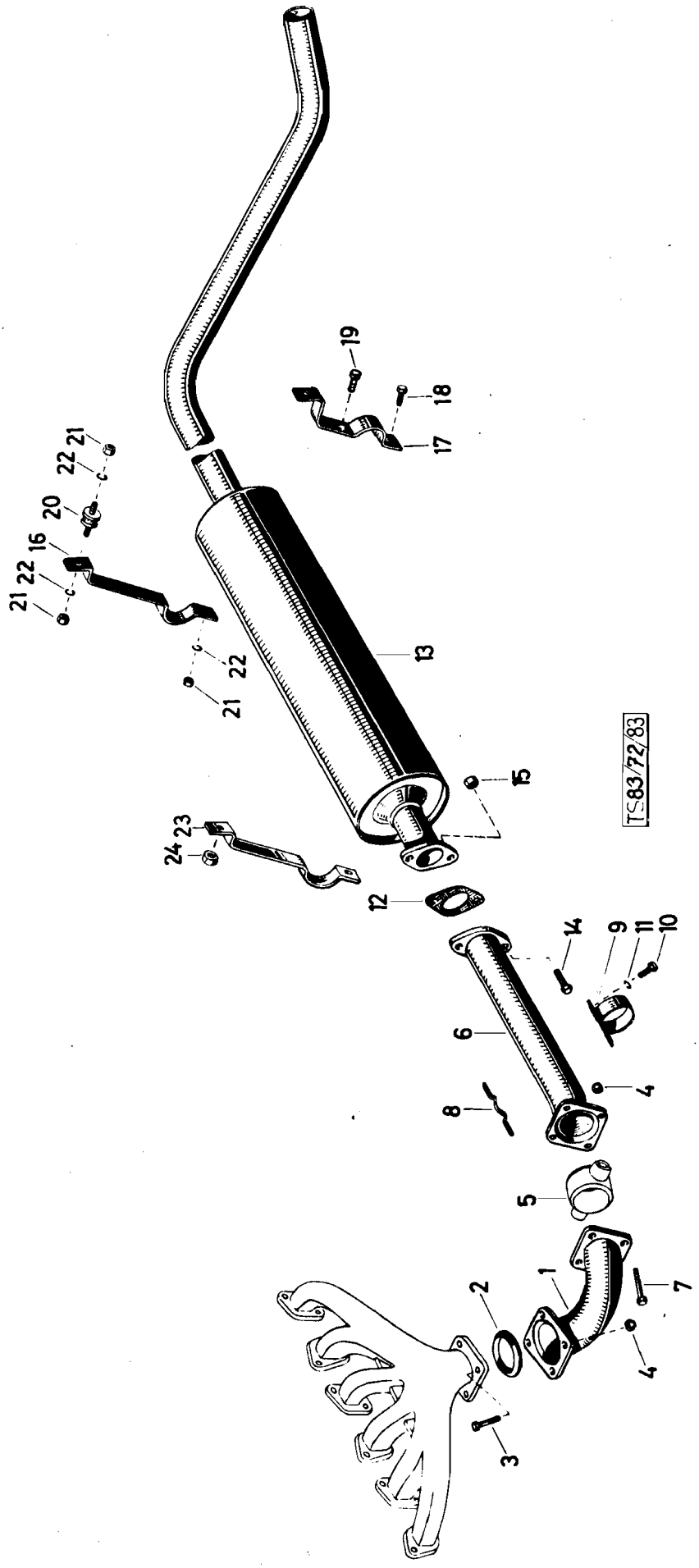
19
18
17
21
22
20
16
21
22
21
22
13
15
24
23
12
14
9
11
10
6
4
8
5
1
7
2
4
3
T-83/72/83

	Katalog Catalogue	Baugruppe Gr. d'ensemble	Textseite 297
	Nr. TS 83/72	Nr.	zu Bildseite 66
	STEYR A 680gl 3t 4x4 STEYR A 680g 3t 4x4	Auspuffleitung Tuyanterie d'échappement	Texte 297 pour Illustration 66

Fig.	ALN NSA	Art. Nr. des Fabrikanten No d'art. du fabricant	Gegenstand	Objet	Anz. Nb.
1		680 54 0085	Vordere Auspuffleitung	Tuyau d'échappement avant	1
2		680 54 0004	Dichtlinse	Lentille d'étancheite	1
3		900 03 80 0551	Schraube M10x55 DIN 931m8G, vzk.	Vis M10x55 DIN 931m8G, galv.	4
4		609f 11 0002	Thermag-Mutter	Ecrou-Thermag	8
5			Gehäuse z. Auspuffbremse (siehe Bild 16, Pos.9)	Boitier de frein sur l'échappement (voyez ill. 16, fig. 9)	-
6		680 54 0089	Auspuffleitung v. Auspuffbremse z. Auspufftopf	Tuyau d'échappement du frein au silencieux	1
7		900 03 80 0579	Schraube M10x85 DIN 931m8G vzk.	Vis M10x85 DIN 931m8G, galv.	4
8		680 54 0088	Schelle oben	Collier sup.	1
9		680 54 0087	Schelle unten	Collier inf.	1
10		900 03 80 2515	Schraube M10x20 DIN 933m8G vzk.	Vis M10x20 DIN 933m8G, galv.	2
11		900 03 93 1122	Federring B10 DIN 127 vzk.	Rondelle Grower B10 DIN 127 galv.	2
12		780 54 0017	Dichtung	Joint	1
13		680g 54 0003	Auspufftopf m. hinterem Auspuffrohr	Silencieux avec tuyau arriere	1
14		900 03 80 0619	Schraube M12x40 DIN 931m8G, vzk.	Vis M12x40 DIN 931m8G, galv.	2
15		190 21 0013	Sicherheitsmutter	Ecrou freiné	2
16		680g 54 0004	Oberer Bügel	Etrier superieur	1
17		680g 54 0005	Unterer Bügel	Etrier inf.	2
18		900 03 80 2523	Schraube M10x25 DIN 933m8G vzk.	Vis M10x25 DIN 933m8G, galv.	2
19		900 03 80 0516	Schraube M10x30 DIN 931m8G, vzk.	Vis M10x30 DIN 931m8G, galv.	2
20		880a 54 0083	Lager (Gummi-Metall)	Support (caoutchouc metal)	1
21		900 03 87 1305	Mutter M10 DIN 934m6S, vzk.	Ecrou M10 DIN 934m6S, vzk.	11
22		900 03 93 1122	Federring B10 DIN 127 vzk.	Rondelle Grower B10 DIN 127 galv.	12
23		680g 54 0015	Bügel	Etrier	1
24		900 03 87 0231	Mutter M10 DIN 439 vzk.	Ecrou M10 DIN 439 galv.	1

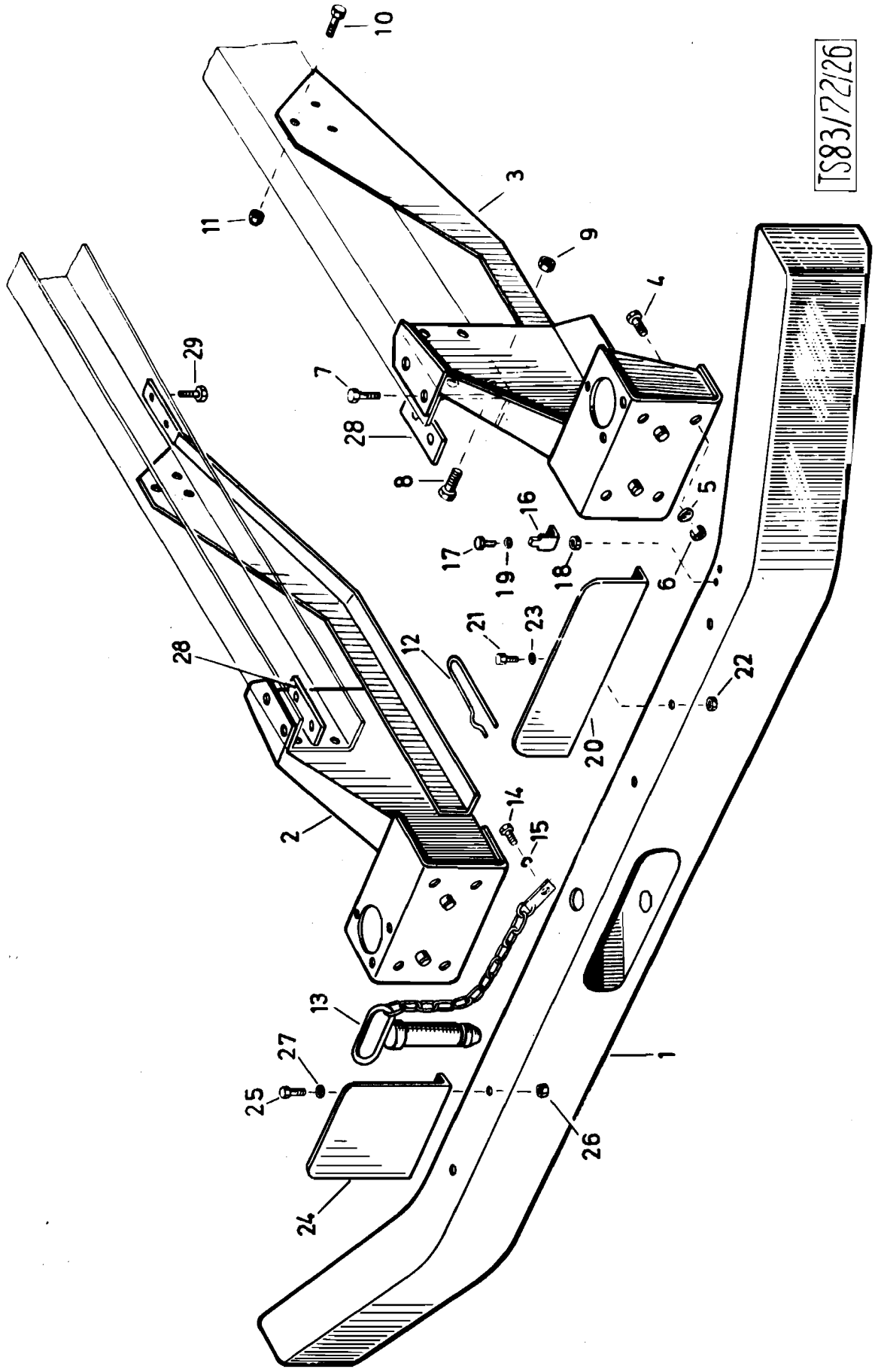
TS83/72/26
1
2
3
4
5
6
7
8
9
10
11
12
13
14
15
16
17
18
19
20
21
22
23
24
25
26
27
28
29

	Katalog Catalogue	Baugruppe Gr. d'ensemble	Textseite 299 zu Bildseite 67
	Nr. TS 83/72	Nr.	Texte 299 pour Illustration 67
	STEYR A 680gl 3t 4x4 STEYR A 680g 3t 4x4	Stoßbalken Pare-chocs	

Fig.	ALN NSA	Art. Nr. des Fabrikanten No d'art. du fabricant	Gegenstand	Objet	Anz. Nb.
1		680 93 0130	Stoßbalken vollst.	Pare-chocs compl.	1
2		680 93 0077	Stoßbalkenkonsole rechts (bei Funkwagen)	Console de pare-chocs droite (pour camion radio)	1
2		680 93 0169	Stoßbalkenkonsole rechts (bei Seilwindenwagen)	Console de pare-chocs gauche (pour camion av treuil)	1
3		680 93 0078	Stoßbalkenkonsole links	Console de pare-chocs gauche	1
4		900 03 80 3643	Schraube M12 DIN 1,5x35 DIN 961 vzk.	Ecrou M12x1,5x35 DIN 961 galv.	8
5		900 03 93 0282	Scheibe 13 DIN 125 vzk.	Rondelle 13 DIN 125 galv.	8
6		609b 03 0015	Sicherheitsmutter	Ecrou freiné	8
7		900 03 80 3631	Schraube M12x1,5x30 DIN 960m8G vzk.	Vis M12x1,5x30 DIN 960m8G galv.	4
8		900 03 80 3734	Schraube M14x1,5x35 DIN 961 vzk.	Vis M14x1,5x35 DIN 961 galv.	4
9		680 34 0026	Sicherheitsmutter	Ecrou freine	4
10		900 03 80 3633	Schraube M12x1,5x30 DIN 961 vzk.	Vis M12x1,5x30 DIN 961 galv.	6
11		609b 03 0015	Sicherheitsmutter	Ecrou freiné	2
12		680 93 0136	Spannfeder	Ressort de tension	1
13		680 93 0137	Vorsteckbolzen mit Kette und Lasche	Broche avec chaine et linguette	1
14		900 03 80 0317	Schraube M6x20 DIN 931m8G, vzk.	Vis M6x20 DIN 931m8G, galv.	1
15		900 03 93 1082	Federring B6 DIN 127 vzk.	Rondelle Grower B6 DIN 127 galv.	1
16		680g 93 0004	Stütze z. Tarnscheinwerfer	Support du projecteur d'obscrurcissement	1
17		900 03 80 2329	Schraube z. Stütze M6x18 DIN 933m8G, vzk.	Vis du support M6x18 DIN 933m8G galv.	2
18		900 03 87 1232	Mutter M6 DIN 934m6S, vzk.	Ecrou M6 DIN 934m6S, galv.	2
19		900 03 93 1082	Federring B6 DIN 127 vzk.	Rondelle Grower B6 DIN 127 galv	2
20		680 93 0141	Nummerntafelträger vorne (bis Fzg.1667	Porte plaque avant	1
20		680 93 0160	Nummerntafelträger vorne (ab Fzg.1668	Porte plaque avant	1
21		900 03 80 2307	Schraube M6x10 DIN 933m8G vzk.	Vis M6x10 DIN 933m8G, galv.	3
22		900 03 93 1232	Mutter M6 DIN 934m6S, vzk	Ecrou M6 DIN 934m6S, galv.	3
23		900 03 93 1082	Federring B6 DIN 127 vzk.	Rondelle Grower B6 DIN 127 galv.	3
24		680 93 0142	Truppenerkennungstafel vorne	Plaque avant d'identification de troupe	1
25		900 03 80 2307	Schraube M6x10 DIN 933m8G, vzk.	Vis M6x10 DIN 933m8G, galv.	2
26		900 03 93 1232	Mutter M6 DIN 934m6S vzk.	Ecrou M6 DIN 934m6S, galv.	2
27		900 03 93 1082	Federring B6 DIN 127 vzk.	Rondelle Grower B6 DIN 127 galv.	2
28		680 93 0161	Gewindeplatte	Plaque	2
29		900 03 86 1171	Schraube BM10x25	Vis BM 10x25	4

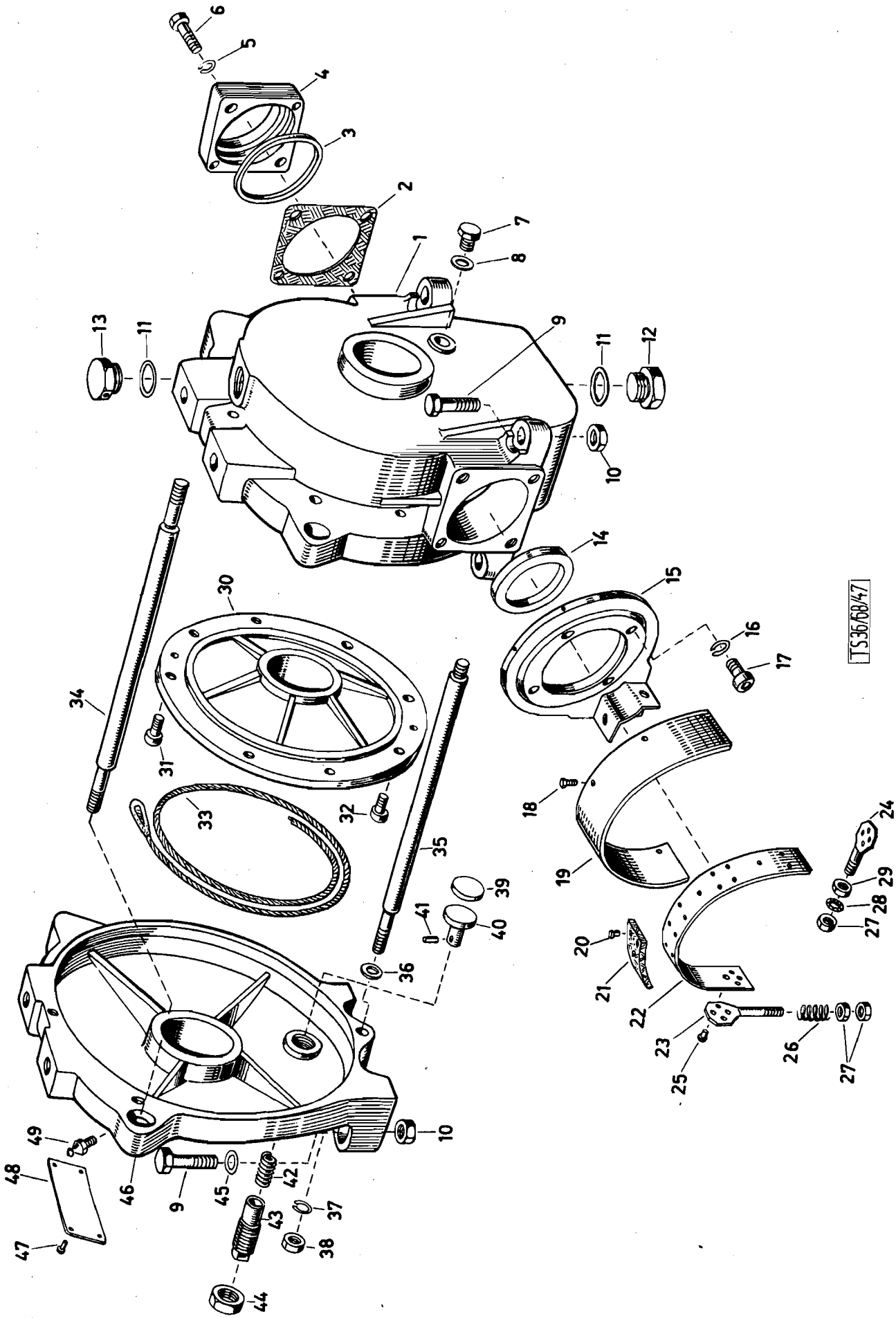
TS36/68/47

Katalog Catalogue	Baugruppe Gr. d'ensemble	Textseite 301 zu Bildseite 68
Nr. TS 83/72	Nr.	Texte 301 pour Illustration 68
STEYR A 680gl 3t 4x4 STEYR A 680g 3t 4x4	Seilwindengehäuse Carter de treuil	

Fig.	ALN NSA	Art. Nr. des Fabrikanten No d'art. du fabricant	Gegenstand	Objet	Anz. Nb.
-		680 g 97 0092	Seilwinde HEROS kompl. 893 45 800 (A 680g)	Treuil HEROS compl. 893 45 800 A 680g	1
-		680 97 0049	Seilwinde HEROS kompl. 893 512 00 (A 680gl)	Treuil HEROS compl. 893 512 00 A 680gl	1
		Best. Nr. HEROS			
1		893 458 01	Gehäuse	Carter	1
2		89 300 25	Dichtung	Joint	1
3		-	Radialdichtring 75x55x12 DIN 6503	Bague d'étancheite	1
4		89 300 120	Gehäusedeckel klein	Petit couvercle	1
5		900 03 93 1162	Federring A14 DIN 127	Rondelle Grower A14 DIN 127	4
6		900 03 80 0721	SK-Schraube M14x45 DIN 931-8G	Vis M14x45 DIN 931-8G	4
7		900 03 96 2025	Verschlußschraube M14x1, 5 SK 22x 22 DIN 7604	Bouchon de fermeture M14x1, 5 SK 22x22 DIN 7604	1
		-	Eisenasbesring (14, 2x20x2)WN A8-b	Rondelle amiante armé (14, 2x20x 2) WN A8-b	1
9		900 03 80 3844	SK-Schraube M16x1, 5x60 DIN 960m8G	Vis M16x1, 5x60 DIN 960m8G, galv.	4
9A		900 03 80 3843	SK-Schraube M16x1, 5x65 DIN 960 8.8	Vis M16x1, 5x65 DIN 960-8.8	2
10		900 03 88 8624	SK-Mutter M16x1, 5 DIN 982-6G zn selbstsichernd	Ecrou M16x1, 5 DIN 982-6G zn	6
11		-	Eisenasbesring (30x38x25) WN A8-a	Rondelle amiante armé (30x38x2,5) WN A8-a	
12		900 03 96 2051	Verschlußschraube SK 41x27 DIN 7604	Bouchon de fermeture SK 41x27 DIN 7604	1
13		89 600 65	Verschlußschraube kompl.	Bouchon de fermeture compl.	1
14		-	Radialdichtring 70x90x12 DIN 6503	Bague d'étancheite	1
15		893 300 52	Bremsgehäuse	Carter de frein	1
16		-	Federring 14 DIN 7980	Rondelle élastique 14 DIN 7980	4
17		-	Zyl. Schr. m. Innen-SK M14x25 DIN 6912-8G	Vis cylindrique avec 6pans int. M14x25 DIN 6912-8G	4
18		-	SK-Schraube M6x10 DIN 931-4D	Vis M6x10 DIN 931-4D	5
19		803 300 53	Schutzring	Anneau de protection	1
-		721 2501 83	Bremsband kompl. (Pos. 20-25)	Bande de frein compl. (fig-20-25)	1
20		-	Hohlniete 6x10x7 DIN 7331	Rivet creux 6x10x7 DIN 7331	20
21		781 250 83 II	Bremsbelag	Garniture de frein	4

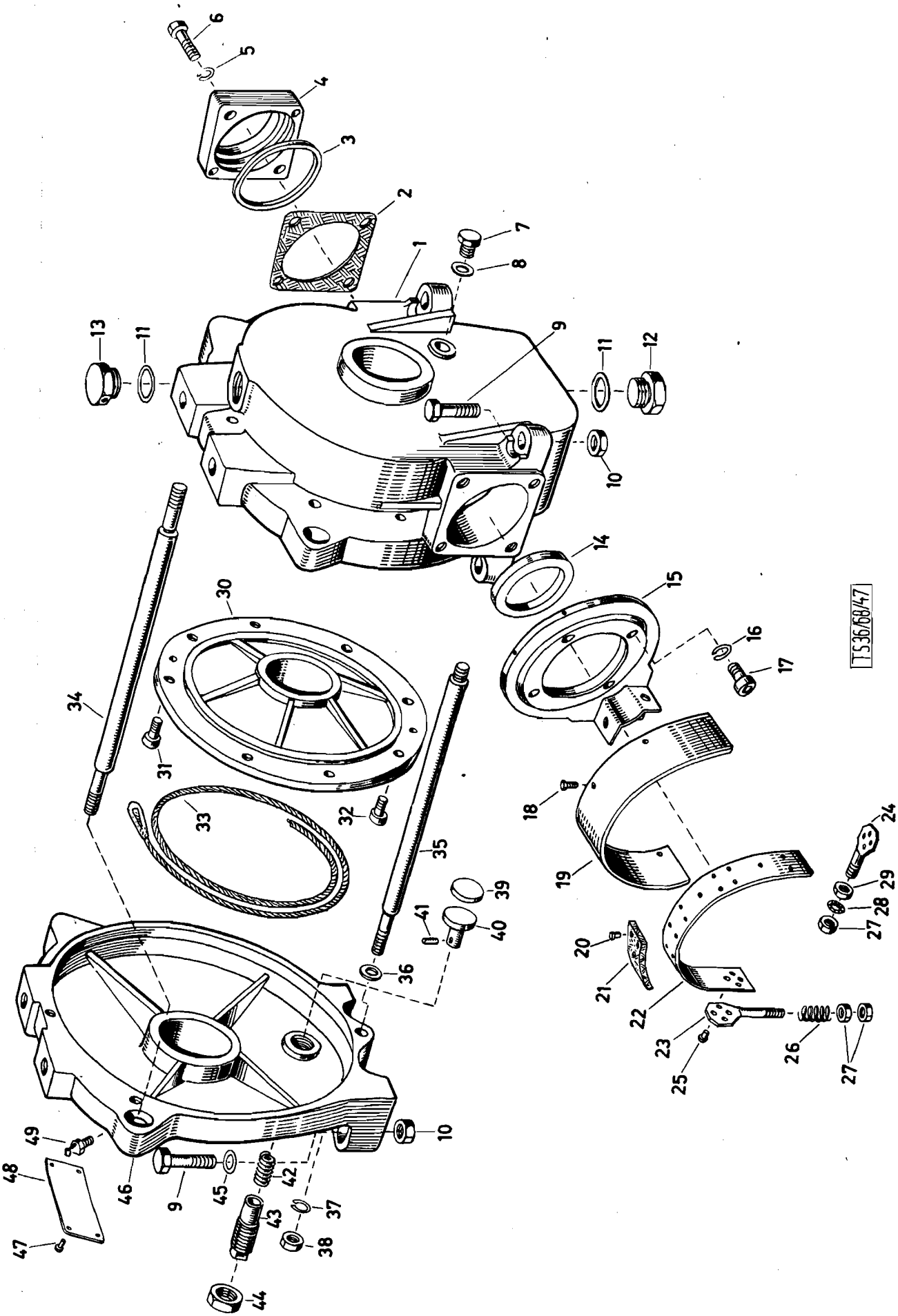
TS36/68/47

Katalog Catalogue	Baugruppe Gr. d'ensemble	Textseite 303
Nr. TS 83/72	Nr.	zu Bildseite 68
STEYR A680g1 3t 4x4 STEYR A 680g 3t 4x4	Seilwindengehäuse Carter de treuil	Texte 303 pour Illustration 68

Fig.	ALN NSA	Art. Nr. des Fabrikanten No d'art. du fabricant	Gegenstand	Objet	Anz. Nb.
22		721 250 83 1	Bremsband	Bande de frein	1
23		721 250 83 III	Spannschraube lang	Vis de serrage long	1
24		721 250 83 IV	Spannschraube kurz	Vis de serrage court	1
25		-	Halbrundniete 6x15 DIN 660	Rivet à tête ronde	8
26		982 301 18	Druckfeder	Ressort de pression	1
27		900 03 87 1510	Flache SK-Mutter M10 DIN 936-4D vzk	Ecrou plat M10 DIN 936-4D galv.	3
28		900 03 93 5419	Federnde Zahnscheibe A10, 5 DIN 6797	Rondelle eventail A10, 5 DIN 6797	1
29		900 03 87 1305	SK-Mutter M10 DIN 934 - 4D	Ecrou M10 DIN 934-4D	1
30		81 500 09	Gehäusedeckel groß	Couvercle, grand	1
31		-	Zyl. Schr. m. Innen-SK M10x20 DIN 6912-8G	Vis cylindrique à 6pans int. M10x20 DIN 6912-8G	5
32		-	Zyl. Schr. m. Innen SK M10x15 DIN 6912-8G	Vis cylindrique à 6pans int. M10x15 DIN 6912-8G	5
33		680g 97 0094	Seil z. Seilwinde x)	Câble de treuil x)	1
34		893 451 23	Distanzschraube	Vis entretoise	1
35		893 451 22	Distanzschraube	Vis entretoise	1
36		89 300 24	Beilagscheibe 0, 25 mm	Rondelle 0, 25 mm	B
36		89 300 24	Beilagscheibe 0, 50 mm	Rondelle 0, 50 mm	B
36		89 300 24	Beilagscheibe 1, 0 mm	Rondelle 1, 0 mm	B
37		900 03 93 1182	Federring A16 DIN 127	Rondelle Grower A16 DIN 127	3
38		-	Hutmutter M16 DIN 917-5S	Ecrou chapeau M16 DIN 917-5S	3
39		892 600 88 III	Bremsbelag	Garniture de frein	1
40		89 301 27	Schlappseilbremse kompl.	Frein de câble détendue compl.	1
41		-	Paßkerbstift 6x16 DIN 1472-6S	Cheville de centrage à entaille	1
42		892 301 18	Druckfeder	Ressort de pression	1
43		892 301136	Federhülse	Fourreau de ressort	1
44		900 03 87 1577	SK-Mutter M24x1, 5 DIN 936-5D	Ecrou M24x1, 5 DIN 936-5D	1
45		900 03 93 0301	Scheibe A17 DIN 125 vzk.	Rondelle 17 DIN 125 galv.	4
46		893 458 02	Schild	Plaquette	1
47		-	Halbrundkerbnagel 3x8 DIN 1476-4D	Clou à tête demi ronde et entaille	4
48		-	Typenschild 2x48x100	Plaquette de type 2x48x100	1
49		-	Kegelwulstschmierkopf A8 DIN 71412	Graisseur A8 DIN 71412	1

x) wird von GRD beigestellt — livre par GRD

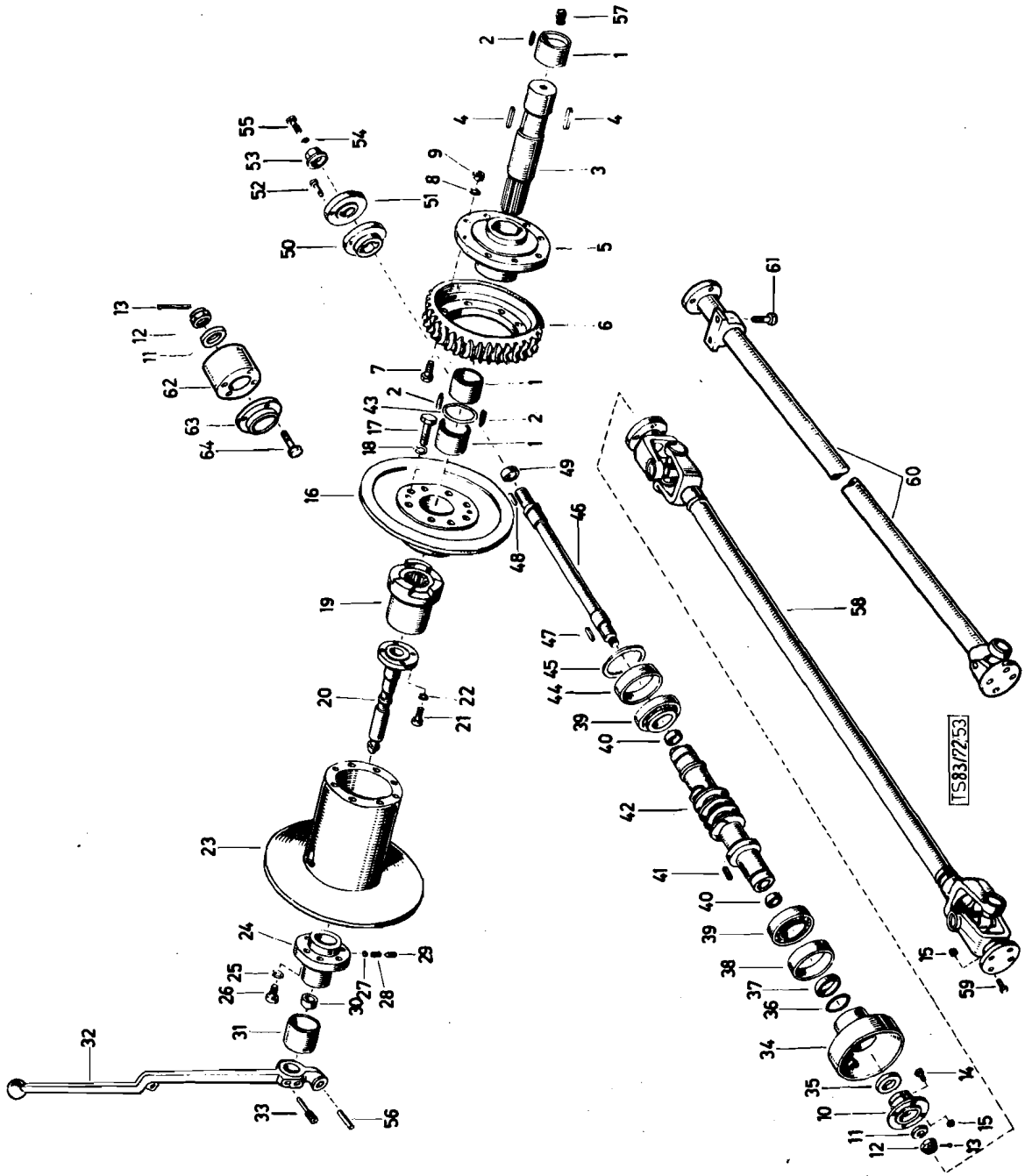
TS83/7253

Katalog Catalogue	Baugruppe Gr. d'ensemble	Textseite 305
Nr. TS 83/72	Nr.	zu Bildseite 69
STEYR A 680gl 3t 4x4 STEYR A 680g 3t 4x4	Seilwindenantrieb Commande de treuil	Texte 305 pour Illustration 69

Fig.	ALN NSA	Art. Nr. des Fabrikanten No d'art. du fabricant	Gegenstand	Objet	Anz. Nb.
		Bestell-Nr.			
1		89 300 10	Lagerbüchse	Douille de logement	3
2		-	Gewindestift M6x18 DIN 551-5S	Cheville filetée M6x18 DIN 551-5S	6
3		89 301 26	Hauptwelle	Arbre principal	1
4		-	Paßfeder 18x11x55 DIN 6885	Clavette 18x11x55 DIN 6885	2
5		893 001 15	Schneckenradflansch	Flasque de couronne	1
6		893 001 14	Schneckenrad	Couronne de vis sans fin	1
7		900 03 80 0619 x	SK-Schraube M12x40 DIN 931-8G	Ecrou M12x40 DIN 931-8G	8
8		900 03 93 1142 x	Federring B12 DIN 127 vzk.	Rondelle Grower B12 DIN 127 galv.	8
9		900 03 87 1319 x	SK-Mutter M12 DIN 934-5S	Ecrou M12 DIN 934-5S, galv.	8
10		893 458 11	Antriebsflansch	Flasque d'entrainement	1
11		893 00 17	Scheibe	Rondelle	1
12		900 03 87 2345 x	Kronenmutter flach M16x1, 5 DIN 937-5S (2 Stk. bei A680gl)	Ecrou crenele M16x1, 5 DIN 937-5S, vzk.	1
13		900 03 92 0337 x	Splint 4x30 DIN 94 vzk.	Goupille fendue 4x30 DIN 94 galv.	1
14		900 03 83 2431 x	SK-Schraube M8x30 DIN 601 vzk.	Ecrou M8x30 DIN 601 galv.	4
15		900 03 88 8610 x	SK-Mutter selbstsichernd M8 DIN 982-6G zn	Ecrou freine M8 DIN 982-6G zn	8)12)
16		893 021 04	Trommelflansch	Flasque de tambour	1
17		900 03 80 0737 x	SK-Schraube M14x60 DIN 931-8G vzk.	Ecrou M14x80 DIN 931-8G galv.	8
18		900 03 93 1162 x	Federring B14 DIN 127	Rondelle Grower B14DIN 127	8
19		893 02 06	Klauenkupplung	Manchon d'accouplement	1
20		893 458 32	Schaltwelle	Arbre d'accouplement	1
21		-	Zyl.Schraube m.Innensechskant M8x25 DIN 931-8G, vzk.	Vis cylindrique à 6pans int. M8x25 DIN 931-8G, galv	4
22		900 03 93 1102 x	Federring B8 DIN 127 vzk.	Rondelle Grower B8 DIN 127 galv.	4
23		893 4511 03	Seiltrommel	Tambour de frein	1
24		893 3012 33	Trommelzapfen	Cheville de tambour	1
25		-	Federring 12 DIN 7980	Rondelle elastique 12 DIN 7980	6
26		-	Zyl.Schr.m.Innen SK M12x25 DIN 6912-8G	Vis cylindrique à 6pans int. M12x25 DIN 6912-8G	6

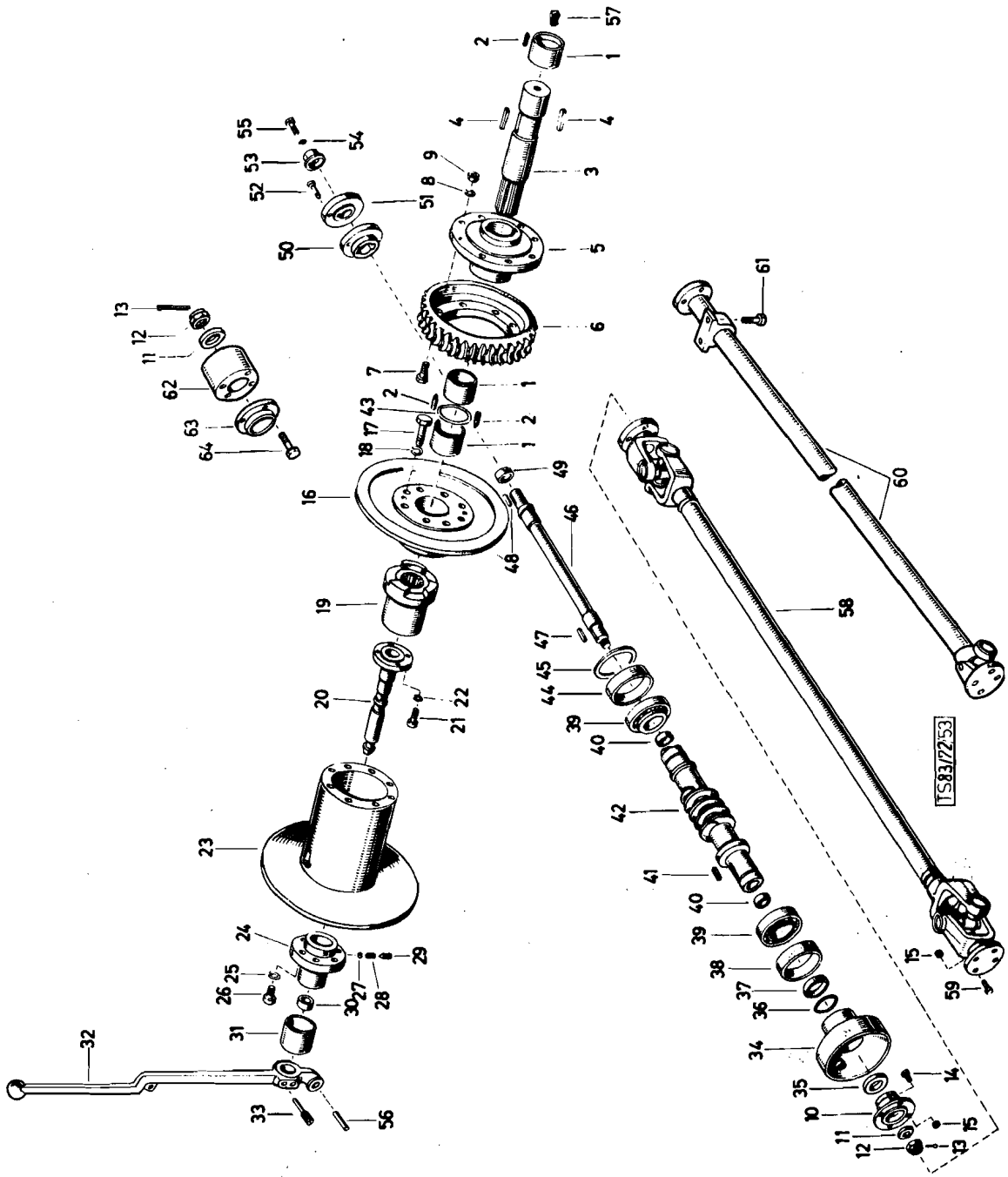
TS83/7253

Katalog Catalogue	Baugruppe Gr. d'ensemble	Textseite 307
Nr. TS 83/72	Nr.	zu Bildseite 69
STEYR A 680gl 3t 4x4 STEYR A 680g 3t 4x4	Seilwindenantrieb Commande de treuil	Texte 307 pour Illustration 69

Fig.	ALN NSA	Art. Nr. des Fabrikanten No d'art. du fabricant	Gegenstand	Objet	Anz. Nb.
27		-	Stahlkugel 8, 5 ∅ DIN 5401	Bille d'acier 8, 5 ∅ DIN 5401	
28		892 301 12	Druckfeder	Ressort de pression	1
29		-	Gewindestift M10x25 DIN 553-5S	Cheville filetée M10x25 DIN 553-5S	1
30		89 301 35	Büchse	Douille	1
31		89 301 34	Laufbüchse	Douille de glissement	1
32		893 458 28	Kupplungshebel	Levier d'embrayage	1
33		893 458 28-1	Gewindebolzen (rund 10x75 DIN 1013)	Axe fileté (rond 10x75 DIN 1013)	2
34		893 504 49	Bremstrommel	Tambour de frein	1
35		893 300 50	Distanzscheibe	Rondelle entretoise	1
36		-	O-Ring R 55-4	Joint torique R 55-4	1
37		893 500 60	Distanzring	Anneau entretoise	1
38		893 504 51	Distanzbüchse	Bague entretoise	1
39		-	Kegelrollenlager 30211 DIN 720	Roulement à rouleaux coniques	2
40		89 400 08	Büchse	Douille	2
41		-	Paßfeder 14x6x25 DIN 6885	Clavette 14x6x25 DIN 6885	1
42		893 300 13	Schneckenrolle	Vis sans fin	1
43		89 302 29	Zwischenring	Rondelle intermediaire	1
44		893 504 50	Distanzbüchse	Douille entretoise	1
45		893 504 52a	Ausgleichscheibe 0, 2 mm	Rondelle de réglage 0, 2 mm	B
45		893 504 52b	Ausgleichscheibe 0, 5 mm	Rondelle de réglage 0, 5 mm	B
46		893 456 07	Antriebswelle A 680g	Arbre d'enatrainement	1
46		893 512 07	Antriebswelle A 680gl	Arbre d'entrainement	1
47		-	Paßfeder 8x7x28 DIN 6885	Clavette A8x7x28 DIN 6885	1
48		892 800 104	Paßfeder 8x5x29	Clavette 8x5x29	1
49		893 456 05-1	Büchse A 680g	Douille A 680g	1
50		893 458 05	Kupplungsscheibe	Disque d'embrayage	1
51		892 609 101	Scherflansch A 680g	Flasque de cisaillement	1
52		680g 86 0003	Scherschraube (6Stk. Reserve) 892 457 99	Vis de cisaillement 892 457 99	1(6)
53		892 801 102	Mitnehmerscheibe	Disque d'entrainement	1
54		-	Federring A8 DIN 7480	Rondelle elastique A8 DIN 7480	1

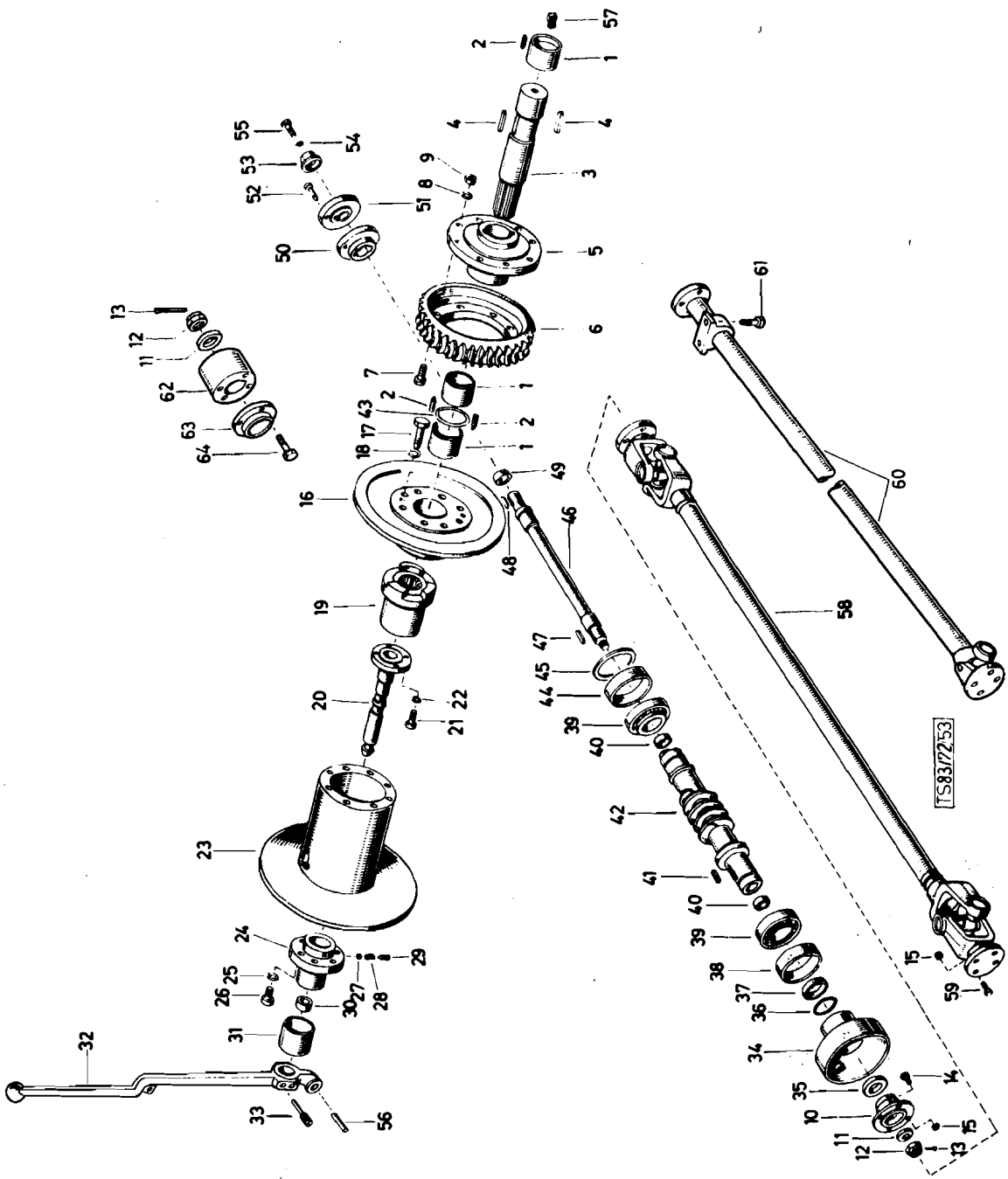
TS83/7253

Katalog Catalogue	Baugruppe Gr. d'ensemble	Textseite 309 zu Bildseite 69
Nr. TS 83/72	Nr.	Texte 309 pour Illustration 69
STEYR 680gl 8t 4x4 STEYR 680g 3t 4x4	Seilwindenantrieb Commande de treuil	

Fig.	ALN NSA	Art. Nr. des Fabrikanten No d'art. du fabricant	Gegenstand	Objet	Anz Nb
55		-	Zyl.Schr.m.Innen-SK M8x30 DIN 6912-8G (A680g)	Vis cylindrique à 6 pans int. M8x30 DIN 6912-8G (A680g)	1
56		-	Leichtspannstift I 18x60 DIN 1481	Cheville de serrage léger I 18x60 DIN 1481	1
57		-	Kegelwulstschmierkopf A10x1 DIN 71412	Graisseur A10x1 DIN 71412	1
58		680g 97 0093	Gelenkwelle vollst. GWB Essen 0 187 00 01 79 514/2 Lz=1420 (A680g)	Arbre de transmission à joint de Cardan compl. GWB Essen 0 187 00 01 79 514/2 Lz=1420	1
58		680 97 0045	Gelenkwelle vollst. (A680gl)	Arbre de transmission à joint de cardan compl. (A680gl)	1
-		580 97 0701	Zapfenkreuzgarnitur	Croisillon compl.	2
-		580 97 0702	Sich.Ring	Circlip	8
59		900 03 80 2424	SK-Schraube M8x25 DIN 933m8G,vzk	Vis M8x25 DIN 933m8G, galv.	4 (8)
60		680 97 0046	Zwischenwelle mit Lager (A680gl)	Arbre avec palier (A680gl)	1
61		900 03 80 3626	Schraube M12x1,5x25 DIN 961 (A680gl)	Vis M12x1,5x25 DIN 961 (A680gl)	1
62		-	Kugelratsche Walterscheid V 1570.65,5	Cliquet pour percer Walterscheid V 1570.65,5	1

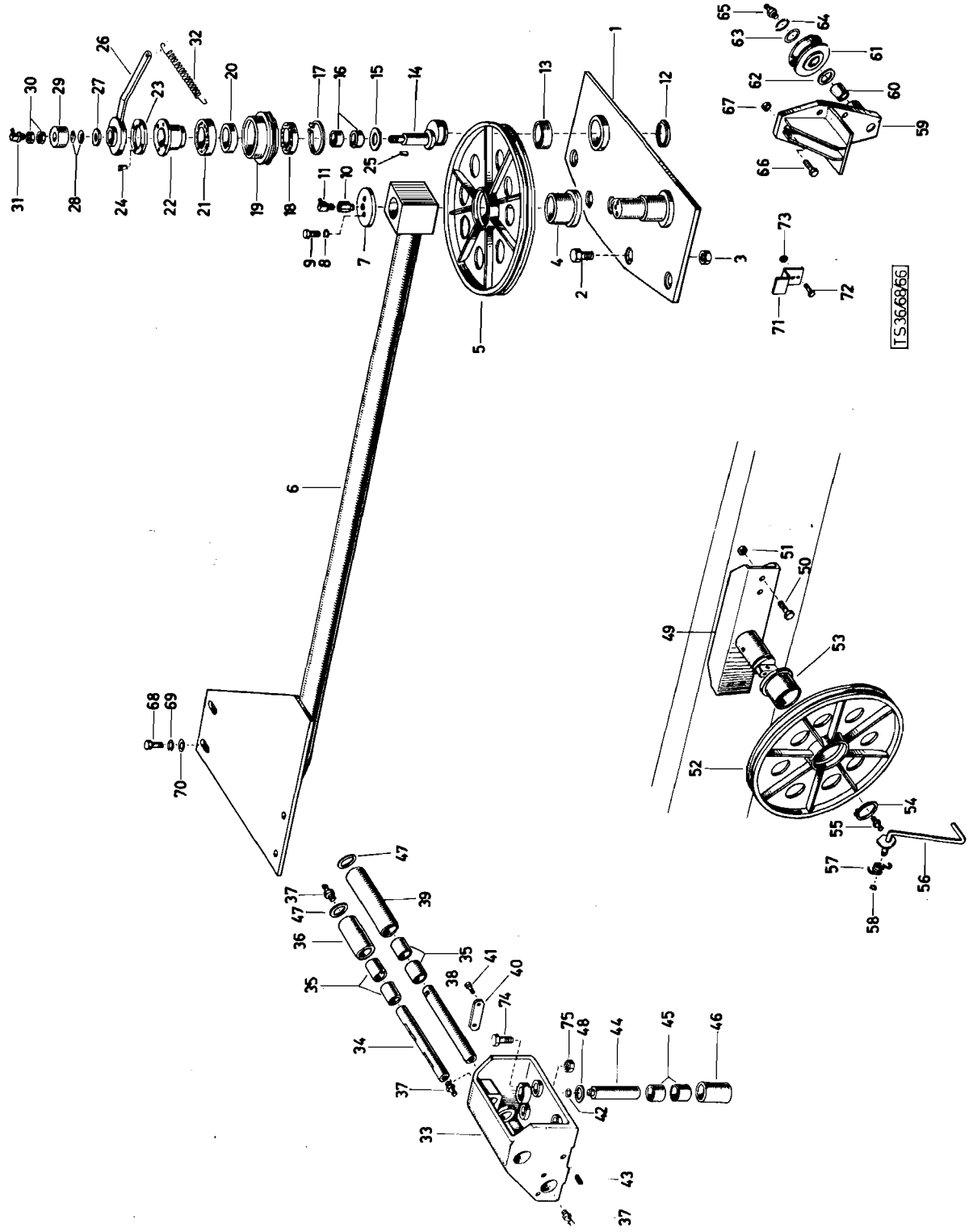
TS3668856

Katalog Catalogue	Baugruppe Gr. d'ensemble	Textseite 311
Nr. TS 83/72	Nr.	zu Bildseite 70
STEYR A 680g1 3t 4x4 STEYR A 680g 3t 4x4	Seilführung Guide de câble	Texte 3 1pour Illustration 70

Fig.	ALN NSA	Art. Nr. des Fabrikanten No d'art. du fabricant	Gegenstand	Objet	Anz. Nb.
-		680g 97 0095 Bestell-Nr.	Anpreßrolle kompl. 893 458 60	Roue tendeur compl. 893 458 60	1
1		893 458 32	Anbauplatte geschw.	Plaque support soudé	1
2		900 03 80 3828	SK-Schraube M16x1, 5x35 DIN 961m8G vzk.	Vis M16x1, 5x35 DIN 961m8G galv.	5
3		900 03 88 8624	SK-Mutter selbstsichernd M16x1, 5 DIN 982-6G zn	Ecrou freiné M16x1, 5 DIN 982-6G zb	5
4		893 609 34	Büchse	Douille	1
5		680g 97 0049	Seilrolle 893 458 61	Roue de câble 893 458 61	1
6		680g 97 0096	Seilwindenabstützung kompl. A 680g	Tendeur de câble compl. A680g	1
6		680 97 0048	Seilwindenabstützung kompl. A 680gl	Tendeur de câble compl. A680gl	1
7		892 609 35	Deckplatte	Disque de recouvrement	1
8		900 03 93 1122	Federring A10 DIN 127	Rondelle Grower A10 DIN 127	2
9		-	SK-Schraube M10x25 DIN 601-4D	Vis M10x25 DIN 601-4D	2
10		892 609 105	Schmiernippelverlängerung	Allonge de graisseur	1
11		-	Schmiernippel C8 DIN 71412	Graisseur C8 DIN 71412	1
12		900 03 93 3451	Seeger-Sicherungsring A60x2 DIN 471	Circlip A60x2 DIN 471	1
13		892 609 73	Laufbüchse	Douille de glissement	1
14		892 609 62	Exzenter	Excentrique	1
15		892 609 74	Anlaufscheibe	Rondelle d'appui	1
16		1900 301 478	Laufbüchse Bosch 32x40x18	Douille de glissement Bosch 32x 40x18	2
17		900 03 93 4400	Seegerring 180x2, 5 DIN 472	Circlip 180x2, 5 DIN 472	1
18		-	Kugellager 16010 DIN 625	Roulment à billes 16010 DIN 625	1
19		892 609 60	Anpreßrolle	Roue tendeur	1
20		-	Borg-Warner-Freilauf BW 167	Roue libre Borg BW 167	1
21		-	Kugellager 16011 DIN625	Roulement à billes 16011 DIN 625	1
22		892 609 61	Lagerflansch	Flasque de logement	1
23		892 609 72	Bremsbelag	Garniture de frein	1
24		-	Hohlniet B5x0, 7x8 DIN 7340	Rivet creux B5x0, 7x8 DIN 7340	4
25		892 609 66	Paßfeder A10x8x18	Clavette A10x8x18	1
26		892 609 63	Druckplatte m. Federhebel(892 609 67)	Plaquette de pression avec levier ressort (892 609 67)	1

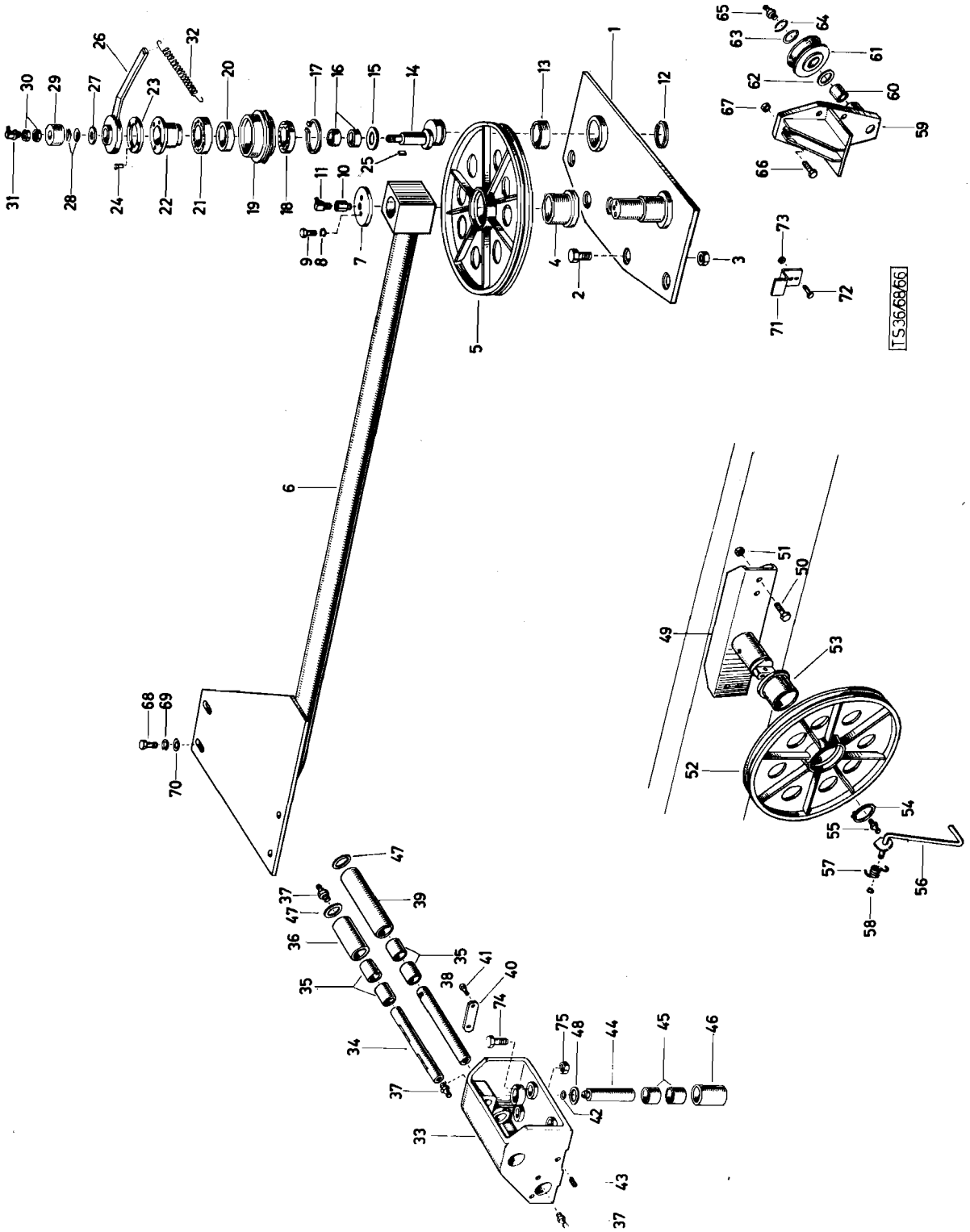
TS36866

Katalog Catalogue	Baugruppe Gr. d'ensemble	Textseite 313
Nr. TS 83/72	Nr.	zu Bildseite 70
STEYR A 680gl 3t 4x4 STEYR A 680g 3t 4x4	Seilführung Guide de câble	Texte 313 pour Illustration 70

Fig.	ALN NSA	Art. Nr. des Fabrikanten No d'art. du fabricant	Gegenstand	Objet	Anz. Nb.
27		892 609 65	Deckscheibe	Rondelle	1
28		-	Tellerfeder 31, 5x16x3x1, 25	Cuvette de ressort 31, 5x16x3x1, 25	9
29		892 609 64	Federhut	Chapeau de ressort	1
30		900 03 87 1335	SK-Mutter M16 DIN 934-4D	Ecrou M16 DIN 934-4D	2
31		-	Schmiernippel C10 DIN 71412	Graisseur C10 DIN 71412	1
32		WN A 3-e	Zugfeder 180x18x2, 5	Ressort tendeur 180x18, x2, 5	1
-		680g 97 0097	Seilführung kompl. (892 609 20)	Guide de câble compl. (892 609 20)	2
33		892 609 21	Gehäuse	Carter	2
34		892 609 27	Bolzen	Axe	2
35		1924 201 620	Büchse 30x40x45 (Bosch)	Douille 30x40x45 (Bosch)	8
36		892 609 23	Rolle	Rouleau	2
37		-	Kegelwulstschmierkopf A10 DIN 71412	Graisseur A10 DIN 71412	6
38		892 609 24	Bolzen	Axe	2
39		892 609 22	Rolle	Rouleau	2
40		892 609 28	Achshalter	Frein d'axe	2
41		900 03 80 2411	SK-Schraube M8x15 DIN 933-8G	Vis M8x15 DIN 933-8G	4
42		-	O-Ring 12x1, 5	Joint torique 12x1, 5	4
43		-	Gewindestift AM10x20 DIN 914	Cheville filetée AM10x20 DIN914	4
44		892 609 52	Bolzen	Axe	4
45		1900 301 475	Büchse 30x38x32 (Bosch)	Douille 30x38x32 (Bosch)	8
46		892 609 25	Rolle	Rouleau	4
47		893 458 129b	Beilagscheibe 1mm	Rondelle 1 mm	8
48		893 458 129a	Beilagscheibe 2mm	Rondelle 2 mm	8
49		680g 97 0057	Lagerbolzen z. Seilrolle vollst. (893 458 63)	Axe support pour roue de câble (893 458 63) comp.	1
50		900 03 80 3643	SK-Schraube M12x1, 5x35 DIN 961 vzk	Vis M12x1, 5x35 DIN 961 gal. v	4
51		900 03 88 8619	SK-Mutter selbstsichernd M12x1, 5 DIN 982-6G zn	Ecrou freiné M12x1, 5 DIN 982-6G zn	4
52		680g 97 0050	Seilrolle (893 458 64)	Roue de câble (893 458 64)	1
53		680g 97 0077	Büchse)892 698 34)	Douille (892 698 34)	1
54		900 03 93 3451	Sicherungsring 60x2 DIN 471	Circlip 60x2 DIN 471	1

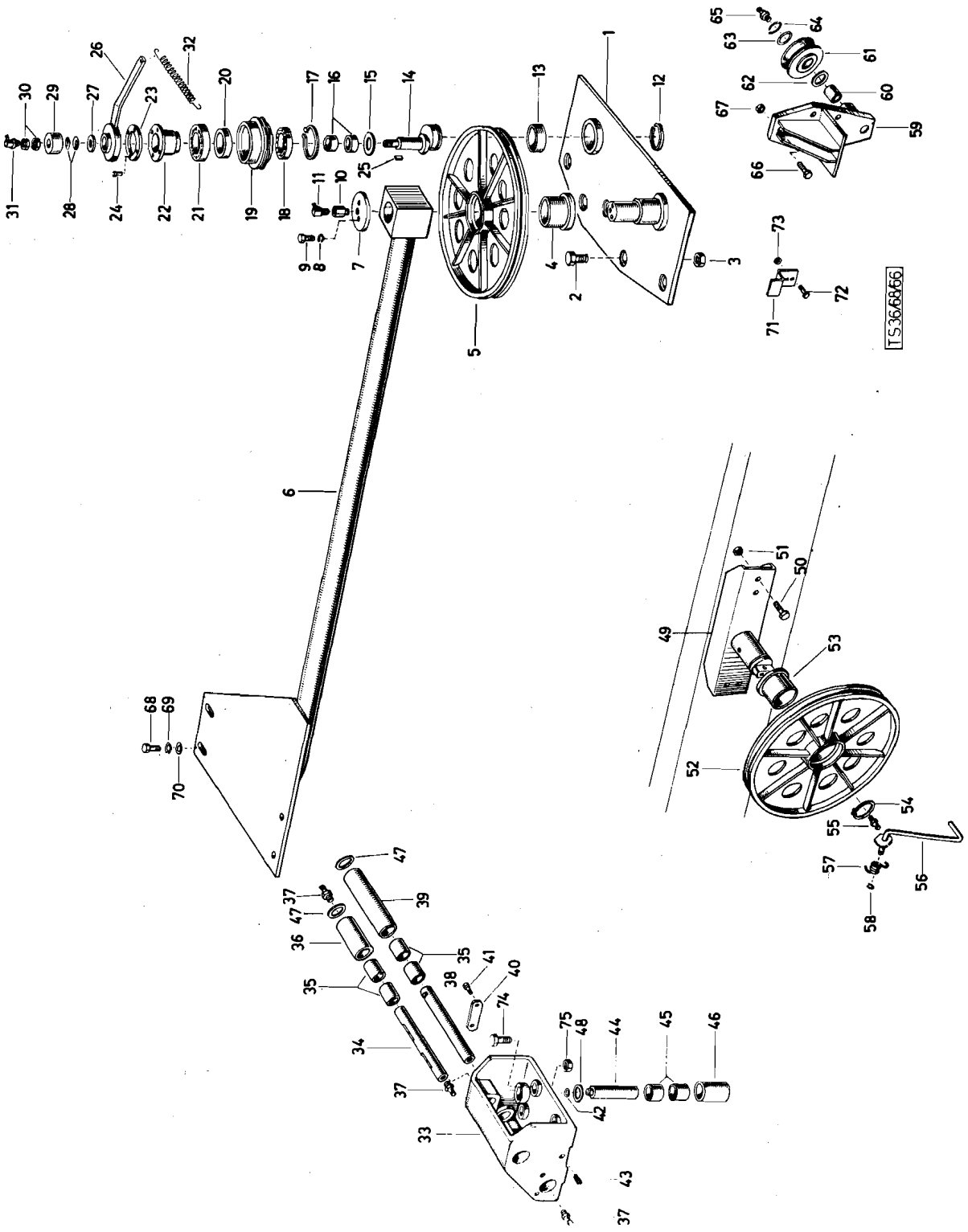
TS36/6866

	Katalog Catalogue	Baugruppe Gr. d'ensemble	Textseite 315
	Nr. TS 83/72	Nr.	zu Bildseite 70
	STEYR A 680gl 3t 4x4 STEYR A 680g 3t 4x4	Anpreßrolle u. Seilführung Guide de cable	Texte 315 pour Illustration 70

Fig.	ALN NSA	Art. Nr. des Fabrikanten No d'art. du fabricant	Gegenstand	Objet	Anz. Nb.
55		900 03 96 3124	Kegelwulstschmierkipf AM10x1 DIN 71412	Graisseur AM10x1 DIN 71412	1
56		680g 97 0061	Sicherungsbügel vollst. (893 458 65)	Etrier protecteur com pl. (893 458 65	1
57		680g 97 0060	Feder (893 458 68)	Ressort (893 458 68)	1
58		900 03 93 3046	Sicherungsring 10x1 DIN 471	Circlip 10x1 DIN 471	1
59		680g 97 0083	Konsole vollst. (893 458 66) (nur bei Seilwinde)	Console compl. (893 458 66) (seulement quand treuil)	1
60		680g 97 0090	Büchse (893 458 68)	Douille (893 458 68)	1
61		680g 97 0089	Seilrolle (893 458 67)	Roue de câble (893 458 67)	1
62		680g 97 0101	Axialscheibe	Rondelle axiale	1
63		900 03 93 5031	Scheibe 30 DIN 1440 vzk.	Rondelle 30 DIN 1440 galv.	1
64		900 03 93 3200	Sicherungsring A30x1, 5 DIN 471	Circlip A30x1, 5 DIN 471	1
65		900 03 96 2124	Kegelschmiernippel AM10x1 DIN 71412	Graisseur AM10x1 DIN 71412	1
66		900 03 80 0529	SK-Schraube M10x40 DIN 931m8Gvzk (nur bei Seilwinde)	Vis M10x40 DIN 931m8G, galv. (seulement quand treuil)	3
67		900 03 88 8614	SK-Mutter selbstsichernd M10 DIN (982-6G (nur bei Seilwinde)	Ecrou freiné M10 DIN 982-6G zn (seulement quand treuil)	3
68		900 03 80 2727	SK-Schraube M14x35 DIN 933 vzk.	Vis M14x35 DIN 933 galv.	4
69		900 03 93 1162	Federring B14 DIN 127 vzk.	Rondelle Grower B14 DIN 127 galv.	4
70		900 03 93 0291	Scheibe 15 DIN 125 St vzk.	Rondelle 15 DIN 125 St galv.	2
71		680g 97 0064	Sicherungsblech (893 458 69)	Tôle d'arrêt (893 458 69)	1
72		900 03 80 2527	SK-Schraube M10x30 DIN 933m8Gvzk	Vis M10x20 DIN 933m8G galv.	1
73		900 03 88 8614	SK-Mutter selbstsichernd M10 DIN 982- 6G zn	Ecrou freiné M10 DIN 982-6G zn	1
74		900 03 80 3747	SK-Schraube M14x1, 5x45 DIN 961 m8G, vzk.	Vis M14x1, 5x45 DIN 961m8G galv.	10
75		900 03 88 8622	SK-Mutter selbstsichernd M14x1, 5 DIN 982 6G zn	Ecrou freiné M14x1, 5 DIN 982-6G zn	10

Aufbau - Carrosserie

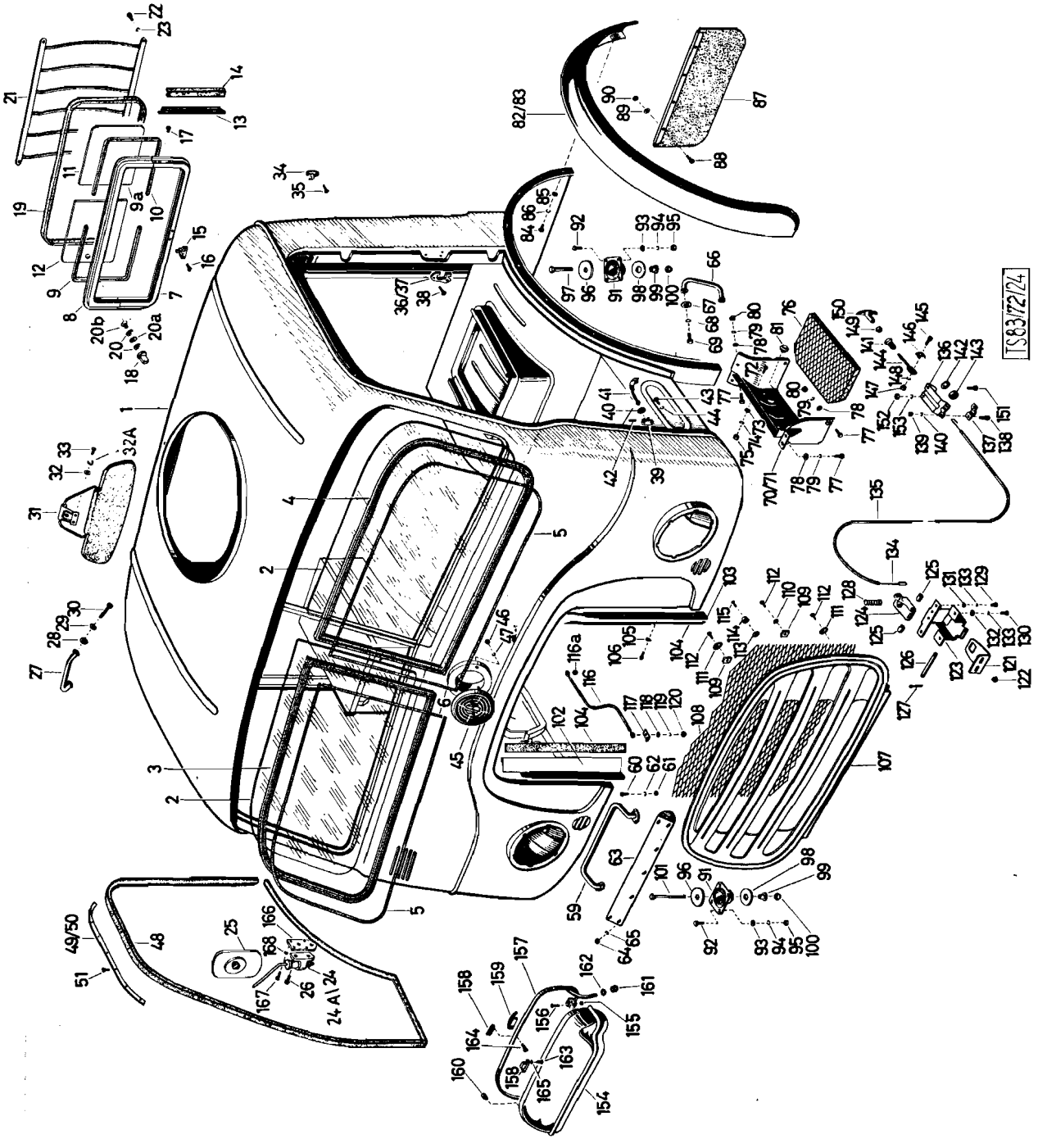
TS83/72/24

Katalog Catalogue	Baugruppe Gr. d'ensemble	Textseite 319
Nr. TS 83/72	Nr.	zu Bildseite 71
STEYR A 680gl 3t 4x4 STEYR A 680g 3t 4x4	Fahrerhaus Cabine du conducteur	Texte 319 pour Illustration 71

Fig.	ALN NSA	Art. Nr. des Fabrikanten No d'art. du fabricant	Gegenstand	Objet	Anz. Nb
1		682g 90 0601	Fahrerhaus vollst. mit Türen, Glas ohne Sitze, Trittbleche, Fußbodenbelag	Cabine compl. av. portieres vitres sans sièges, marche pied, garniture de plancher	1
2		682g 71 0101	Windschutzscheibe	Pare-brise	2
3		682g 71 0207	Dichtrahmen rechts	Cadre de pare-brise droite	1
4		682b 71 0207	Dichtrahmen links	Cadre de pare-brise gauche	1
5		682b 71 0103	Einlegestreifen lang	Joint d'étancheite long	2
6		682b 71 0104	Einlegestreifen kurz	Joint d'étancheite court	2
-		682b 35 0126	Schiebenfenster vollst. (Pos. 7-18, 20-20b)	Fenetre coulisante compl. (fig. 7-18, 20-20b)	1
7		682b 35 0700	Untere Rahmenhälfte	Demi cadre inf.	1
8		682b 35 0701	Obere Rahmenhälfte	Demi cadre sup.	1
9		682b 71 0700	Einlaggummi links	Joint en caoutchouc gauche	1
10		682b 71 0701	Einlaggummi rechts	Joint en caoutchouc droite	1
11		683b 71 0702	Scheibe feststehend	Vitre fixe	1
12		683b 71 0703	Scheibe verschiebbar	Vitre coulissante	1
13		682b 71 0706	Rahmenstück	Pièce de cadre	1
14		682b 71 0704	Dichtgummi	Joint en caoutchouc	1
15		682b 71 0702	Schiebefensterfeststeller	Blocage de la fenetre coulissante	1
16		900 03 82 7103	Linsensenkschraube M4x5 DIN 91-4S vzk.	Vis à tête goute de fuif. M4x5 DIN 91-4S, galv.	2
17		900 03 82 0130	Senkschraube M4x12 DIN 63-4S, vzk.	Vis à tête noyée M4x12 DIN 63-4S galv.	4
18		682b 35 0703	Fensterknopf	Bouton de fenêtre	1
19		682 71 0008	Dichtrahmen	Cadre d'étancheite	1
20		682b 35 0704	Beilage	Rondelle	2
20a		682b 35 0705	Dichtung	Joint	2
20b		900 03 82 0221	Linsensenkschraube M5x12 DIN 63-4S, vzk.	Vis à tête goute de suif. M5x12 DIN 63-4S galv	1
21		682 77 0040	Schutzgitter zum Rückwandfenster	Grille protectrice de fenetre arr.	1
22		900 03 80 2321	Schraube M6x16 DIN 933m8G, vzk.	Vis M6x16 DIN 933m8Ggalv.	12
23		900 03 93 1082	Federring B6 DIN 127 vzk.	Rondelle Grower B6 DIN 127 galv.	12
24		682g 77 0005	Außenrückblickspiegelhalterung links	Support de glace retroviseur gauche	1

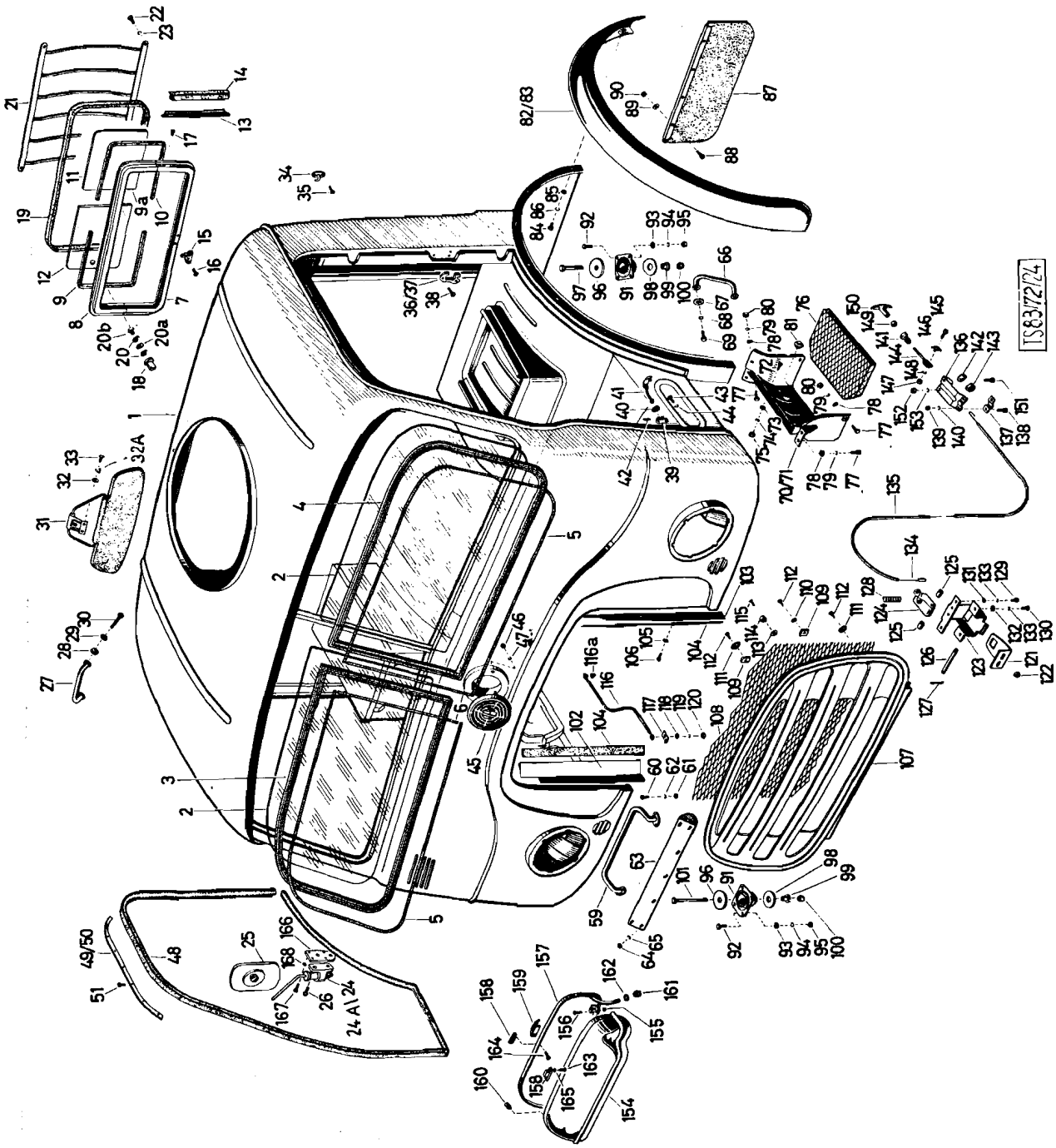
TS83/72/24

Katalog Catalogue	Baugruppe Gr. d'ensemble	Textseite 321 zu Bildseite 71
Nr. TS 83/72	Nr.	Texte 321 pour Illustration 71
STEYR A680g1 3t 4x4 STEYR A680g 3t 4x4	Fahrerhaus Cabine de conducteur	

Fig.	ALN NSA	Art. Nr. des Fabrikanten No d'art. du fabricant	Gegenstand	Objet	Anz Nb
24a		682g 77 0004	Außenrückblickspiegelhalterung rechts	Support de glace retroviseur droite	1
25		682g 77 0003	Außenrückblickspiegel	Retroviseur	2
26		900 03 82 0241	SchraubeAM 5x18 DIN 53-4S, vzk.	Vis à tête noyée AM5x18 DIN63-4S galv.	8
27		682 77 0012	Einsteiggriff an Vorderwand	Poignée sur paroi avant	1
28		682 77 0046	Gummischeibe	Rondelle en caoutchouc	2
29		900 03 93 3613	Scheibe R 9,5 DIN 440, vzk.	Rondelle R 9,5 DIN 440 galv.	2
30		900 03 80 0465	Schraube M8x80 DIN 931m8G vzk.	Vis M8x80 DIN 931m8G, galv.	2
31		682n 77 0007	Sonnenblende	Pare-soleil	2
32		900 03 93 2603	Scheibe R 5,8 DIN 440, vzk.	Rondelle R 5,8 DIN 440, galv.	4
32A		900 03 93 1062	Federring B5 DIN 127, vzk.	Rondelle Grower B5 DIN 127,galv.	4
33		900 03 82 2232	Schraube M5x16 DIN 84 vzk.	Vis M5x15 DIN 84, galv.	4
34		160 00 77 0023	Kleiderhaken	Porte manteau	2
35		900 03 84 4030	Schraube B 3,5x19 DIN 7973, vzk.	Vis B 3,5x19 DIN 7973, galv.	4
36		682 33 0062	Schließkeil links	Coin gauche	1
37		682 33 0061	Schließkeil rechts	Coin droite	1
38		900 03 82 5447	Senkschraube AM8x35 DIN 87-4S, vzk.	Vis à tête noyée AM8x35 DIN 87-4S galv.	6
39		682 33 0069	Türhaltelager	Support de pivot	2
40		682 33 0077	Gummischeibe	Rondelle en caoutchouc	2
41		682 33 0170	Türhalterstange ab FH ...	Tige de pivot	2
42		900 03 90 1314	Zylinderstift 6m6x14 DIN 7	Cheville cylindrique 6m6x18 DIN 6	2
43		900 03 82 2324	Zylinderschraube M6x15 DIN 84-4S vzk.	Vis cylindrique M6x15 DIN 84-4S galv.	4
44		900 03 93 1082	Federring B6 DIN 127, vzk.	Rondelle Grower B6 DIN 127,galv.	4
45		682n 78 0003	Zierscheibe	Disque enjoliveur	1
46		900 03 87 1222	Mutter M5 DIN 934m5S, vzk.	Ecrou M5 DIN 934m5S, galv.	2
47		900 03 93 1062	Federring B5 DIN 127, vzk.	Rondelle Grower B5 DIN 127, galv.	2

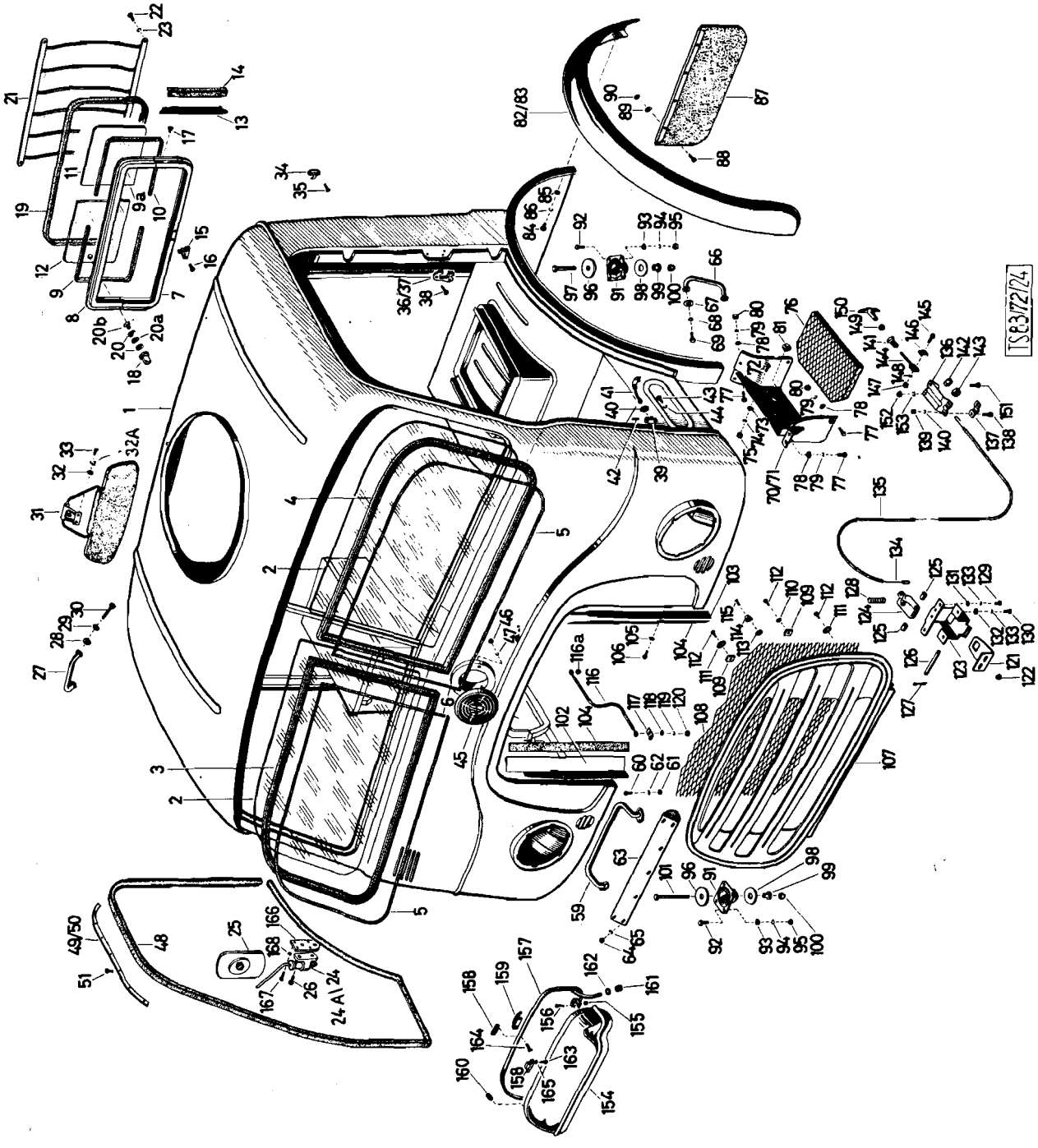
1S83/72/24

Katalog Catalogue	Baugruppe Gr. d'ensemble	Textseite 325 zu Bildseite 71 Texte 325 pour Illustration 71
Nr. TS 83/72	Nr.	
STEYR A 680gl 3t 4x4 STEYR A 680g 3t 4x4	Fahrerhaus Cabine du conducteur	

Fig.	ALN NSA	Art. Nr. des Fabrikanten No d'art. du fabricant	Gegenstand	Objet	Anz. Nb.
89		900 03 93 1082	Federring B6 DIN 127 vzk.	Rondelle Grower B6 DIN 127 galv.	8
90		900 03 87 1232	Mutter M6 DIN 934m5S, vzk.	Ecrou M6 DIN 934m5S, galv.	8
91		782 41 0007	Gimetall-Lager (Megi-Konus 786026S (mit Pos. 98)	Palier Gimetal (Megi-Konus 786026 S) (avec fig. 98)	4
92		900 03 80 2424	Schraube M8x25 DIN 933m8G vzk.	Vis M8x25 DIN 933m8G galv.	16
93		900 03 93 0261	Scheibe 8,4 DIN 125 vzk.	Rondelle 8,4 DIN 125 galv.	16
94		900 03 93 1102	Federring B8 DIN 127 vzk.	Rondelle Grower B8 DIN 127 galv.1	16
95		900 03 87 1252	Mutter M8 DIN 934m6S, vzk.	Ecrou M8 DIN 934m6S galv.	16
96		782 41 0008	Obere Deckscheibe	Rondelle sup.	4
97		900 03 80 0664	Schraube (hinten) M12x90 DIN 931-m8G vzk.	Vis (arrière) M12x90 DIN 931m8G galv.	2
98		782 41 0009	Untere Deckscheibe	Rondelle inf.	4
99		782 41 0011	Distanzhülse	Douille entretoise	4
100		80 53 0024	Sechskantmutter (selbstsichernd)	Ecrou freiné	4
101		900 03 80 0180	Schraube vorne M12x150 DIN 931m8G vzk.	Vis avant M12x150 DIN 931m8G galv.	2
102		682b 83 0136	Kühlerabdeckung rechts	Recouvrement de radiateur droite	1
103		682b 83 0137	Kühlerabdeckung links	Recouvrement de radiateur gauche	1
104		682b 83 0133	Gummistreifen	Bande de coutchouc	2
105		900 03 93 0241	Scheibe 5,3 DIN 125 vzk.	Rondelle 5,3 DIN 125 galv.	8
106		900 03 84 3142	Zylinderblechschraube B4,2x13 DIN 7971 vzk.	Vis cylindrique taraudeuse B4,2x 13 DIN 7971 galv.	8
107		682n 11 0001	Kühlermaske vollst.	Calandre de radiateur compl.	1
108		682 11 0014	Streckmetallgitter	Grille metallique	1
109		682 11 0022	Mecano-Speed-Nut	Mecano-Speed-Nut	11
111		682 11 0019	Scheibe	Rondelle	17
112		900 03 84 3157	Zylinderblechschraube B4,9x19 DIN 7971 vzk.	Vis cylindrique taraudeuse B4,9x 19 DIN 7971 galv.	17
113		900 03 93 7279	Scheibe 6 KN 688 vzk.	Rondelle 6 KN 688 galv.	8
114		682 11 0021	Gummipuffer	Tampon de caoutchouc	2
115		900 03 82 0253	Senkschraube AM5x30 DIN 63-4S vzk.	Vis à tête noyée M5x25 DIN 63-4S galv.	2

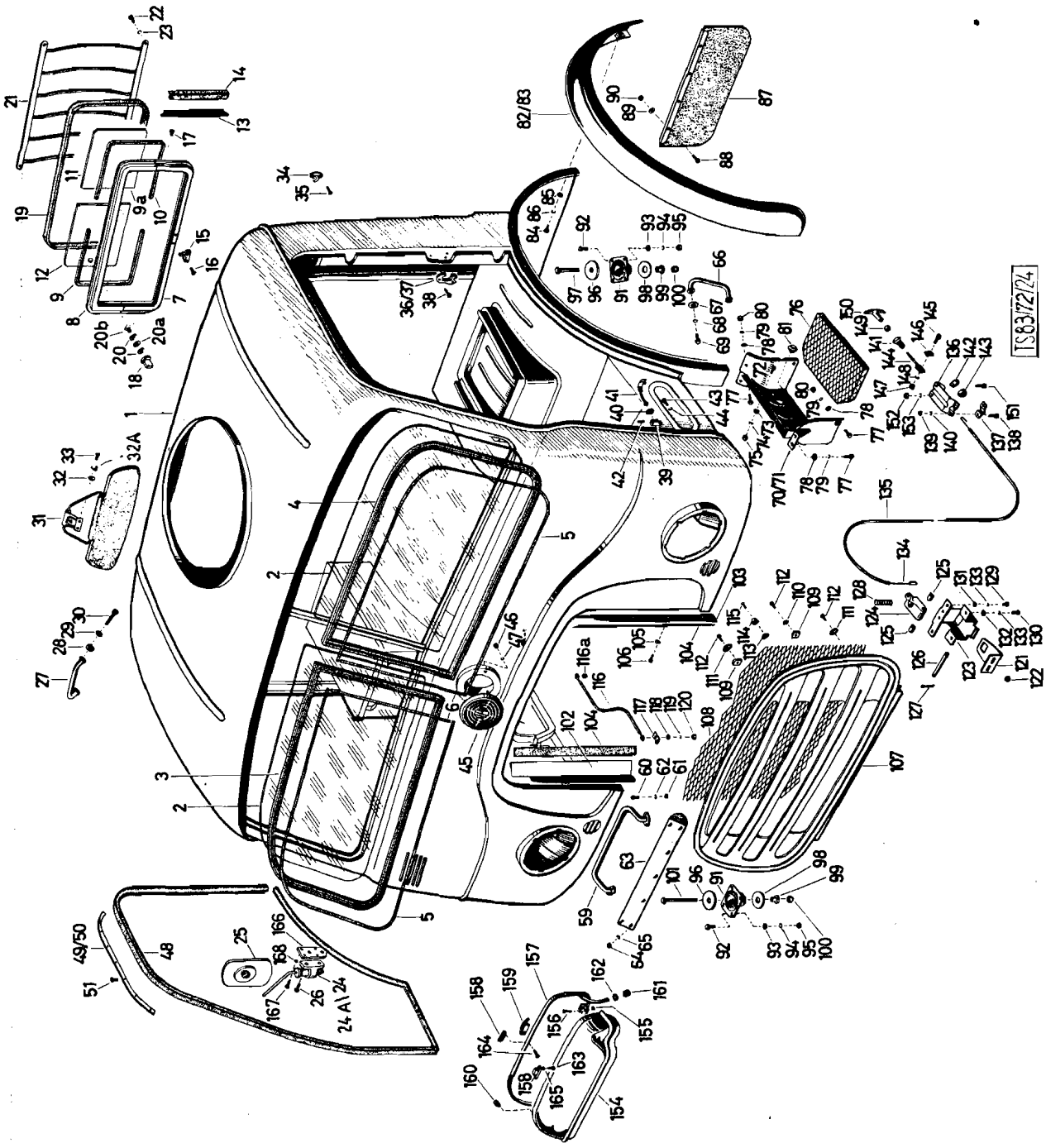
TS83/72/24

Katalog Catalogue	Baugruppe Gr. d'ensemble	Textseite 327 zu Bildseite 71
Nr. TS 83/72	Nr.	Texte 327 pour Illustration 71
STEYR A 680gl 3t 4x4 STEYR A 680g 3t 4x4	Fahrerhaus Cabine de conducteur	

Fig.	ALN NSA	Art. Nr. des Fabrikanten No d'art. du fabricant	Gegenstand	Objet	Anz. Nb.
116		682g 11 0009	Fangseil mit Schutzschlauch	Câble d'arrêt avec gaine	1
116a		191 73 0039	Distanzhülse	Douille entretoise	1
117		682 11 0016	Winkel	Equerre	1
118		900 03 93 0251	Scheibe 6,4 DIN 125 vzk.	Rondelle 6,4 DIN 125 galv.	4
119		900 03 93 1082	Federring B6 DIN 127 vzk.	Rondelle Grower B6 DIN 127 galv.	5
120		900 03 87 1232	Mutter M6 DIN 934m5S, vzk.	Ecrou M6 DIN 934 m5S, galv.	1
-		682 11 0065	Kühlermaskenschloß vollst. (Pos.123-128)	Serrure de calandre compl. (fig. 123-128)	1
121		682 11 0076	Zunge	Languette	1
122		900 03 87 1252	Mutter M8 DIN 934m6s, vzk.	Ecrou M8 DIN 934m6S, galv.	2
123		682 11 0066	Schloßgehäuse	Boitier de verrou	1
124		682 11 0069	Bügel	Verrou	1
125		682 11 0071	Distanzbüchse	Douille entretoise	2
126		900 03 90 3008	Bolzen 6h11x70x62 DIN 1433 vzk.	Axe 6h11x70x62 DIN 1433 galv.	1
127		900 03 92 0034	Splint 1,5x12 DIN 94 vzk.	Goupille fendue 1,5x12 DIN 94 galv.	1
128		682 11 0070	Druckfeder	Ressort de pression	1
129		900 03 80 2321	Schraube M6x16 DIN 933m8G vzk.	Vis M6x15 DIN 933m8G galv.	3
130		900 03 80 2331	Schraube (Fangseil)(M6x20 DIN 933 m8G vzk.	Vis (câble d'arêt)M6x20 DIN 933m8G, galv.	1
131		900 03 93 0251	Scheibe 6,4 DIN 125 vzk.	Rondelle 6,4 DIN 125 galv.	3
132		681 27 0027	Scheibe	Rondelle	1
133		900 03 93 1082	Federring B6 DIN 127 vzk.	Rondelle Grower B6 DIN 127 galv.	4
134		682 11 0073	Zugdraht mit Nippel	Câble avec nipple	1
135		682 11 0077	Bowdenzugspirale	Gaine Bowden	1
136		682 11 0083	Bügel	Bride	1
137		682 11 0084	Schelle	Collier	1
138		900 03 82 2121	Zylinderschraube M4x10 DIN 84-4S vzk.	Vis cylindrique M5x10 DIN 84-4S galv.	2
139		900 03 87 1216	Mutter M4 DIN 934m5S, vzk.	Ecrou M4 DIN 934m5 S, galv.	2
140		900 03 93 1042	Federring B4 DIN 127 vzk.	Rondelle Grower B4 DIN 127 galv.	2
141		682 11 0072	Gewindebüchse	Bague fileté	1

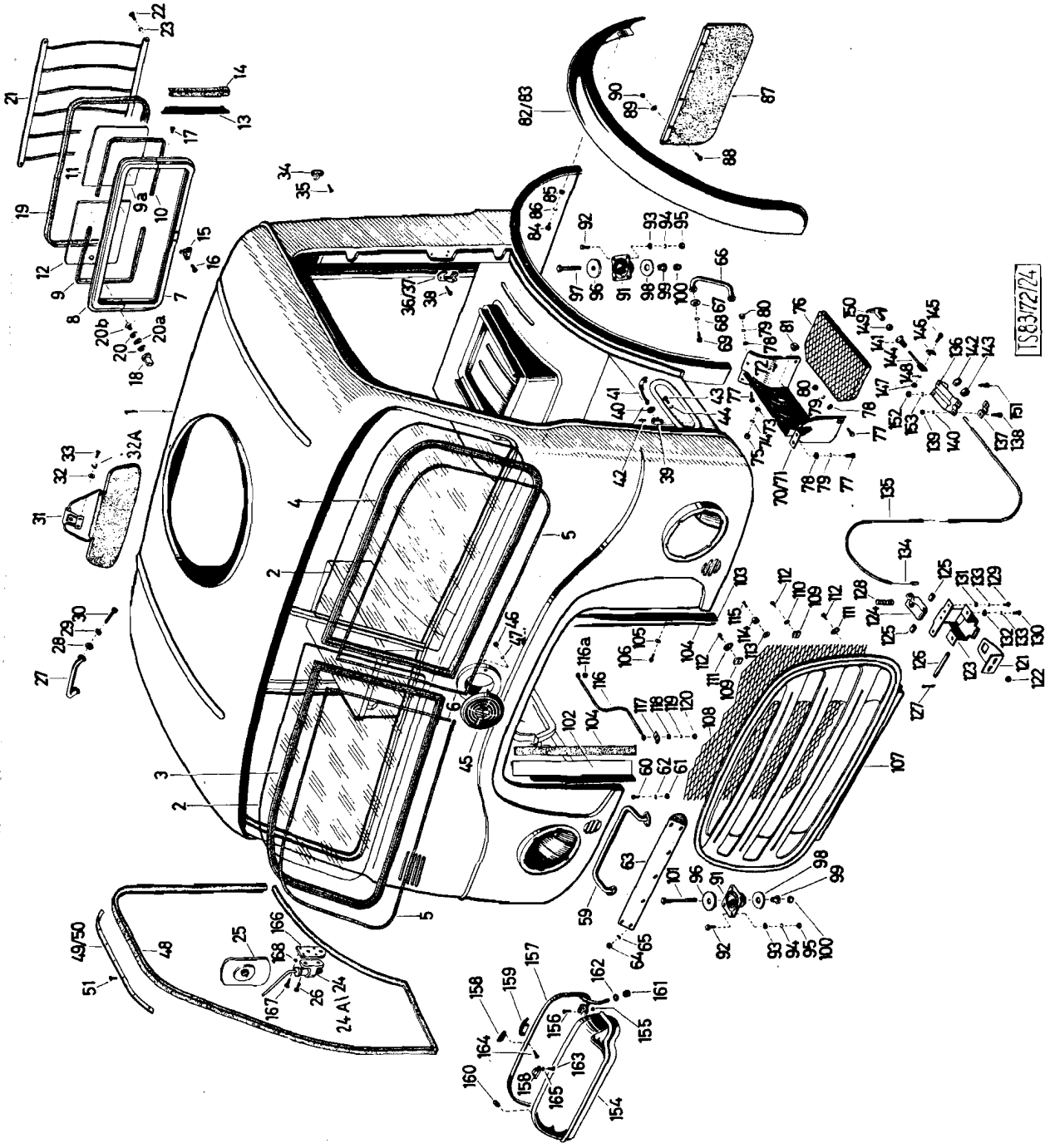
TS83/72/24

Katalog Catalogue	Baugruppe Gr. d'ensemble	Textseite 329
Nr. TS 83/72	Nr.	zu Bildseite 71
STEYR A 680gl 3t 4x4 STEYR A 680g 3t 4x4	Fahrerhaus Cabine de conducteur	Texte 329 pour Illustration 71

Fig.	ALN NSA	Art. Nr. des Fabrikanten No d'art. du fabricant	Gegenstand	Objet	Anz. Nb.
142		900 03 93 5416	Federscheibe A10,5 DIN 6797 vzk.	Rondelle elastique A10,5 DIN 6797 galv.	1
143		900 03 87 0231	Mutter M10 DIN 439 m6S, vzk.	Ecrou M10 DIN 439m5S galv.	1
144		682 11 0086	Zugstange	Tige de traction	1
145		900 03 82 2113	Zylinderschraube AM4x8 DIN 84-4S vzk.	Vis cylindrique AM4x8 DIN 84-4S 4S, galv.	1
146		381f 31 0058	Seilklemmblech	Tôle serre câble	1
147		900 03 87 1216	Mutter M4 DIN 934m5S, vzk.	Ecrou M4 DIN 934m5S, galv.	1
148		900 03 93 1042	Federring B4 DIN 127 vzk.	Rondelle Grower B4 DIN 127 galv.	1
149		900 03 87 1223	Mutter M5 DIN 934m5S verchromt	Ecrou M5 DIN 934m5S, chromé	1
150		488a 31 0074	Griff	Poignée	1
151		900 03 82 2317	Zylinderschraube M6x12 DIN 84-4S vzk.	Vis cylindrique M6x12 DIN 84-4S galv.	2
152		900 03 87 1232	Mutter M6 DIN 934m5S, vzk.	Ecrou M6 DIN 934m5S, galv.	2
153		900 03 93 1082	Federring B6 DIN 127 vzk.	Rondelle Grower B6 DIN 127 galv.	2
154		682 16 0175	Handschuhkasten	Boite à gants	1
155		900 03 69 9564	Mutter B4,8 DIN 105117	Ecrou B4,8 DIN 105117	5
156		900 03 84 4165	Lisensenkblechschraube M4, 8x13 DIN 7981, vzk.	Vis à tête goute de suif taradeuse M4, 8x13 DIN 7981 galv.	5
157		682 16 0202	Handschuhkastendeckel	Couvercle de boite à gants	1
158		682 16 0208	Dauermagnetverschluß vollst.	Verrouillage magnetique compl.	1
159		682b 16 0026	Griff	Poignée	1
160		271 31 0056	Gummipuffer	Tampon de caoutchouc	2
161		586c 23 0006	Sechskantmutter (selbstsichernd)	Ecrou freiné	2
162		213 08 0149	Gummischeibe	Rondelle en caoutchouc	2
163		900 03 84 3041	Zyl. Blechschraube B3, 6x13 DIN 7971 vzk.	Vis cylindrique taraudeuse B3, 6x 13 DIN 7971 galv.	2
164		900 03 82 2048	Zylinderschraube M3x8 DIN 84-4S vzk	Vis cylindrique M3x8 DIN 84-4S galv.	2
165		900 03 93 5458	Zahnscheibe A3,2 DIN 6797	Rondelle eventail A 3,2 DIN 6797	2
166		682g 77 0006	Spiegelunterlage	Garniture de glace	2
167		900 03 80 2321	Schraube M6x15 DIN 933m8G vzk.	Vis M6x15 DIN 933m8G galv.	4
168		900 03 93 1082	Federring B6 DIN 127 vzk.	Rondelle Grower B6 DIN 127 galv.	4

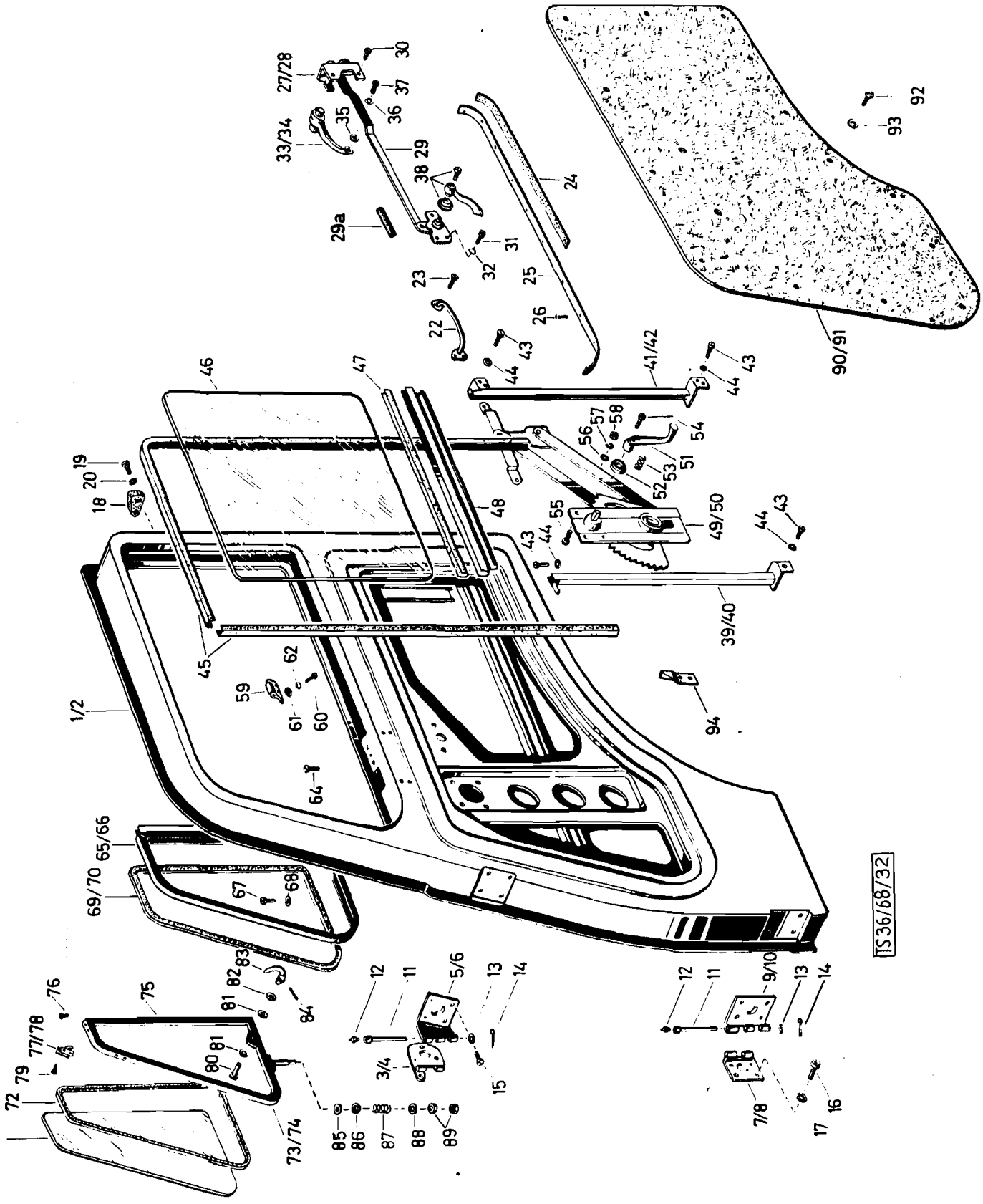
1/2
3/4
5/6
7/8
9/10
11
12
13
14
15
16
17
18
19
20
22
23
24
25
26
27/28
29
29a
30
31
32
33/34
35
36
37
38
39/40
41/42
43
44
45
46
47
48
49/50
51
52
53
54
55
56
57
58
59
60
61
62
64
65/66
67
68
69/70
72
73/74
75
76
77/78
79
80
81
82
83
84
85
86
87
88
89
90/91
92
93
94
TS36/68/32

Fig.	ALN NSA	Art. Nr. des Fabrikanten No d'art. du fabricant	Gegenstand	Objet	Anz. Nb.
-		682 g 21 0601	Tür rechts, vollst, mit Glas, Schloß und Beschlägen	Porte droite compl. avec vitre serrure et quincaillerie	1
-		680g 21 0602	Tür links vollst. mit Glas, Schloß und Beschlägen	Porte droite compl. avec vitre serrure et quincaillerie	1
1		682b 21 0103	Tür rechts	Porte droite	1
2		682b 21 0104	Tür links	Porte gauche	1
-		682g 33 0003	Scharnier vollst.rechts oben (Pos. 3, 5, 11-14)	Charniere compl.sup.droite (fig. 3, 5, 11-14)	1
-		682g 33 0004	Scharnier vollst links oben (Pos. 4, 6 11-14)	Charniere compl.sup.gauche(fig. 4, 6, 11-14)	1
-		682 33 0037	Scharnier vollst.rechts hinten unten (Pos. 7, 9, 11-14)	Charniere compl. inf. droite (fig. 7, 9, 11-14)	1
-		682 33 0038	Scharnier vollst. links unten (Pos. 8, 10 11-14)	Charniere compl. inf. gauche (fig. 8, 10, 11-14)	1
3		682g 33 0005	Scharnierteil "C" rechts oben	Pièce de charniere "C" sup.droite	1
4		682g 33 0006	Scharnierteil "C" links oben	Piece de charnière "C" sup.gauche	1
5		682 33 0047	Scharnierteil "D" rechts oben	Piece de charniere "D" sup.droite	1
6		682 33 0048	Scharnierteil "D" links oben	Piece de charniere "D" sup.gauche	1
7		682 33 0041	Scharnierteil "A" rechtsunten	Piece de charniere "A" inf.droite	1
8		682 33 0042	Scharnierteil "A" links unten	Piece de charniere "A" inf.gauche	1
9		682 33 0043	Scharnierteil "B" rechts unten	Piece de charniere "B" inf.droite	1
10		682 33 0044	Scharnierteil "B" links unten	Piece de charniere "B" inf.gauche	1
-		682 33 0009	Scharnierbolzen m.Schmierkopf (Pos. 11, 12)	Axe de charniere avec tête de graissage (fig. 11, 12)	1
11		682 33 0008	Scharnierbolzen	Axe de charniere	4
12		900 03 96 3106	Kegelwulstschmierkopf AM6 DIN 71412 vzk.	Graisseur AM 6 DIN 71412 galv.	4
13		900 03 93 0521	Scheibe 9,5 DIN 126 vzk.	Rondelle 9,5 DIN 126 galv.	4
14		900 03 92 0115	Splint 2x12 DIN 94 vzk.	Goupille fendue 2x12 DIN 94 galv.	4
15		900 03 82 5420	Senkschraube AM8x 20 DIN 87-4S vzk.	Vis à tête noyée AM8x20 DIN 87-4S, galv.	24
16		900 03 86 2428	Zylinderschraube M8x25 DIN 912m8G vzk.	Vis cylindrique M8x25 DIN 912 m8G galv.	8
17		900 03 93 5469	Zahnscheibe A8,2 DIN 6797 vzk.	Rondelle eventail A8,4 DIN 6797 galv.	8
18		382 9 33 0021	Türpuffer	Tampon de porte	4

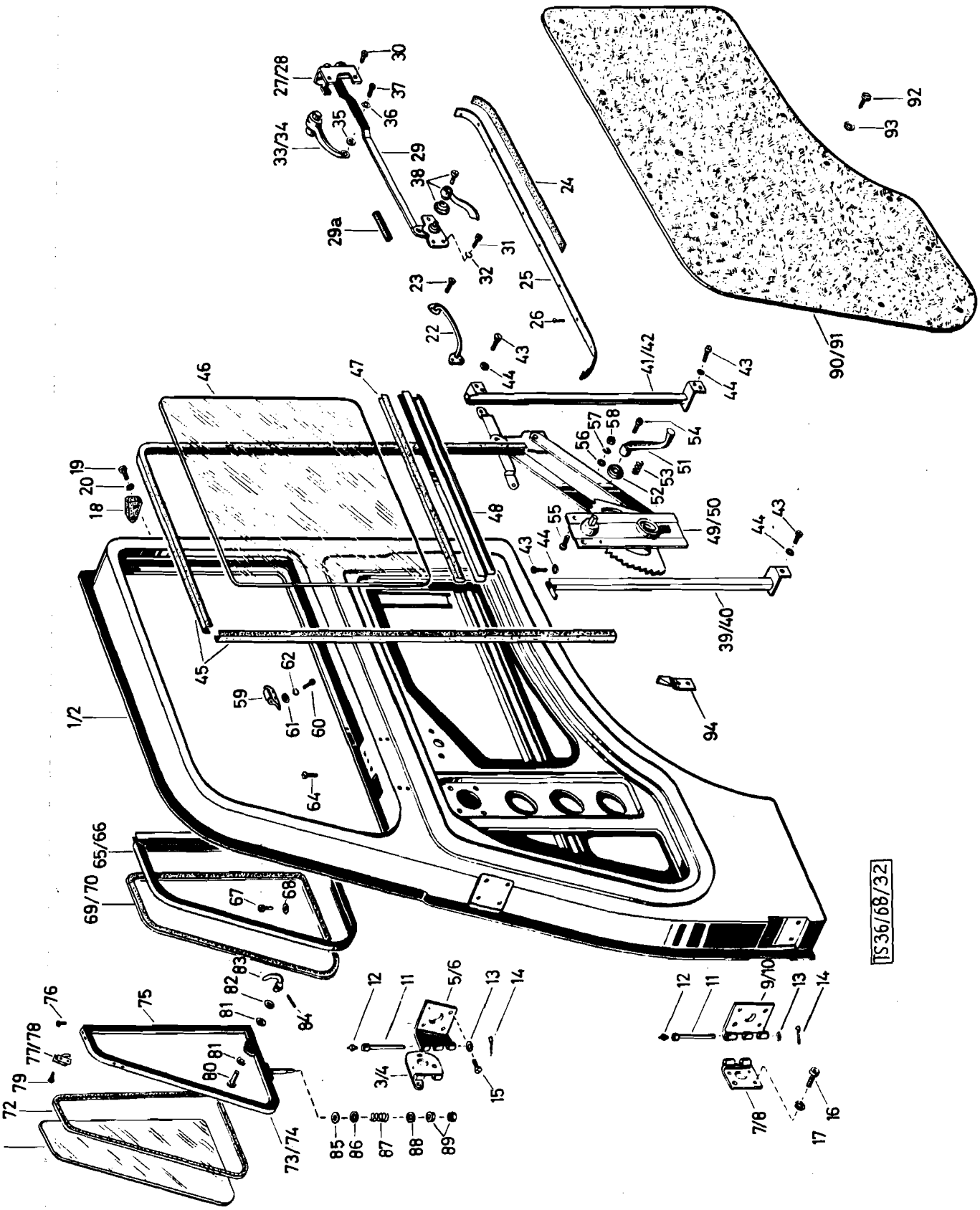
1/2
3/4
5/6
7/8
9/10
11
12
13
14
15
16
17
18
19
20
22
23
24
25
26
27/28
29
29a
30
31
32
33/34
35
36
37
38
39/40
41/42
43
44
45
46
47
48
49/50
51
52
53
54
55
56
57
58
59
60
61
62
64
65/66
67
68
69/70
72
73/74
75
76
77/78
79
80
81
82
83
84
85
86
87
88
89
90/91
92
93
94
TS36/68/32

	Katalog Catalogue	Baugruppe Gr. d'ensemble	Textseite 333
	Nr. TS 83/72	Nr.	zu Bildseite 72
	A 680gl 3t 4x4 A 680 g 3t 4x4	Türen Portiere	Texte 333 pour Illustration 72

Fig.	ALN NSA	Art. Nr. des Fabrikanten No d'art. du fabricant	Gegenstand	Objet	Anz. Nb.
18A		382 9 33 0022	Türpuffer	Tampon de porte	4
19		900 03 82 2262	Zylinderschraube M5x25 DIN 84-4S vzk.	Vis cylindrique M5x25 DIN 84-4S galv.	8
20		900 03 93 1062	Federring B5 DIN 127 vzk.	Rondelle Grower B5 DIN 127 gal. v	8
22		682 33 0033	Zuziehgriff	Poignée de fermeture	2
23		900 03 83 7115	Linsensenkblechschraube M4x12 DIN 91-4S vzk.	Vis à tête goute de suif taradeuse M4x12 DIN 91-4S galv.	2
24		682 33 0020	Abdichtungsstreifen	Bande jontive	2
25		682 33 0019	Deckschiene	Linguette de recouvrement	2
26		900 03 84 4009	Linsensenkblechschraube B3x10 DIN 7973 vzk.	Vis à tête goute de suif taraudeuse B3x10 DIN 7973 galv.	18
27		682 34 0010	Türschloß rechts	Serrure de porte gauche	1
28		682 34 0011	Türschloß links	Serrure de porte droite	1
29		682 34 0012	Schubstange zum Türschloß	Barre de poussé de la serrure	2
29a		610 00 06 0257	Scheueschutz zur Schubstange	Gaine de protection de la barre	2
30		900 03 82 5321	Senkschraube AM6x15 DIN 87-4S vzk.	Vis à tête noyée AM6x15 DIN 87-4S galv.	8
31		900 03 82 2224	Zylinderschraube M5x12 DIN 84-4S vzk.	Vis cylindrique M5x12 DIN 84-4S galv.	4
32		900 03 93 1062	Federring B5 DIN 127 vzk.	Rondelle Grower B5 DIN 127 gal. v	4
33		682b 33 0108	Außenrücker rechts	Poignée exterieure droite	1
34		682b 33 0109	Außendrücker sperrbar links	Poignée exterieure gauche	1
35		900 03 93 0251	Scheibe 6,4 DIN 125 vzk.	Rondelle 6,4 DIN 125 gal. v	2
36		900 03 93 1062	Federring B5 DIN 127 vzk.	Rondelle Grower B5 DIN 127 gal. v	2
37		900 03 82 2317	Zylinderschraube M6x12 DIN 84-4S vzk.	Vis cylindrique M6x12 DIN 84-4S galv.	2
38		682 33 0059	Innendrücker m. Rosette u. Schraube	Poignée interieure avec plaquette d'ancrage et vis	2
39		682 35 0005	Fensterführung vorne rechts	Guide de vitre, avant droite	1
40		682 35 0006	Fensterführung vorne links	Guide de vitre avant gauche	1
41		682 35 0088	Fensterführung hinten rechts	Guide de vitre arr. droite	1
42		682 35 0089	Fensterführung hinten links	Guide de vitre arr. gauche	1
43		900 03 82 3220	Linsenkopfschraube M5x12 DIN 85-4S vzk.	Vis à tête de suif. M5x12 DIN 85-4S galv.	10

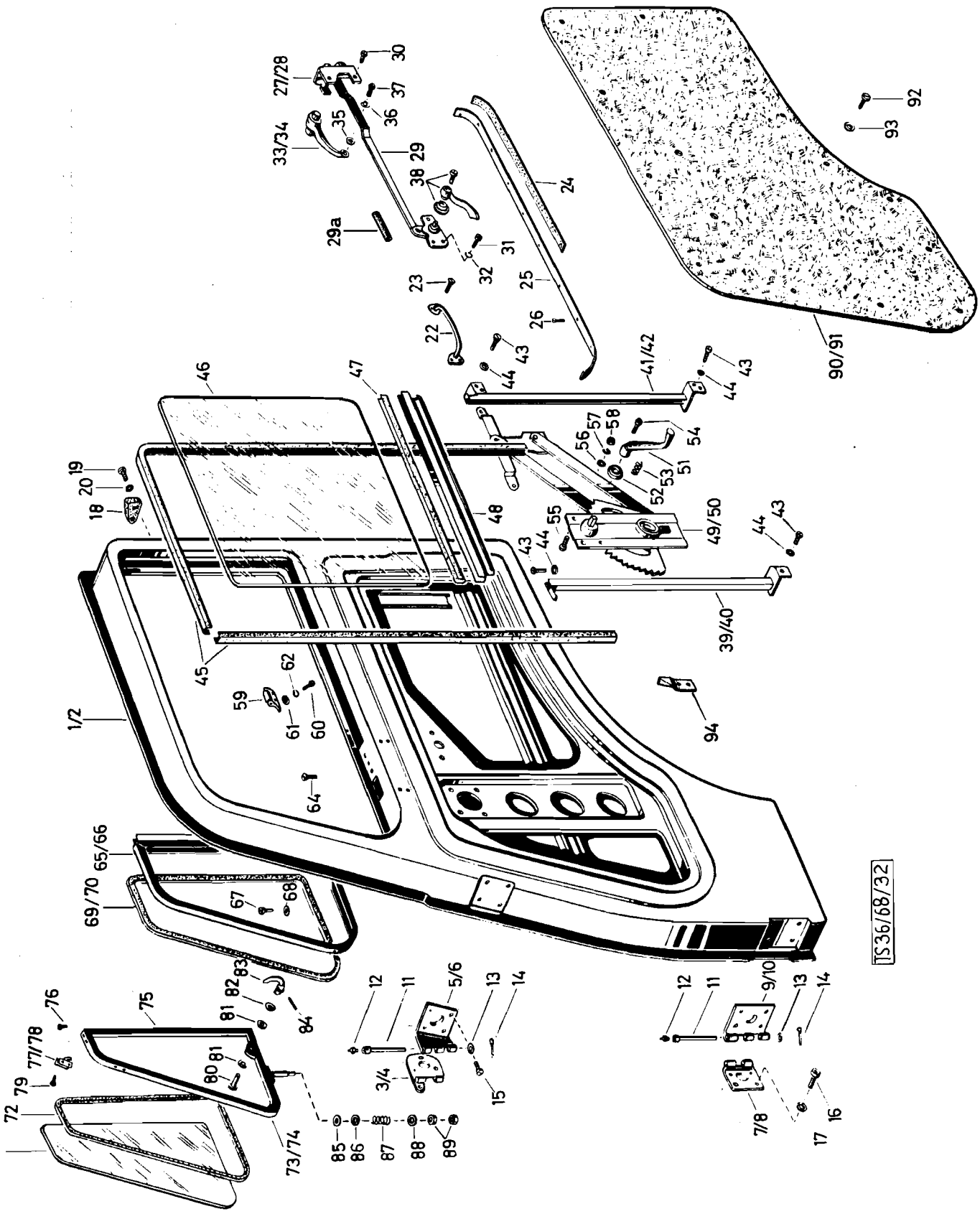
1/2
3/4
5/6
7/8
9/10
11
12
13
14
15
16
17
18
19
20
22
23
24
25
26
27/28
29
29a
30
31
32
33/34
35
36
37
38
39/40
41/42
43
44
45
46
47
48
49/50
51
52
53
54
55
56
57
58
59
60
61
62
64
65/66
67
68
69/70
72
73/74
75
76
77/78
79
80
81
82
83
84
85
86
87
88
89
90/91
92
93
94
TS36/68/32

Katalog Catalogue	Baugruppe Gr. d'ensemble	Textseite 335 zu Bildseite 72 Texte335 pour Illustration 72
Nr. TS 83/72	Nr.	
STEYR A 680gl 3t 4x4 STEYR A 680g 3t 4x4	Türen Portieres	

Fig.	ALN NSA	Art. Nr. des Fabrikanten No d'art. du fabricant	Gegenstand	Objet	Anz. Nb.
45		682 71 0019	Fensterführung (flexible)	Guide de vitre (flexible)	2
46		682 71 0004	Türscheibe	Vitre de porte	2
47		682 71 0016	Fensterschienegummi	Caoutchouc de glissière guide de vitre	2
48		682 35 0018	Fensterschiene	Glissière guide de vitre	2
49		682 35 0001	Fensterheber, rechts (Pos. 49, 51-54)	Lève vitre, droite (fig. 49, 51-54)	1
50		682 35 0002	Fensterheber links (Pos. 50-54)	Lève vitre gauche (fig. 50-54)	1
51		682 35 0076	Fensterkurbel	Manivelle de vitre	2
52		682 35 0077	Rosette	Plaquette d'ancarge	2
53		682 35 0078	Feder	Ressort	2
54		682 35 0079	Schraube	Vis	2
55		900 03 82 0227	Senkschraube M5x15 DIN 63-4S, vzk.	Vis à tête noyée M5x15 DIN 63-4S, gal.v	12
56		900 03 93 0241	Scheibe 5,3 DIN125 vzk.	Rondelle 5,3 DIN 125 gal.v	12
57		900 03 93 1062	Federring B5 DIN 127 vzk.	Rindelle Grower B5 DIN 127 gal.v	12
58		900 03 87 1222	Mutter M5 DIN 934m5S, vzk.	Ecrou M5 DIN 934m5S, galv.	12
59		682 35 0071	Fensterrolle	Galet de vitre	2
60		900 03 82 2121	Zylinderschraube AM4x10 DIN 84-4S vzk.	Vis cylindrique AM4x10 DIN 84-4S gal.v	4
61		900 03 93 0231	Scheibe 4,3 DIN 126 vzk.	Rondelle 4,3 DIN 125 gal.v	4
62		900 03 93 1042	Federring B4 DIN 127 vzk.	Rondelle Grower B4 DIN 127 galv.	4
64		900 03 82 0227	Senkschraube M5x15 DIN 63-4S vzk.	Vis à tête noyée M5x15 DIN 63-4S galv.	2
-		682b 35 0134	Ausstellfenster m. Glas re. vollst. (Pos. 65, 69-73, 75-77, 80)	Vitre orientable avec vitre compl. droite (fig. 65, 69-73, 75-77, 80)	1
-		682b 35 0135	Ausstellfenster m. Glas li. vollst. (Pos. 66, 69-72, 74-76, 78, 81)	Vitre orientable avec vitre compl. gauche (fig. 66, 69-72, 74-76, 78,81)	1
-		682b 35 0136	Ausstellfenster re. vollst. (Pos. 65, 73, 75-77, 80-89)	Vitre orientable compl. droite (fig. 65, 73, 75-77, 80-89)	1
-		682b 35 0137	Ausstellfenster li. vollst. (Pos. 66, 74-76, 89, 79)	Vitre orientable compl. gauche (fig. 66, 74-76, 78, 79)	1
65		682b 35 0130	Tragrahmen rechts z. Ausstellfenster	Cadre de vitre orientable droite	1
66		682b 35 0131	Tragrahmen links z. Ausstellfenster	Cadre de vitre orientable gauche	1

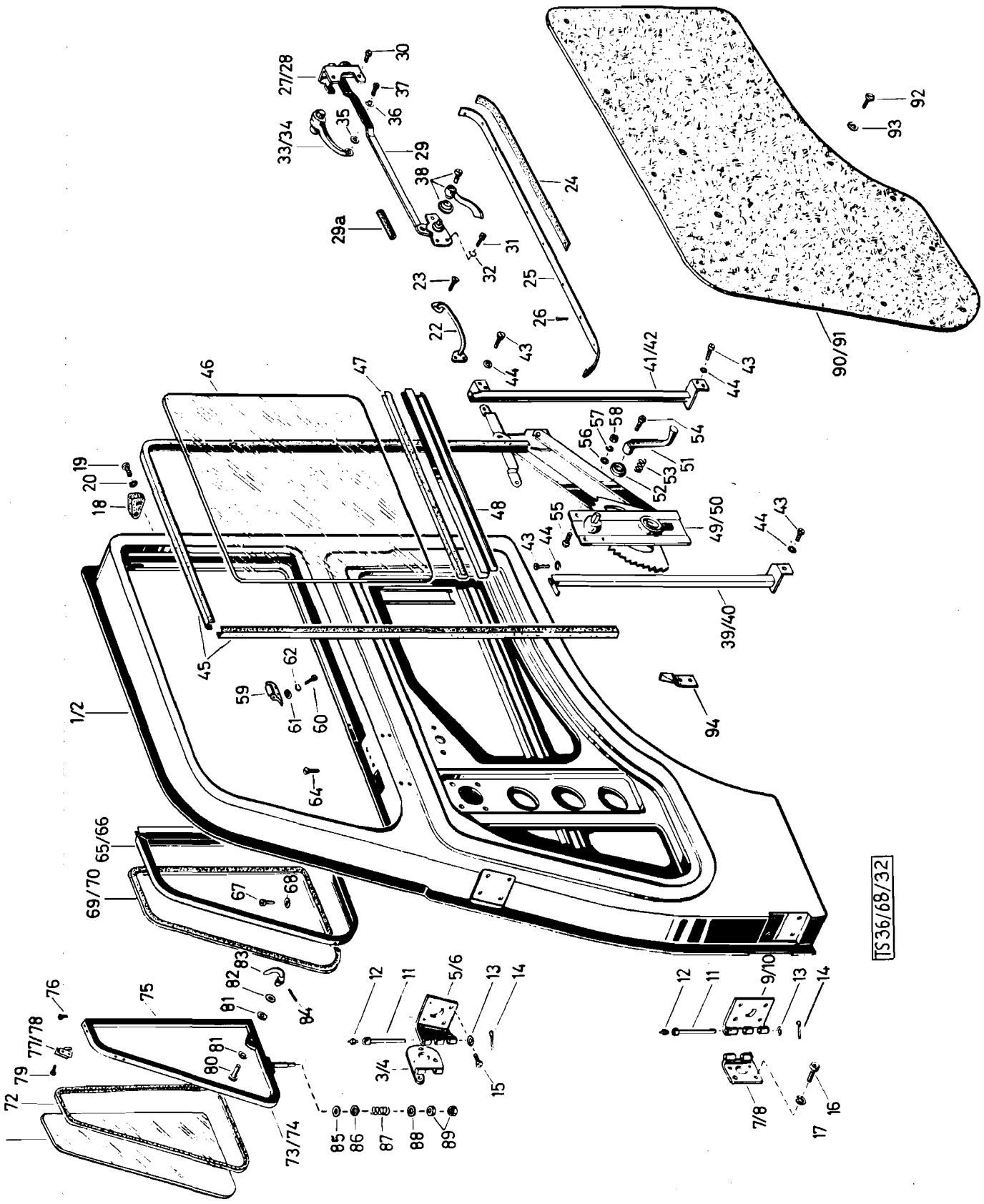
1/2
3/4
5/6
7/8
9/10
11
12
13
14
15
16
17
18
19
20
22
23
24
25
26
27/28
29
29a
30
31
32
33/34
35
36
37
38
39/40
41/42
43
44
45
46
47
48
49/50
51
52
53
54
55
56
57
58
59
60
61
62
64
65/66
67
68
69/70
72
73/74
75
76
77/78
79
80
81
82
83
84
85
86
87
88
89
90/91
92
93
94
TS36/68/32

Katalog Catalogue	Baugruppe Gr. d'ensemble	Textseite 337
Nr. TS 83/72	Nr.	zu Bildseite 72
STEYR A680gl 3t 4x4	Türen	Texte 337 pour
STEYR A680g 3t 4x4	Portière	Illustration 72

Fig.	ALN NSA	Art. Nr. des Fabrikanten No d'art. du fabricant	Gegenstand	Objet	Anz Nb
67		682 35 0039	Zylinderschraube mit Spitze	Vis cylindrique avec pointe	2
68		900 03 93 2020	Federscheibe A5 DIN 137, vzk.	Rondelle élastique A5 DIN 147, galv.	8
69		682 71 0014	Anschlagrahmen rechts	Cadre d´appui, droite	1
70		682 71 0015	Anschlagrahmen links	Cadre d´appui, gauche	1
71		682 71 0005	Ausstell-Scheibe	Vitre orientable	2
72		682 71 0010	Einglas-Gummi rechts	Caoutchouc d´encadrement droite	2
72		682 71 0020	Einglas-Gummi links	Caoutchouc d´encadrement gauche	2
73		682b 35 0127	Rahmen Vorderteil rechts	Partie avant du cadre droite	1
74		682b 35 0128	Rahmen Vorderteil links	Partie avant du cadre gauche	1
75		682b 35 0129	Rahmen-Hinterteil	Partie arr. du cadre	2
76		900 03 82 0111	Senkschraube M4x6 DIN64-4S, vzk.	Vis à tête noyée M4x6 DIN63-4S galv.	4
77		682 35 0035	Lager rechts	Logement droite	1
78		682 35 0036	Lager links	Logement gauche	1
79		900 03 82 0111	Senkschraube M4x6 DIN 63-4S vzk.	Vis à tête noyée M4x6 DIN 63-4S galv.	2
80		682 35 0057	Bolzen zum Feststellgriff	Axe de la poigné d´arrêt	2
81		682 71 0022	Zwischenscheibe (Gummi)	Rondelle intermédiaire (caoutchouc)	4
82		900 03 93 2025	Federscheibe A10 DIN 137 vzk.	Rondelle élastique A10 DIN137 galv.	2
83		682B 35 0123	Feststellgriff	Poignée d´arrêt	2
84		900 03 90 4126	Paßkerbstift 3x16 DIN 1472	Cheville de centrage à entaille 3x16 DIN 1472	2
85		682 35 0058	Scheibe I	Rondelle I	2
86		682 35 0059	Scheibe II	Rondelle II	2
87		682 35 0061	Feder	Ressort	2
88		900 03 93 7207	Scheibe III 6 KN 682, vzk.	Rondelle III, 6 KN 682, galv.	2
89		900 03 87 1232	Mutter M6 DIN 934 m5S, vzk.	Ecrou M6 DIN 934 m5S, galv.	4
90		682b 61 0108	Türverschalung rechts	Habillage de porte droite	1
91		682b 61 0109	Türverschalung links	Habillage de porte gauche	1
92		900 03 84 4020	Linsen-Senkblechschraube, B3,5x13 DIN 7973	Vis à tête goute de suif taraudeuse B3,5x13 DIN 7973	26
93		900 03 93 7293	Unterlagscheibe 4 KN 691	Rondelle 4 KN 691	26
94		682 33 0063	Unterlage	Base	4

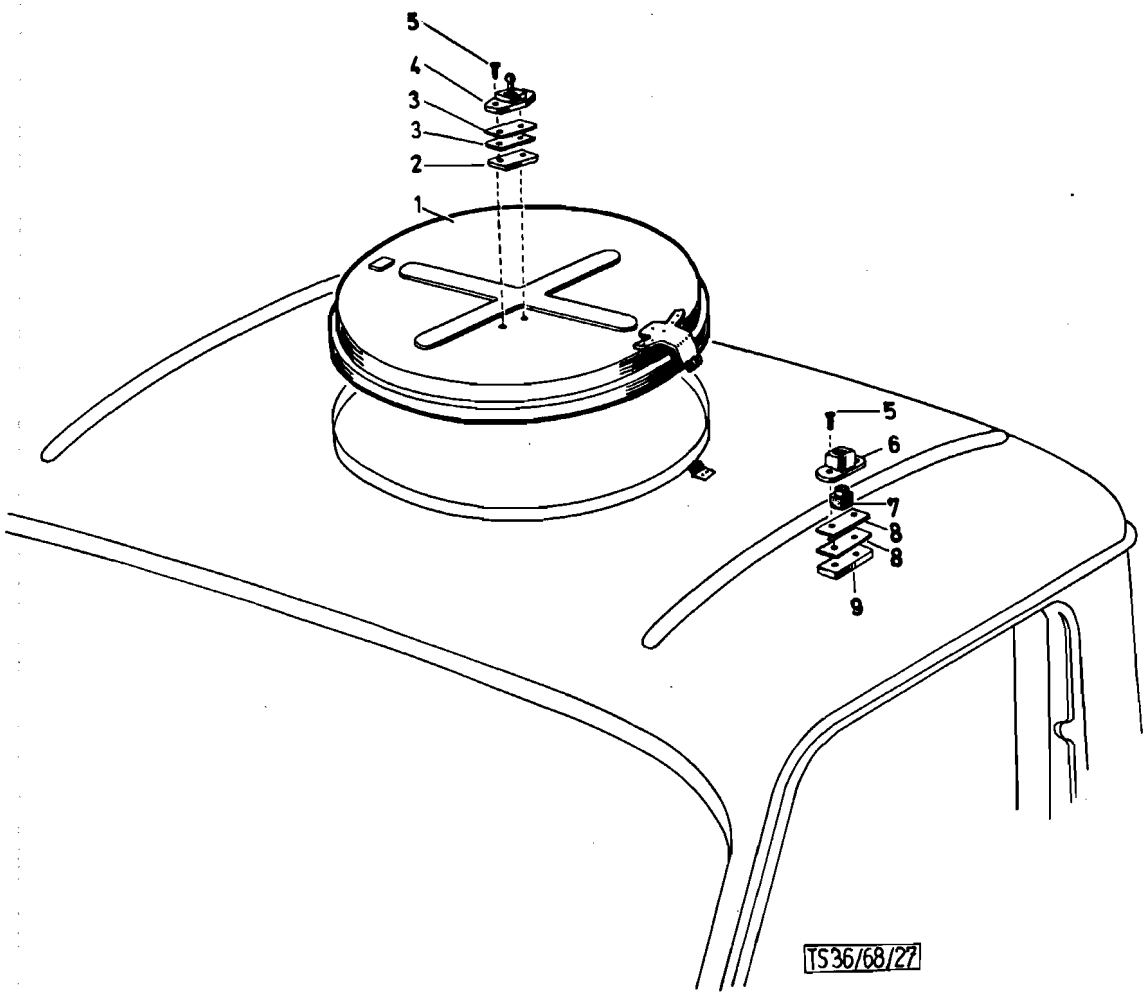
5
4
3
3
2
1
5
6
7
8
8
9
TS36/68/27

Katalog Catalogue	Baugruppe Gr. d'ensemble	Textseite 339
Nr. TS 83/72	Nr.	zu Bildseite 73
STEYR A 680gl 3t 4x4 STEYR A 680g 3t 4x4	Beobachtungsluke Ouverture d'observation	Texte 339 pour Illustration 73

Fig.	ALN NSA	Art. Nr. dee Fabrikanten No d'art. du fabricant	Gegenstand	Objet	Anz. Nb.
1		682g 42 0003	Beobachtungsluke vollst.	Ouverture d'observation compl.	1
2		682g 42 0012	Gewindeplatte	Plaque filetée	1
3		682g 42 0009	Rosette (bis 100 Fh)	Plaquette d'ancarge (jusqu'au la cabine 100)	2
3		682g 42 0016	Unterlage (ab 101 Fh.)	Garniture (à partir de la cabine 101	1
4		682g 42 0006	Zapfenteil bis Fh. 100	Piece à tenon (jusqu'au la cabine 100)	1
4		682g 42 0005	Zapfenteil ab Fh. 100	Piece à tenon (à partir la cabine 100)	1
5		900 03 82 5312	Senkschraube M6x12 DIN 87-4S vzk.	Vis à tête noyée M6x12 DIN 87-4S	4
6		682g 42 0007	Gehäuseteil	Piece de carter	1
7		682e 51 0007	Gummi-Klemmpuffer	Tampon de caoutchouc	1
8		682g 42 0010	Rosette (ab 100 Fh.)	Plaquette d' ancrage (jusqu'à la cabine 100)	2
8		682g 42 0015	Unterlage (ab 101 Fh.)	Garniture (à partir de la cabine 101)	1
9		682g 42 0011	Gewindeplatte	Plaque filetée	1

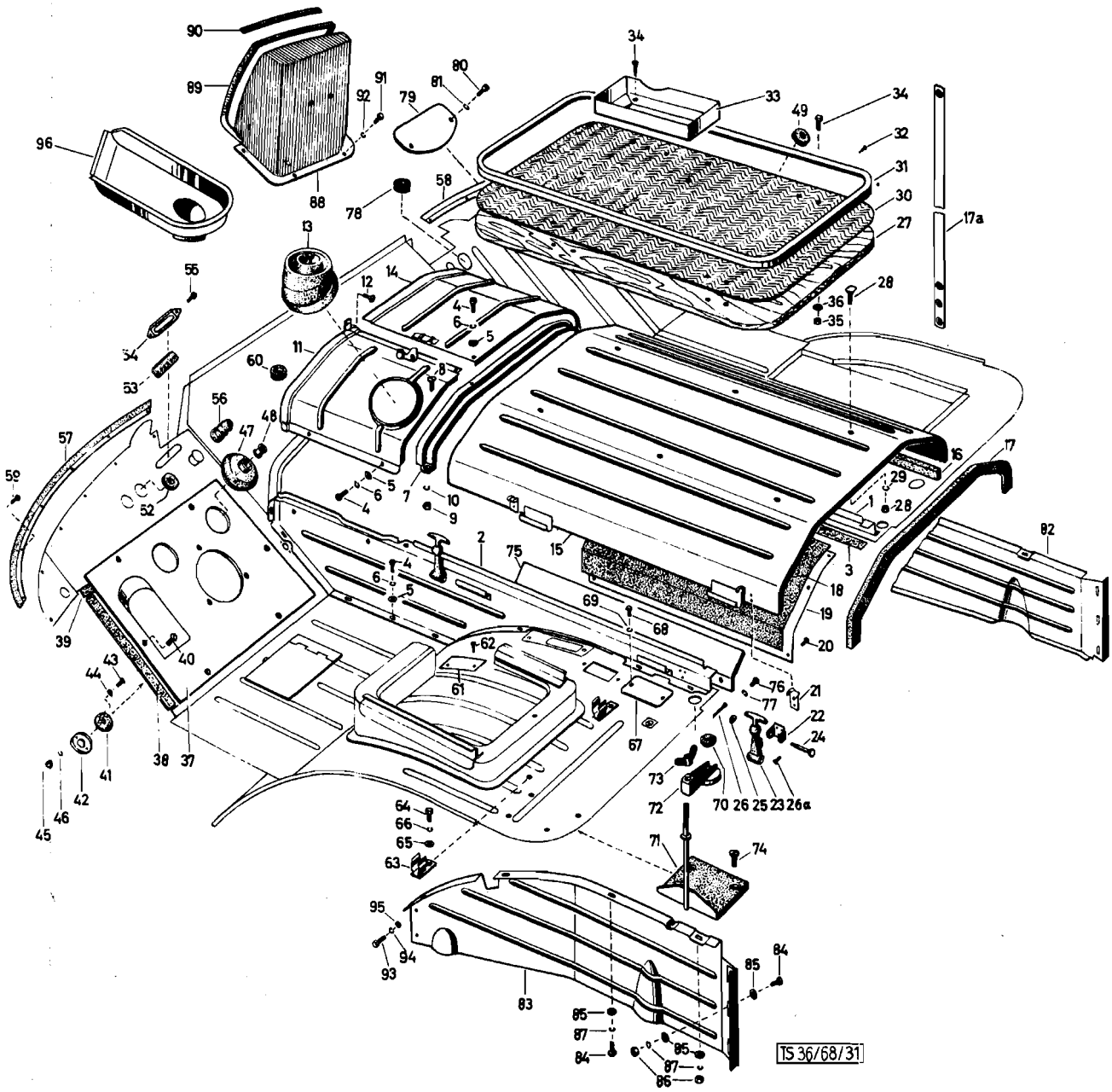
TS 36/68/31

Katalog Catalogue	Baugruppe Gr. d'ensemble	Textseite 341 zu Bildseite 74
Nr. TS 83/72	Nr.	Texte 341 pour Illustration 74
STEYR A 680g1 3t 4x4 STEYR A 680g 3t 4x4	Innenausstattung Equipement interieur	

Fig.	ALN NSA	Art. Nr. des Fabrikanten No d'art. du fabricant	Gegenstand	Objet	Anz Nb
1		682g 27 0028	Motorhaubenseitenteil rechts	Flanc de capot droite	1
2		682b 27 0029	Motorhaubenseitenteil links	Flac de capot gauche	1
3		682b 27 0045	Dichtstreifen	Joint	2
4		900 03 82 2338	Zylinderschraube M6x20 DIN 84-4S vzk.	Vis cylindrique M6x20 DIN 84-4S galv.	21
5		900 03 93 6101	Scheibe A6,4 DIN 9021	Rondelle A6,4DIN 9021	21
6		900 03 93 1082	Federring B6 DIN 127 vzk.	Rondelle Grower B6 DIN 127 galv.	21
7		682b 27 0038	Bogen zur Motorhaubenauflage	Arceau pour capot	1
8		900 03 82 5420	Senkschraube M8x20 DIN 87-4S vzk.	Vis à tête noyée M8x20 DIN 87-4S galv.	2
9		900 03 87 1252	Sechskantmutter M8 DIN 934m6S, vzk	Ecrou M8 DIN 934m6S, galv.	2
10		900 03 93 1102	Federring B8 DIN 127 vzk.	Rondelle Grower B8 DIN 127 galv.	2
11		682b 27 0055	Lüftungstunnel links	Tunnel d'aération gauche	1
12		900 03 82 0241	Senkschraube M5x20 DIN 63-4S vzk.	Vis à tête noyée M5x20 DIN 63-4S galv.	1
13		682b 27 0012	Faltenbalg für Schalthebel	Soufflet pour levier de changement de vitesses	1
14		682b 27 0054	Lüftungstunnel rechts	Tunnel d'aération gauche	1
15		682g 13 0002	Motorhaube vollst.	Capot de moteur compl.	1
16		682b 69 0021	Längsdichtung	Joint longitudinal	2
17		682b 69 0020	Querdichtung	Joint transversal	2
17a		682b 31 0103	Halteriemen zur Motorhaube	Sangle de serrage du capot	2
18		682b 68 0006	Wärmeisolierung	Isolement contre chaleur	1
19		682b 69 0005	Abdeckblech	Tôle de recouvrement	1
20		900 03 84 3110	Zylinderblechschraube B4x10 DIN 7971 vzk.	Vis cylindrique taraudeuse B4x10 DIN 7971 gal. v	2
-		189 31 0003	Haubenhalter vollst. (Pos. 21-26)	Attache capot compl. (fig. 22-26)	2
21		189 31 0007	Anhaker	Accrochoir	4
22		189 31 0005	Halterlager	Support d'accrochoir	4
23		189 31 0004	Haubenhalter	Attache-capot	4
24		189 31 0006	Bolzen	Axe	4
25		900 03 93 0241	Scheibe 5,3 DIN 125 vzk.	Rondelle 5,3 DIN 125 galv.	4

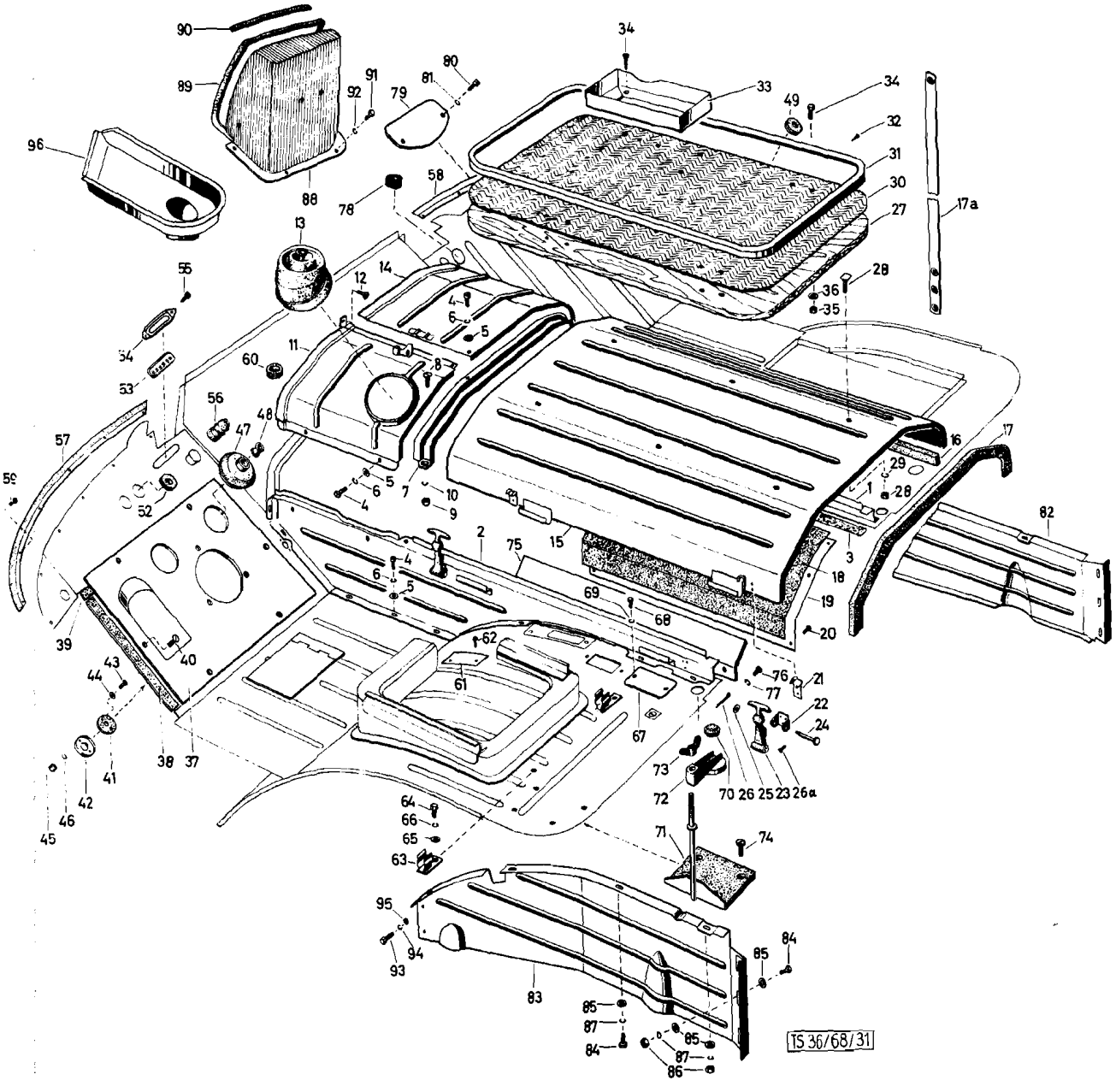
TS 36/68/31

	Katalog Catalogue	Baugruppe Gr. d'ensemble	Textseite 343
	Nr. TS 83/72	Nr.	zu Bildseite 74
	STEYR A 680g1 3t 4x4 STEYR A 680g 3t 4x4	Innenausstattung Equipement interieur	Texte 343 pour Illustration 74

Fig.	ALN NSA	Art. Nr. des Fabrikanten No d'art. du fabricant	Gegenstand	Objet	Anz. Nb.
26		900 03 92 0013	Splint 1x12 DIN 94 vzk.	Goupille fendue 1x12 DIN 94 galv.	4
26a		900 03 82 0121	Senkkopfschraube AM4x10 DIN 63-5S vzk.	Vis à tête noyée M4x10 DIN 63-5S galv.	20
-		682g 13 0005	Trittbrett vollst. (Pos. 27, 30-32)	Marche-pied compl. (fig. 27, 30-32)	1
27		682b 13 0111	Trittbrett	Marche-pied	1
28		900 03 83 5431	Senkschraube mit Vierkantansatz M8x30 Mu DIN 605 vzk.	Vis à tête noyée avec embout carré M8x30 Mu DIN 605 galv.	6
29		900 03 93 1102	Federring B8 DIN 127 vzk.	Rondelle Grower B8 DIN 127 gal. v	6
30		682g 13 0006	Trittbrett Belag	Garniture de marche-pied	1
31		682b 13 0110	Einfaßprofil	Profil d'encadrement	1
32		900 03 85 0125	Linsensenkholzschraube 4x20 DIN 95 St vzk.	Vis à tête goute de suif 4x20 DIN 95 St galv.	1
33		682g 13 0008	Halter zum Bordtelefon	Support pour téléphone de bord	1
34		900 03 85 2222	Senkholzschraube 5x20 DIN 97 St vzk.	Vis à bois 5x20 DIN 97 St galv.	2
37		682g 27 0120	Pedalblech	Plancher pour pédale	1
38		681 27 0168	Dichtstreifen kurz	Bande jointive courte	4
39		681 27 0167	Dichtstreifen lang	Bande jointive long	4
40		900 03 82 0316	Senkschraube AM6x15 DIN 63-4S vzk	Vis à tête noyée M6x15 DIN 63-4S galv.	6
41		681 27 0191	Dichtscheibe zum Fahrfußhebel	Rondelle d'étanchement de l' accelerateur	1
42		581b 14 0035	Deckscheibe	Rondelle de recouvrement	1
43		900 03 82 2128	Zylinderschraube M4x12 DIN 84-4S vzk.	Vis cylindrique M4x15 DIN 84-4S galv.	2
44		900 03 93 0231	Scheibe 4, 3 DIN 125 vzk.	Rondelle 4, 3 DIN 125 galv.	2
45		900 03 87 1216	Mutter M4 DIN 934m5S, vzk.	Ecrou M4 DIN 934m5S, galv.	2
46		900 03 93 1042	Federring B4 DIN 127 vzk.	Rondelle Grower B4 DIN 127 galv.	2
47		681 27 0244	Pedalabdichtung	Joint pour pédale	2
48		681 27 0245	Führungshülse	Douille de guidage	2
49		581 14 0011	Gummitülle zum 600W-Regler	Douille en caoutchouc	1
52		581 14 0012	Gummitülle	Douille en caouchouc	2
53		681 27 0137	Gummitülle	Douille en caoutchouc	1
54		681 27 0138	Tüllengehäuse	Boitier pour douille	1

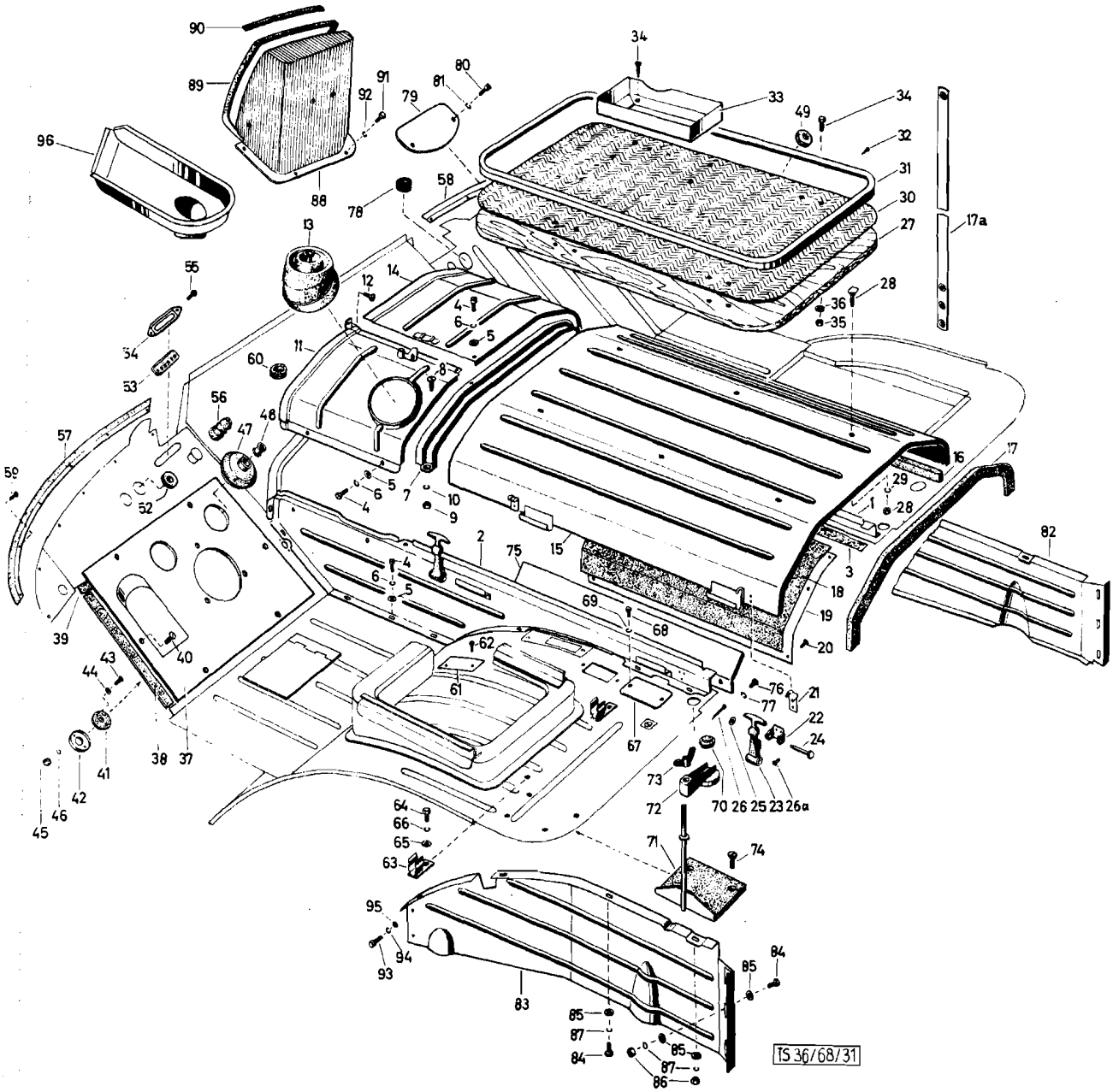
TS 36/68/31

Fig.	ALN NSA	Art. Nr. des Fabrikanten No d'art. du fabricant	Gegenstand	Objet	Anz. Nb.
55		900 03 84 3061	Zylinderblechschraube B3, 9x13 DIN 7971 vzk.	Vis cylindrique taraudeuse B3, 9x 13 DIN 7971 galv.	1
56		581b 14 0038	Stulpe für Handfahrhebel	Soufflet pour manette de gaz	1
57		681 27 0170	Dichtschiene links	Joint d'étancheite gauche	1
58		681 27 0169	Dichtschiene rechts	Joint d'étancheite droite	1
59		900 03 84 3061	Zylinderblechschraube B3, 9x13 DIN 7971 vzk.	Vis cylindrique taradeuse B3, 9x13 DIN 7971 galv.	14
60		681 27 0269	Gummitülle	Douille de caoutchouc	1
61		782 27 0036	Deckblech bei Sitzsockel	Couvercle au siège	1
62		900 03 84 3061	Zylinderblechschraube B 3, 9 DIN 7971 vzk.	Vis cylindrique taraudeuse B 3, 9 DIN 7971 galv.	2
63		180a 86 0010	Klammer für Wagenheberstange	Attache cric	2
64		900 03 80 2419	Schraube M8x20 DIN 933m8G vzk.	Vis M8x20 DIN 933m8G galv.	2
65		900 03 93 0261	Scheibe 8, 4 DIN 125 vzk.	Rondelle 8, 4 DIN 125 galv.	2
66		900 03 93 1102	Federring B8 DIN 127 vzk.	Rondelle Grower B8 DIN 127 galv.	2
67		782 27 0037	Abdeckblech (entfällt bei Seilwinden-wagen)	Couvercle (pas quand treuil)	2
68		900 03 80 2411	Schraube M8x15 DIN 933m8G vzk. (entfällt bei Seilwindenwagen)	Vis M8x15 DIN 933m8G galv. (pas quand treuil)	2
69		900 03 93 1102	Federring B8 DIN 127 vzk. (entfällt bei Seilwindenwagen)	Rondelle Grower B8 DIn 127 galv.)pas quand treuil)	2
70		782 16 0010	Gummistopfen	Bouchon en caoutchouc	2
75		682b 27 0023	Wärmeschutzblech	Tôle de protection contre chaleur	1
76		900 03 80 2321	Schraube M6x16 DIN 933m8G vzk.	Vis M6x15 DIN 933m8G vzk.	3
77		900 03 93 1082	Federring B6 DIN 127 vzk.	Rondelle Grower B6 DIN 127 gal. v	3
78		681 27 0269	Gummitülle	Douille en caoutchouc	1
79		682b 27 0127	Deckel zum Fußboden rechts	Couvercle pour plancher droite	1
80		900 03 92 0221	Zylinderschraube M5x20 DIN 84-4D vzk.	Vis cylindrique M5x12 DIN 84-4D galv.	4
81		900 03 93 1062	Federring B5 DIN 127 vzk.	Rondelle Grower B5 DIN 127 galv.	4
82		682b 23 0002	Schutzblech zum Motor rechts	Tôle de protection du moteur droite	1
83		682b 23 0003	Schutzblech zum Motor links	Tôle de protection du moteur gauche	1
84		900 03 80 2419	Schraube M8x20 DIN 933m8G vzk.	Vis M8x20 DIN 933m8G galv.	11

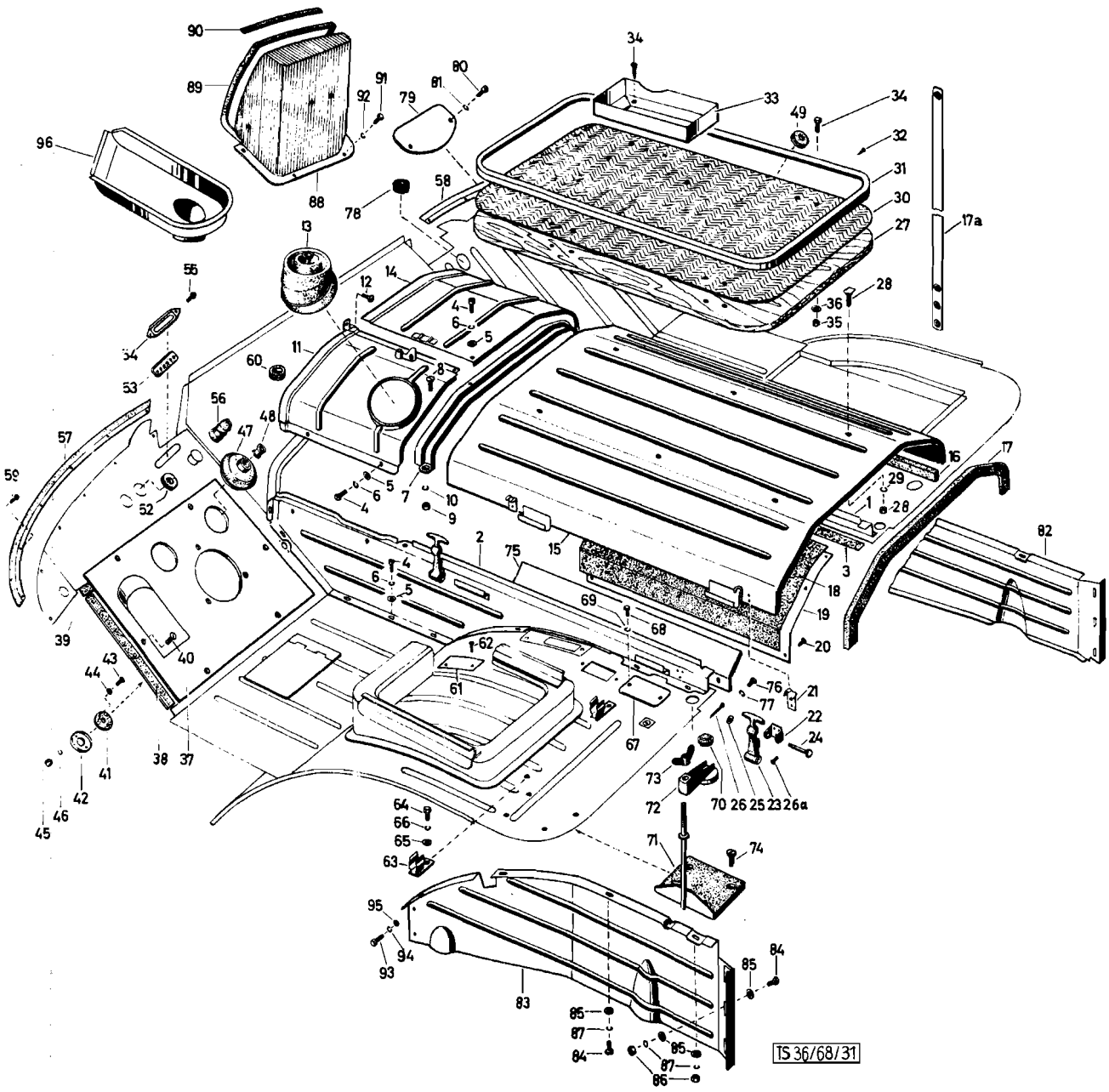
TS 36/68/31

Katalog Catalogue	Baugruppe Gr. d'ensemble	Textseite 347
Nr. TS 83/72	Nr.	zu Bildseite 74
STEYR A 680gl 3t 4x4	Innenausstattung	Texte 347 pour
STEYR A 680g 3t 4x4	Equipement interieur	Illustration 74

Fig.	ALN NSA	Art. Nr. des Fabrikanten No d'art. du fabricant	Gegenstand	Objet	Anz. Nb.
85		900 03 93 7282	Scheibe 8 KN 688 vzk.	Rondelle 8 KN 688 galv.	14
86		900 03 87 1252	Mutter M8 DIN 934m6S, vzk.	Ecrou M8 DIN 934m6S, galv.	3
87		900 03 93 1102	Federring B8 DIN 127 vzk.	Rondelle Grower B8 DIN 127 galv.	14
88		682g 83 0002	Luftkanal mit Verkleidung (mit Pos. 89, 90)	Tunnel avec habillage (avec fig. 89, 90)	1
89		900 03 17 9913	Terostat Typ X 10 rund	Terostat Type X 10 rond	1
90		900 03 17 9913	Terostat Typ X 10 rund	Terostat Type X 10 rond	1
91		900 03 80 2321	Schraube M6x15 DIN 933m8G, vzk.	Vis M6x15 DIN 933m8G galv.	4
92		900 03 93 1082	Federring B6 DIN 127 vzk.	Rondelle Grower B6 DIN 127 galv.	4
93		900 03 80 2321	Schraube M6x16 DIN 933m8G vzk.	Vis M6x16 DIN 933m8G galv.	2
94		900 03 93 1082	Federring B6 DIN 127 vzk.	Rondelle Grower B6 DIN 127 galv.	2
95		900 03 93 7279	Scheibe 6 KN 688 vzk.	Rondelle 6 KN 688 galv.	2
96		682b 27 0123	Luftrichter	Bouche d'air	1

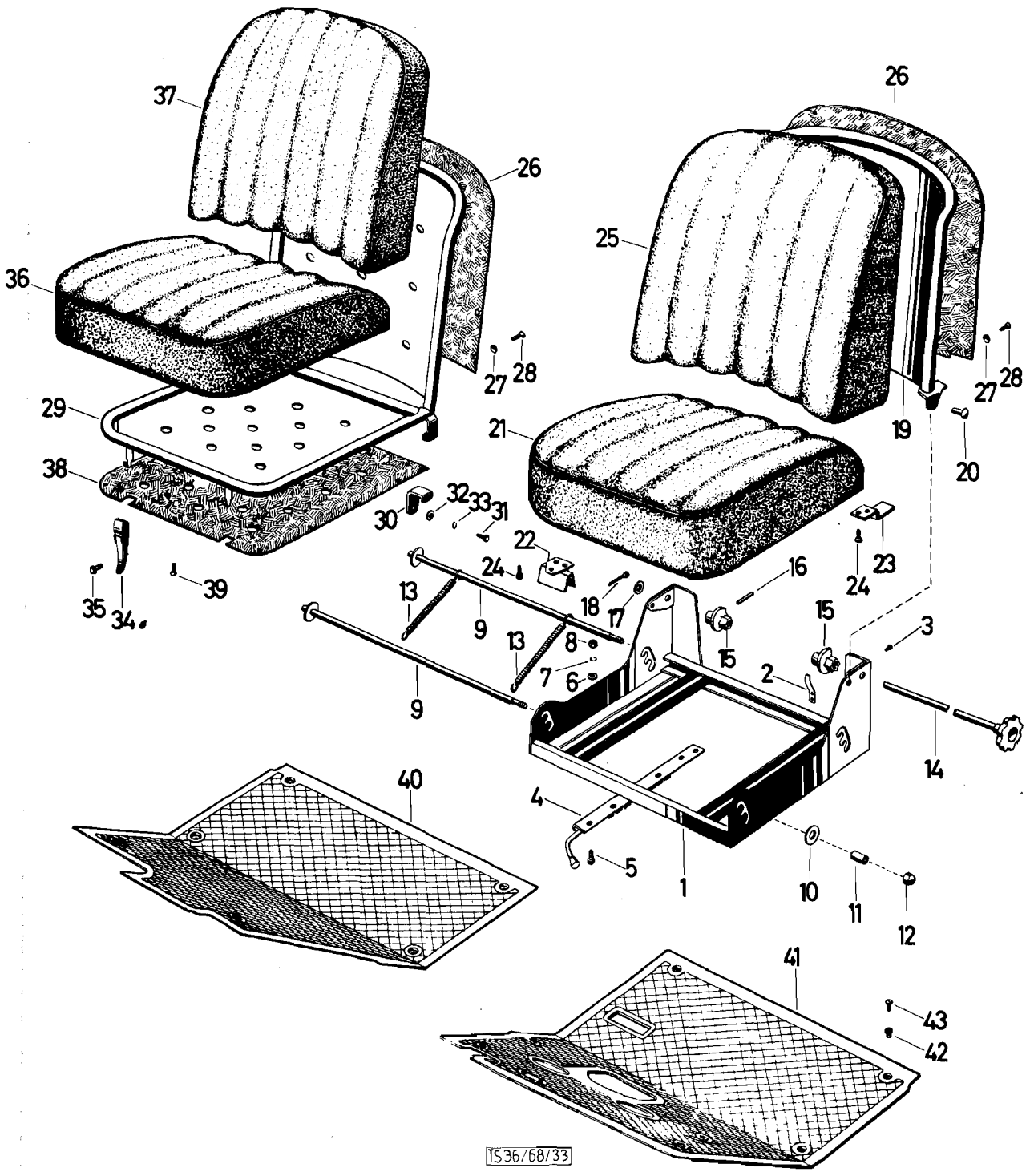
37
26
36
29
38
27
28
30
32
33
31
22
24
35
34
39
13
9
18
17
16
15
8
7
6
2
3
14
40
4
5
1
10
11
12
25
19
20
23
41
43
42
TS36/68/33

Katalog Catalogue	Baugruppe Gr. d'ensemble	Textseite 349
Nr. TS 83/72	Nr.	zu Bildseite 75
STEYR A 680g1 3t 4x4	Sitze	Texte 349 pour
STEYR A 680g 3t 4x4	Sièges	Illustration 75

Fig.	ALN NSA	Art. Nr. des Fabrikanten No d'art. du fabricant	Gegenstand	Objet	Anz. Nb.
-		682g 64 0001	Fahrersitz vollst.	Siege compl.	1
1		682g 64 0003	Sitzgestell-Rahmen (Pos.1-3) bis 150 Fh	Cadre de siège (fig- 1-3)	1
1		782 51 0003	Sitzgestell-Rahmen (Pos.1-3)ab 151 Fh	Cadre de siège (fig.1-3)	1
2		584b 51 0075	Blattfeder	Lame de ressort	1
3		900 03 91 1112	Halbrundniet 3x8 DIN 660	Rivet demi rond 3x8 DIN 660	2
4		782 51 0028	Feststeller	Verouillage	1
5		900 03 82 2212	Schraube M5x10 DIN 84-40 vzk.	Vis M5x10 DIN 84-90 galv.	6
6		900 03 93 0241	Scheibe 5,3 DIN 125 vzk.	Rondelle 5,3 DIN 125 galv	6
7		900 03 93 1062	Federring B5 DIN 127 vzk.	Rondelle Grower B5 DIN 127 galv.	6
8		900 03 87 1222	Mutter M5 DIN 934-5S vzk.	Ecrou M5 DIN 934 -5S galv.	6
9		782 51 0016	Sitzauflage	Support de siège	2
10		782 51 0031	Scheibe	Rondelle	2
11		782 51 0033	Distanzbüchse	Douille entretoise	2
12		900 03 88 0510	Hutmutter M8 DIN 1587-5S vzk.	Ecrou chapeau M8 DIN 1587-5S galv.	2
13		782 51 0030	Spannfeder	Ressort de serrage	2
14		782 51 0022	Verstellwelle mit Griffmutter	Arbre de réglage avec roue de réglage	2
15		782 51 0024	Verstellnocke	Came de réglage	2
16		900 03 90 4214	Zylinderkerbstift 3x25 DIN 1473 6S	Cheville cylindrique à entaille 3x25 DIN 1473-6S	2
17		900 03 93 0271	Scheibe 10,5 DIN 125 vzk.	Rondelle 10,5 DIN 125 galv.	1
18		900 03 92 0211	Splint 3x15 DIN 94 vzk.	Goupille fendue 3x15 DIN 94 galv.	1
19		782 51 0012	Lehnenrahmen zum Fahrersitz	Cadre du dossier	1
20		900 03 91 1615	Halbrundniet 8x15 DIN 660 vzk.	Rivet demi rond 8x15 DIN 660 galv.	2
21		782 64 0001	Fahrersitzpolster m. Anschlägen und Führung	Coussin avec butées et guide	1
22		782 51 0019	Anschlag	Butée	2
23		782 51 0029	Führung	Guide	1
24		900 03 84 3152	Zylinderblechschraube B4,8x16 DIN 7971 vzk.	Vis cylindrique taraudeuse B4,8x 16 DIN 7971 galv.	8
25		782 64 0003	Fahrersitzlehne vollst.	Dossier de siège compl.	1

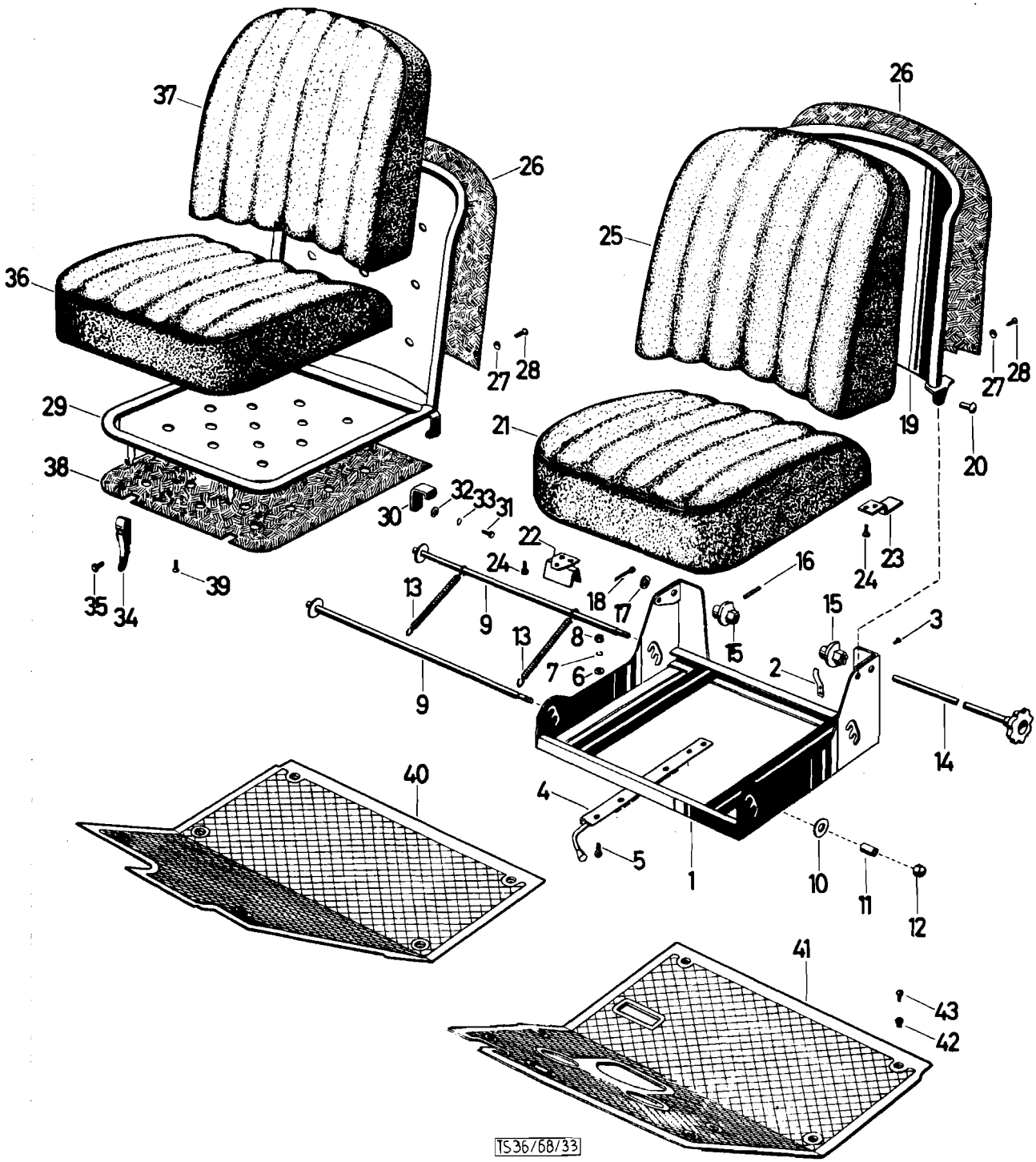
37
26
36
27
28
29
38
30
32
33
31
22
24
35
34
39
13
9
18
17
16
15
8
7
6
2
3
14
40
4
5
1
10
11
12
41
43
42
TS36/68/33
26
25
19
27
28
20
21
24
23

Fig.	ALN NSA	Art. Nr. des Fabrikanten No d'art. du fabricant	Gegenstand	Objet	Anz. Nb.
26		682U 64 0006	Verkleidung zu den Lehnen	Garniture du dossier	2
27		900 03 92 7255	Unterlagscheibe 3,5 KN 687 vzk.	Rondelle 3,5 KN 687 galv.	24
28		900 03 84 4020	Linsensenkblechschraube B3,5x13 DIN 7973 vzk.	Vis à tête goute de suif taraudeuse B3,5x13 DIN 7973 galv.	24
-		682G 64 0004	Mitfahrersitz vollst.	Siège du convoyeur compl.	1
29		682b 51 0005	Mitfahrersitzgestell	Cadre du siège de convoyeur	1
30		682b 51 0013	Anschlagwinkel	Butée coudée	2
31		900 03 80 2321	Schraube M6x15 DIN 933m8G vzk.	Vis M6x15 DIN 933m8G galv.	4
32		900 03 93 0251	Scheibe 6,4 DIN 125 vzk.	Rondelle 6,4 DIN 125 galv.	4
33		900 03 93 1082	Federring B6 DIN 127 vzk.	Rondelle Grower B6 DIN 127 galv.	4
34		381 9 31 0032	Verschlußstrammer	Attache	2
35		900 03 80 2312	Schraube M6x12 DIN 933m8G vzk.	Vis M6x12 DIN 933m8G galv.	4
36		682 64 0016	Mitfahrersitzkissen vollst.	Coussin du siege de convoyeur compl.	1
37		682 64 0018	Lehne vollst. z. Mitfahrersitz	Dossier compl. du siege de convoyeur	1
38		682b 64 0003	Verkleidung z. Mitfahrersitz	Habillage du siège de convoyeur	1
39		900 03 84 4020	Senkblechschraube B3,5x13 DIN 7972 vzk.	Vis à tête noyée taraudeuse B3,5x13 DIN 7972 galv.	15
40		682g 62 0001	Bodenbelag rechts vorne	Garniture de plancher droite avant	1
41		682g 62 0002	Bodenbelag links vorne	Garniture de plancher gauche avant	1
42		682 62 0077	Öse	Oeillet	9
43		900 03 84 4121	Linsensenkblechschraube B3,9x16 DIN 7973 vzk.	Vis à tête de suif taraudeuse B3,9x16 DIN 7973 galv.	9

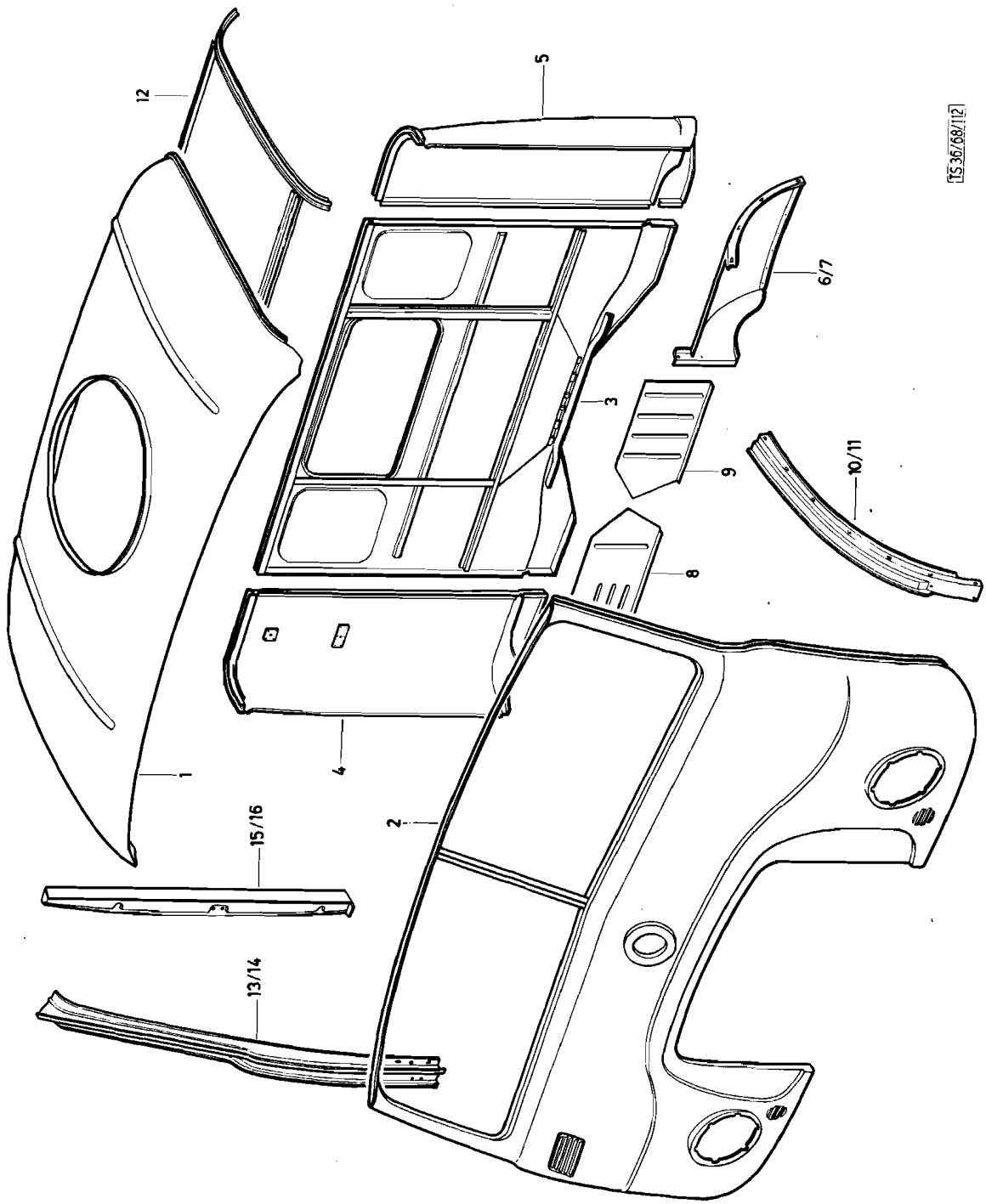
12
5
6/7
3
9
10/11
8
4
1
2
15/16
13/14
TS 36/68/112

Katalog Catalogue	Baugruppe Gr. d'ensemble	Textseite 353
Nr. TS 83/72	Nr.	zu Bildseite 76
STEYR A680g1 3t 4x4 STEYR A680g 3t 4x4	Fahrerhausschweißteile Emboutis de cabine	Texte 353pour Illustration 76

Fig.	ALN NSA	Art. Nr. des Fabrikanten No d'art. du fabricant	Gegenstand	Objet	Anz Nb
1		682g 19 0003	Dachblech bis FH 660	Toit	1
1		682g 19 0103	Dachblech ab FH 661	Toit	1
2		682g 19 0004	Vorderwandblech bis FH 660	Tôle de tablier	1
2		682g 19 0104	Vorderwandblech ab FH 661	Tôle de tablier	1
-		682g 19 0007	Rückwand vollst. (Pos.3-7)bis FH660	Panneau arrière compl.(fig.3-7)	1
-		682g 19 0107	Rückwand vollst. (Pos.3-7) ab FH661	Panneau arrière compl.(fig.3-7)	1
3		682g 19 0008	Rückwand-Mittelteil bis FH 660	Panneau arrière millieu	1
3		682g 19 0108	Rückwand-Mittelteil ab FH 661	Panneau arrière millieu	1
4		682g 19 0014	Eckstück hinten rechts bis FH 660	Coin arrière droite	1
4		682g 19 0114	Eckstück hinten rechts ab FH 661	Coin arrière droite	1
5		682g 19 0015	Eckstück hinten links bis FH 660	Coin arrière gauche	1
5		682g 19 0115	Eckstück hinten links ab FH 661	Coin arrière gauche	1
6		682g 19 0021	Kotflügelschürze rechts	Sabot d´aille droite	1
7		682g 19 0022	Kotflügelschürze links	Sabot d´aille gauche	1
8		682b 19 0022	Ergänzungsblech rechts	Tôle complémentaire droite	1
9		682b 19 0023	Ergänzungsblech links	Tôle complémentaire gauche	1
10		782 19 0040	Kotflügelträger rechts	Support d´aille droite	1
11		782 19 0041	Kotflügelträger links	Support d´aille gauche	1
12		682g 18 0004	Dachgerippe	Ossature de toit	1
13		682b 18 0111	Türsäule rechts vorne	Montant de porte avant droite	1
14		682b 18 0112	Türsäule links vorne	Montant de porte avant gauche	1
15		682b 18 0040	Türsäule rechts hinten	Montant de porte arrière droite	1
16		682b 18 0041	Türsäule links hinten	Montant de porte arrière gauche	1

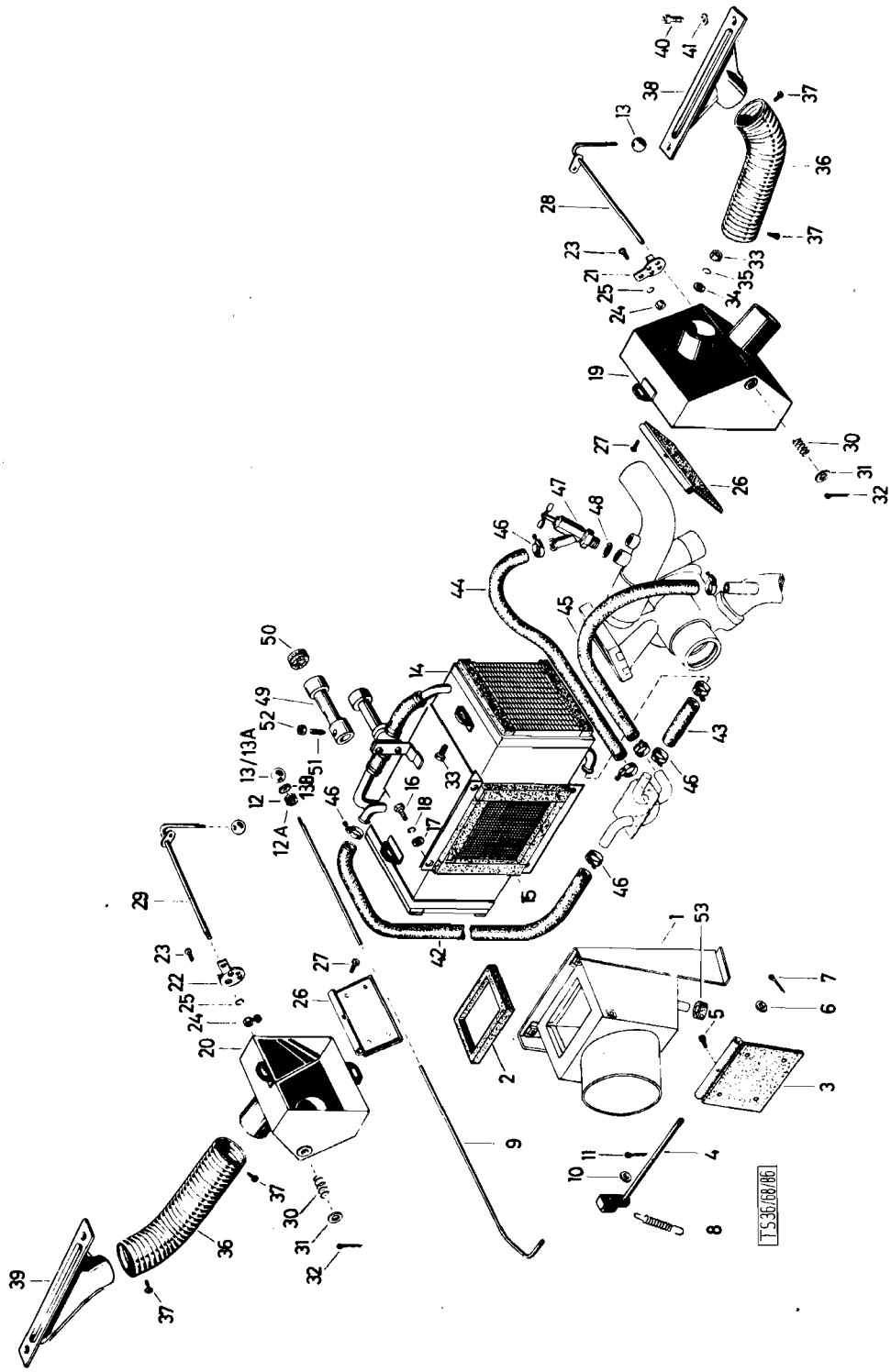
TS 36/80/86

Katalog Catalogue	Baugruppe Gr. d'ensemble	Textseite 355 zu Bildseite 77 Texte 355 pour Illustration 77
Nr. TS 83/72	Nr.	
STEYR A 680gl 3t 4x4 STEYR A 680g 3t 4x4	Heizung Chauffage	

Fig.	ALN NSA	Art. Nr. des Fabrikanten No d'art. du fabricant	Gegenstand	Objet	Anz. Nb.
1		-	Frischluftführung (mit Bodenhaube verschweißt)	Bouche d'aspiration d'air frais (soudé avec capot de plancher)	6
2		682 84 0103	Dichtrahmen zur Frischluftklappe	Joint dela bouche d'aspiration	1
3		682 84 0062	Frischluftklappe mit Dichtgummi	Volet avec joint en caoutchouc	1
4		682 84 0065	Klappenwelle	Arbre du volet	1
5		900 03 82 2055	Schraube M3x10 DIN 84m6S vzk.	Vis M3x10 DIN 84m6S galv.	1
6		900 03 93 0251	Scheibe 6,4 DIN 125 vzk.	Rondelle 6,4 DIN 125 galv.	1
7		900 03 92 0041	Splint 1,5x15 DIN 94 vzk.	Goupille fendue 1,5x15 DIN 94galv	1
8		682 84 0068	Zugfeder	Ressort de traction	1
9		682 84 0069	Zugstange	Tirant	1
10		900 03 93 0241	Scheibe 5,3 DIN 125 vzk.	Rondelle 5,3 DIN 125 galv.	1
11		900 03 92 0041	Splint 1,5x15 DIN 94 vzk.	Goupille fendue 1,5x15 DIN 94 galv.	1
12		900 03 12 9008	Gummitülle 8x1 KN 496 (ab 100 Fh.)	Douille en caoutchouc 8x1 KN496 (jusqu'à la cabine 100)	1
12A		682g 84 0008	Plastiktülle (ab 101 Fh.)	Douille en matiere plastique (à partir de la cab. 101)	1
13		682 84 0070	Kugelknopf (ab 101 Fh. 2 Stk.)	Bouton (à partir de la cabine 101)	3
13A		682g 84 0005	Griffknopf (ab 101 Fh)	Poignée)à partir de la cabine 101)	1
13B		900 03 87 1222	Mutter M5 DIN 934m5S, vzk. (ab 101 Fh.)	Ecrou M5 DIN 934m5S, galv. (à partir de la cabine 101)	1
14		682n 84 0005	Heizkörper (bis 150 Fh.)(mit Pos.15)	Radiateur (jusqu'au la cabine 150) (avec fig. 15)	1
14		682g 84 0012	Heizkörper (ab 151 Fh.)(mit Pos.15) 38, 39)	Radiateur (à partir de la cabine 151)(avec fig. 15, 38, 39)	1
15		682 84 0102	Dichtrahmen	Cadre joint	2
16		900 03 80 2321	Schraube M6x16 DIN 933m8G vzk.	Vis M6x15 DIN 933m8G galv.	4
17		900 03 93 0251	Scheibe 6,4 DIN 125 vzk.	Rondelle 6,4 DIN 125 galv.	4
18		900 03 93 1082	Federring B6 DIN 127 vzk.	Rondelle Grower B6 DIN 127 galv.	4
-		682 84 0112	Warmluftverteiler rechts vollst. (Pos. 20, 26, 28-32)	Distributeur d'air chaud compl. droite (fig. 20, 26, 28-32)	1
-		682 84 0113	Warnluftverteiler links vollst. (Pos. 19, 26, 28-32)	Distributeur d'air chaud compl. gauche (fig. 19, 26, 28-32)	1

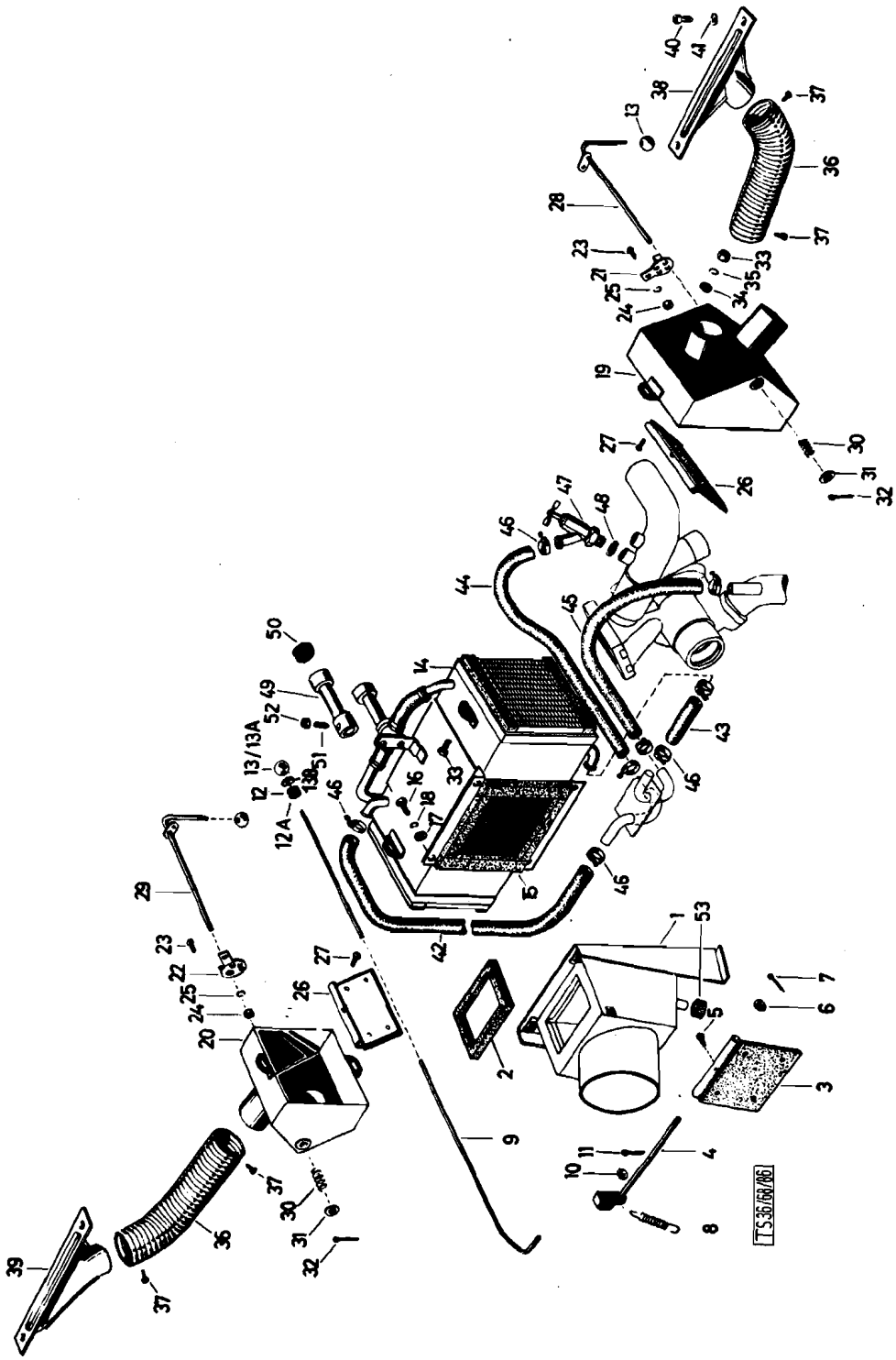
TS 36/66/A6

Katalog Catalogue	Baugruppe Gr. d'ensemble	Textseite 357
Nr. TS 83/72	Nr.	zu Bildseite 77
STEYR A 680gl 3t 4x4 STEYR A 680g 3t 4x4	Heizung Chauffage	Texte 357 pour Illustration 77

Fig.	ALN NSA	Art. Nr. des Fabrikanten No d'art. du fabricant	Gegenstand	Objet	Anz. Nb.
19		682 84 0082	Verteilergehäuse links (mit Pos. 21)	Carter du distributeur gauche (avec fig. 21)	1
20		682 84 0081	Verteilergehäuse rechts (mit Pos. 22)	Carter du distributeur droite (avec fig. 22)	1
21		682 84 0091	Lochscheibe links	Disque troué gauche	1
22		682 84 0090	Lochscheibe rechts	Disque troué droite	1
23		900 03 82 2121	Schraube M4x10 DIN 86m4S vzk.	Vis M4x10 DIN 86m4S, galv.	2
24		900 03 87 1216	Mutter M4 DIN 934m5S, vzk.	Ecrou M4 DIN 934m5S galv.	2
25		900 03 93 1042	Federring B4 DIN 127 vzk.	Rondelle Grower B4 DIN 127 galv.	2
26		682 84 0084	Warmluftklappe mit Dichtgummi	Volet d'air chaud avec joint	2
27		900 03 82 2055	Schraube M3x10 DIN 84m4S vzk.	Vis M3x10 DIN 84m4S, galv	2
28		682 84 0087	Betätigungsgriff links	Poignée de commande gauche	1
29		682 84 0086	Betätigungsgriff rechts	Poignée de commande droite	1
30		682 84 0089	Druckfeder	Ressort de pression	2
31		900 03 93 0251	Scheibe 6,4 DIN 125 vzk.	Rondelle 6,4 DIN 125 galv.	2
32		900 03 92 0041	Splint 1,5x15 DIN 94 vzk.	Goupille fendue 1,5x15 DIN 94 galv	2
33		900 03 83 2316	Schraube M6x15 Mu DIN 601 vzk.	Vis M6x15 Mu DIN 601 galv.	4
34		900 03 93 0251	Scheibe 6,4 DIN 125 vzk.	Rondelle 6,4 DIN 125 galv.	4
35		900 03 93 1082	Federring B6 DIN 127 vzk.	Rondelle Grower B6 DIN 127 galv.	4
36		682 84 0108	Warmluftschlauch	Tuyau d'air chaud	2
37		900 03 84 3041	Schraube S 3,5x13 DIN 7971 vzk.	Vis S 3,5x13 DIN 7971 galv.	4
38		682 84 0107	Entfrosterdüse links	Bouche de dégrivage gauche	1
39		682 84 0106	Entfrosterdüse rechts	Bouche de dégrivrage droite	1
40		900 03 80 2321	Schraube M6x15 DIN 933m8G vzk.	Vis M6x15 DIN 933m8G galv.	4
41		900 03 93 1082	Federring B6 DIN 127 vzk.	Rondelle Grower B6 DIN 127 galv.	4
42		682 84 0114	Warmwasserschlauch oben lang(l=500)	Tuyau d'eau chaude sup. long(l=500)	1
43		682 84 0115	Warmwasserschlauch oben kurz (l=90)	Tuyau d'eau chaude sup. long(l=90)	1
44		682 84 0122	Warnwasserschlauch unten kurz (l=800)	Tuyau d'eau chaude inf.court (l=800)	1
45		682 84 0121	Warmwasserschlauch lang (l=850)	Tuyau d'eau chaude long (l=850)	1
46		900 03 53 0021	Schlauchschelle	Collier de serrage	8
49		682 84 0071	Verlängerungsstück	Allonge	1
50		900 03 12 9014	Gummitülle 14x1 KN 496	Douille en caoutchouc	1
51		682 35 0039	Zylinderschraube vzk.	Vis cylindrique	1
52		900 03 87 1222	Mutter M5 DIN 934 vzk.	Ecrou M5 DIN 934 galv	1
53		900 03 12 9012	Gummitülle 12x1 KN 496	Douille en caoutchouc 12x1 KN 496	1

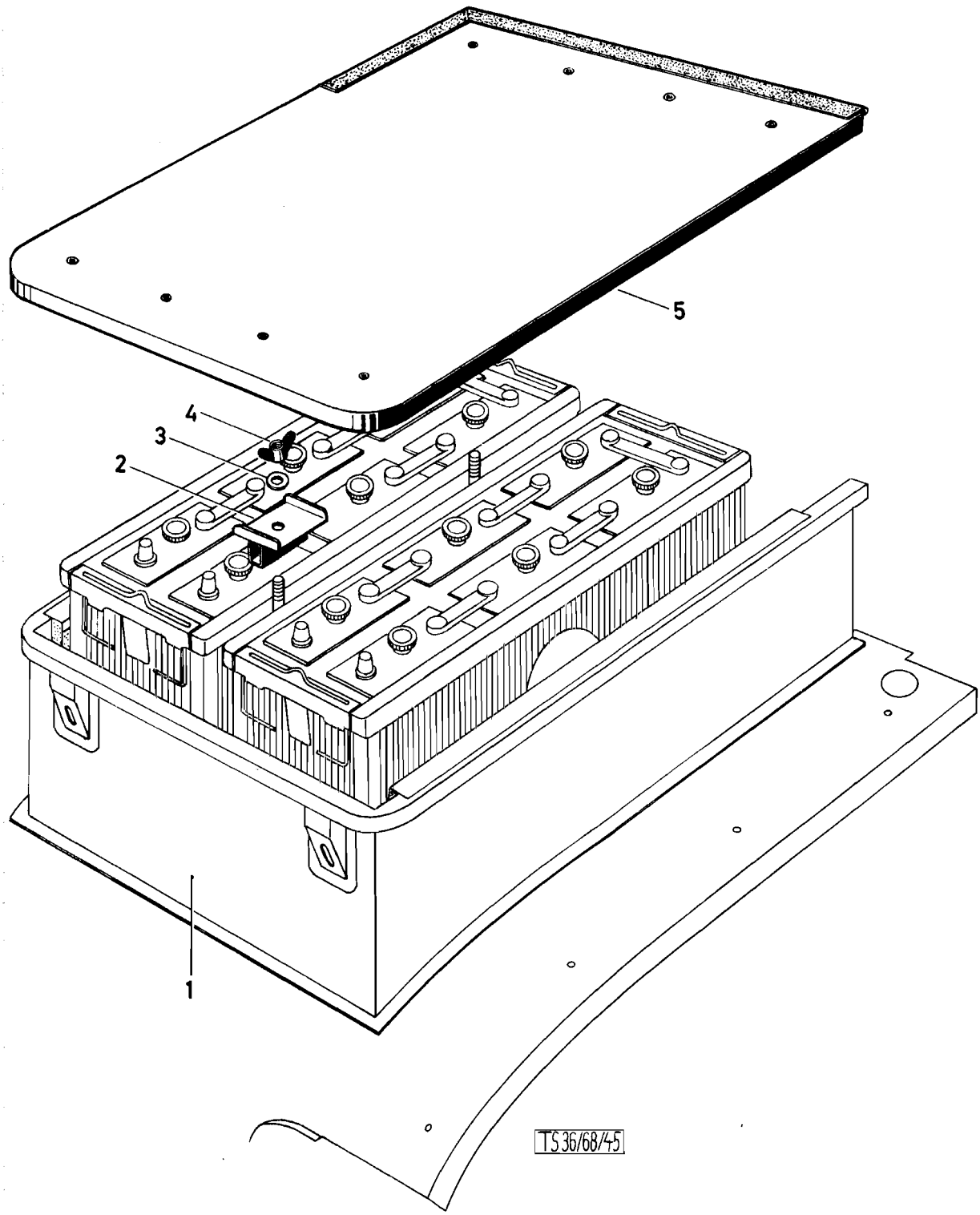
5
4
3
2
1
TS 36/68/45

Katalog Catalogue	Baugruppe Gr. d'ensemble	Textseite 359
Nr. TS 83/72	Nr.	zu Bildseite 78
STEYR A 680gl 3t 4x4 STEYR A 680g 3t 4x4	Batteriekasten Caisse de batterie	Texte 359 pour Illustration 78

Fig.	ALN NSA	Art. Nr. des Fabrikanten No d'art. du fabricant	Gegenstand	Objet	Anz. Nb.
1		-	Batteriekasten mit Radeinbau	Caisson de batterie soudé avec couvre roue	1
2		682b 28 0036	Spannbügel	Etrier serrage	2
3		900 03 93 0521	Scheibe 9 DIN 126 vzk.	Rondelle 9 DIN 126 galv.	2
4		900 03 88 7119	Flügelmutter M8 DIN 315 4D vzk.	Ecrou à oreilles M8 DIN 315 4D galv.	2
5		682b 28 0020	Batteriekasten-Deckel vollst.	Couvercle de caisson de batterie compl.	1

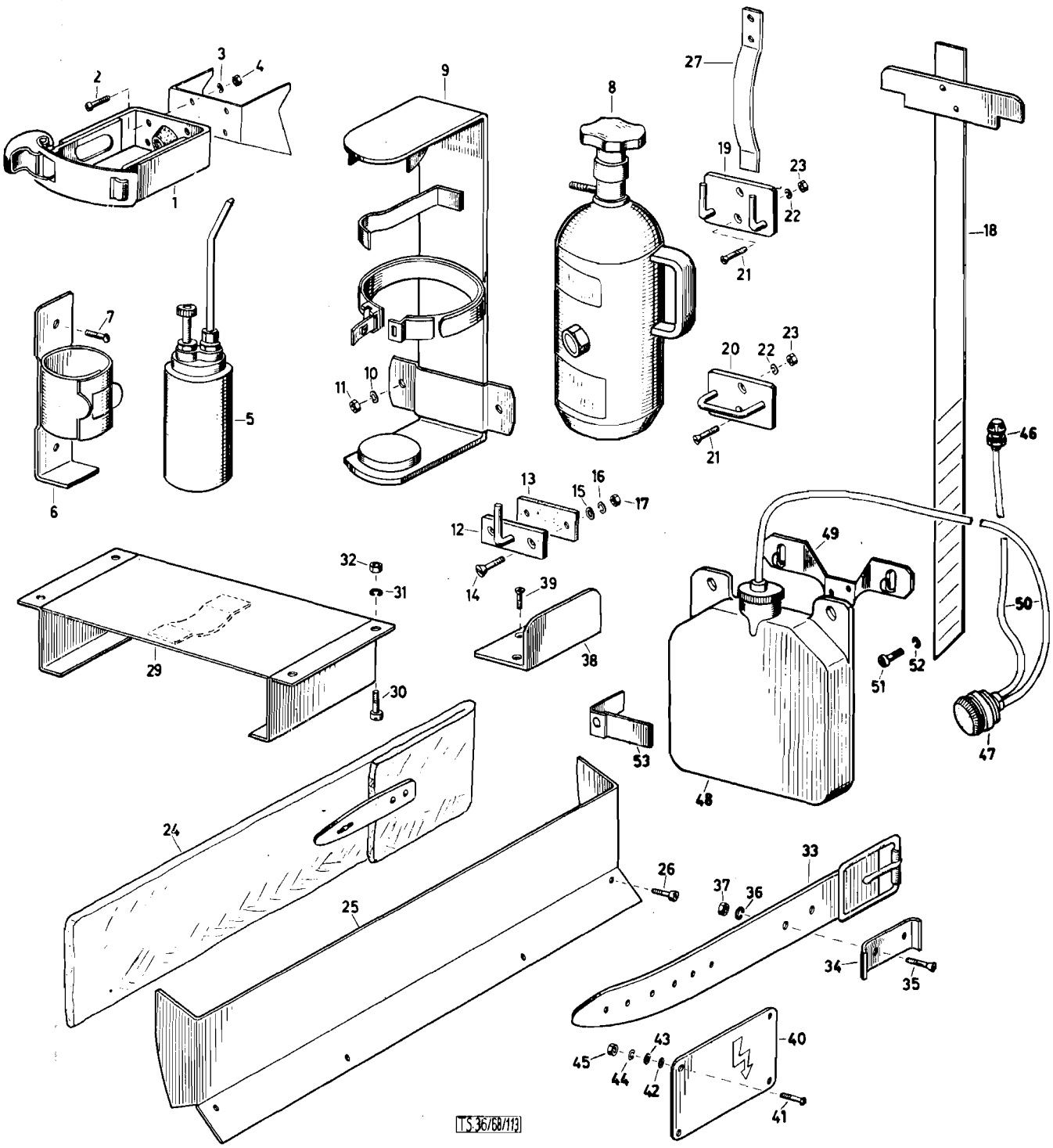
1
2
3
4
5
6
7
8
9
10
11
12
13
14
15
16
17
18
19
20
21
22
23
24
25
26
27
29
30
31
32
33
34
35
36
37
38
39
40
41
42
43
44
45
46
47
48
49
50
51
52
53
TS 36/68/113

	Katalog Catalogue	Baugruppe Gr. d'ensemble	Textseite 361
	Nr. TS 83/72	Nr.	zu Bildseite 79
	STEYR A 680gl 3t 4x4 STEYR A 680g 3t 4x4	Sonderausstattung Equipement spéciale	Texte 361 pour Illustration 79

Fig.	ALN NSA	Art. Nr. des Fabrikanten No d'art. du fabricant	Gegenstand	Objet	Anz. Nb.
1		584 87 0012	Verschlußlager zum Gewehr Happich Nr. 56 155	Attache pour fusil Happich No. 56 155	2
2		900 03 82 2224	Zylinderschraube M5x12 DIN 84-5S vzk	Vis cylindrique M5x12 DIN84-5S galv.	8
3		900 03 93 1062	Federring B5 DIN 127 vzk.	Rondelle Grower B5 DIN 127 galv.	8
4		900 03 87 1222	SK-Mutter M5 DIN 934m5S vzk.	Ecrou M5 DIN 934m5S galv.	8
5		682g 87 0006	Ölkännchen	Burette à huile	1
6		682g 87 0007	Halter zum Pumpenöler	Attache pour graisse pompe	1
7		900 03 84 4117	Linsensenkblechschraube B3, 9 DIN 7973 vzk.	Vis à tête goute de suif taraudeuse B3, 9 DIN 7973 galv.	2
8		682g 87 0014	Feuerlöscher (Minimax 1 Liter)	Extincteur	1
9		682g 87 0015	Halter zum Feuerlöscher	Attache pour l'extincteur	1
10		900 03 93 1062	Federring B6 DIN 127 vzk.	Rondelle Grower B6 DIN 127 galv	3
11		900 03 87 1222	Mutter M6 DIN 934m5S vzk.	Ecrou M6 DIN 934m5S, galv.	3
12		682g 87 0027	Haken für Plachenlappen	Crochet pour bâche	2
13		682g 87 0030	Unterlage	Garniture	2
14		900 03 82 0221	Senkschraube AM5x12 DIN 63-5S vzk.	Vis à tête noyée AM5x12 DIN 63-5D galv.	4
15		900 03 93 7276	Scheibe 5 KN 688	Rondelle 5 KN 688	4
16		900 03 93 1062	Federring B5 DIN 127 vzk.	Rondelle Grower B5 DIN 127 galv.	4
17		900 03 87 1222	Mutter M5 DIN 934m5S, vzk.	Ecrou M5 DIN 934m5S, galv.	4
18		682g 87 0018	Kraftstoffmeßstab	Jauge de niveau de combustible	1
19		682g 87 0019	Hakenplatte	Plaque à crochet	1
20		682g 87 0022	Ösenplatte	Plaque à oeillet	1
21		900 03 92 0221	Senkschraube AM5x12 DIN 63-5D vzk.	Vis à tête noyée AM5x12 DIN 63-5D galv.	4
22		900 03 93 1062	Federring B5 DIN 127 vzk.	Rondelle Grower B5 DIN 127 galv.	4
23		900 03 87 1222	Mutter M5 DIN 934m5S, vzk.	Ecrou M5 DIN 934m5S, galv.	4
24		682g 87 0010	Pannendreieck mit Hülle	Triangle de panne avec etui	1
25		682g 87 0011	Tasche zum Pannendreieck	Sac pour triangle de panne	1
26		900 03 84 3110	Zylinderblechschraube B3, 9x9, 5 DIN 7971 zn	Vis cylindrique taraudeuse B3, 9x 9, 5 DIN 7971 zn	5
27		682g 87 0048	Haltefeder	Ressort d'attache	1
29		682g 87 0040	Halter für Sanitätsdose	Attache pour boite sanitaire	1
30		900 03 82 2224	Zyl. Schraube AM5x12 DIN 84-5D vzk	Vis cylindrique AM5x12 DIN 84-5D galv.	4
31		900 03 93 1062	Federring B5 DIN 127 vzk.	Rondelle Grower B5 DIN 127 galv.	4
32		900 03 87 1222	Mutter M5 DIN 934m5S vzk.	Ecrou M5 DIN 934m5S, galv.	4
33		682g 87 0032	Halteriemen für Windenseil	Courroie d'attache pour câble de treuil	2
34		682g 87 0035	Riemenhalter	Attache courroie	2
35		900 03 82 0221	Senkschraube AM5x12 DIN 63-5D vzk	Vis à tête noyée AM5x12 DIN 63-5D galv.	4

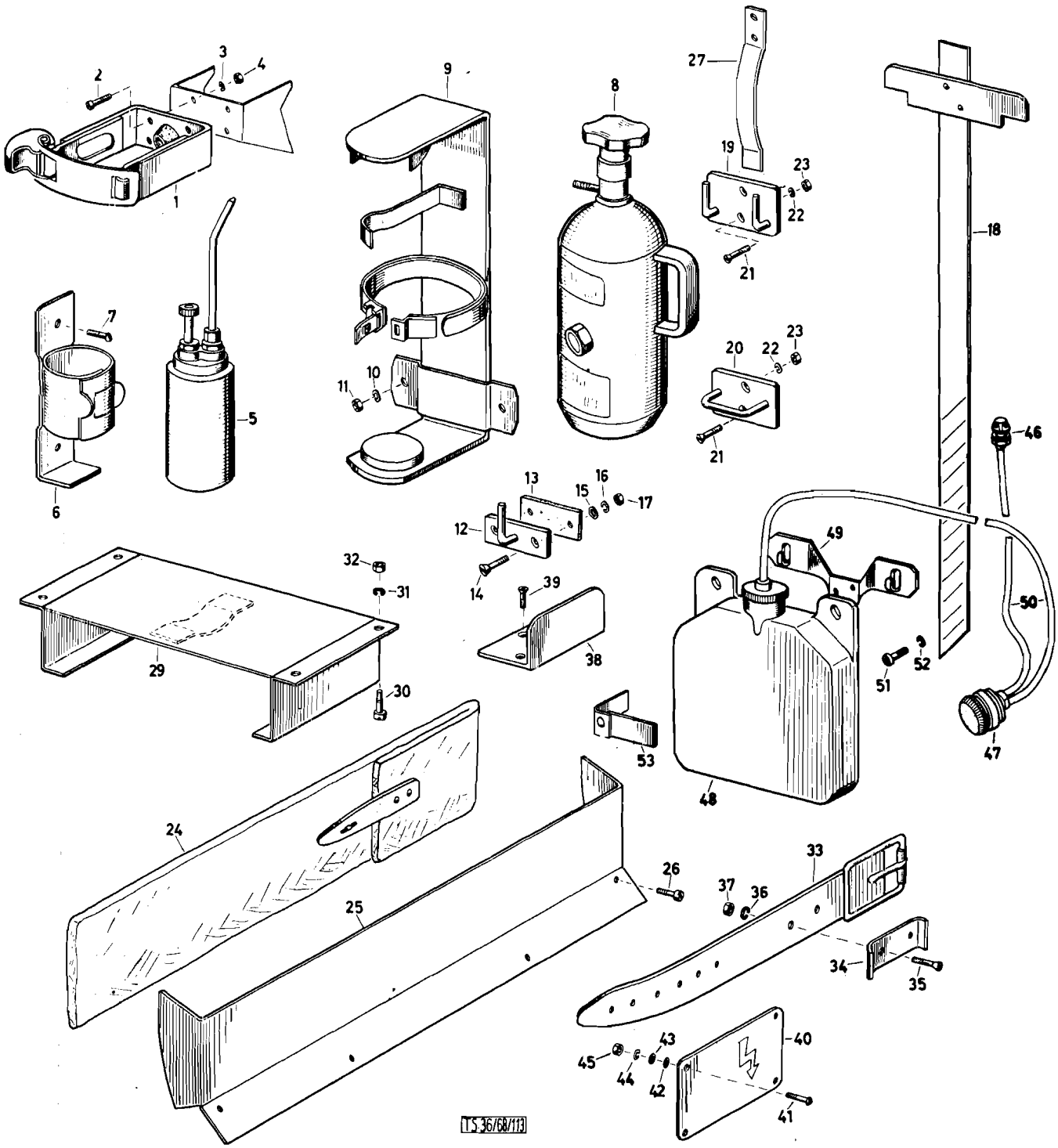
1
2
3
4
5
6
7
8
9
10
11
12
13
14
15
16
17
18
19
20
21
22
23
24
25
26
27
29
30
31
32
33
34
35
36
37
38
39
40
41
42
43
44
45
46
47
48
49
50
51
52
53
TS 36/68/113

	Katalog Catalogue	Baugruppe Gr. d'ensemble	Textseite 363
	Nr. TS 83/72	Nr.	zu Bildseite 79
	STEYR A 680gl 3t 4x4	Sonderausstattung	Texte 363 pour
	STEYR A 680g 3t 4x4	Equipement special	Illustration 79

Fig.	ALN NSA	Art. Nr. des Fabrikanten No d'art. du fabricant	Gegenstand	Objet	Anz. Nb.
36		900 03 93 1062	Federring B5 DIN 127 vzk.	Rondelle Grower B5 DIN 127 galv.	2
37		900 03 87 1222	Mutter M5 DIN 934m5S	Ecrou M5 DIN 934m5S	2
38		682g 87 0036	Seilhalter	Attache câble	1
39		900 03 84 4117	Linsensenkblechschraube B3, 9x13 DIN 7973 vzk.	Vis à tête goute de suif taraudeuse B3, 9x13 DIN 7973 galv.	2
40		682g 87 0044	Tafel "Antenne" (nur für Funkwagen)	Plaquette "Anetenne" (seulement pour camion radio)	1
41		900 03 82 7115	Linsensenkblechschraube AM4x12 DIN 91-4D vzk. (nur für Funkwagen)	Vis à tête de suif (seulement pour camion radio)	4
42		900 03 93 7259	Unterlagscheibe (nur für Funkwagen)	Rondelle (seulement pour camion radio)	4
43		900 03 93 7273	Scheibe 4 KN 688 (nur für Funkwagen)	Rondelle (seulement pour camion radio) 4 KN 688	4
44		900 03 93 1042	Federring B4 DIN 127 vzk. (nur für Funkwagen)	Rondelle Grower B4 DIN 127 galv. (seulement pour camion radio)	4
45		900 03 87 1216	Mutter M4 DIN 934-5S vzk. (nur für Funkwagen)	Ecrou M4 DIN 934-5S galv.)seulement pour camion radio)	4
-		782 87 0006	Scheibenwaschanlage vollst. (ab 151 Fh. (Pos. 46-49)	Installation de nettoyage de glace compl. (à partir de la cabine 151 (fig. 46-49)	1
46		-	Doppeldüse (ab 151 Fh.)	Double gicleur (à partir de la cabine 151)	1
47		-	Handdruckpumpe (ab 151 Fh)	Pompe à main (à partir de la cabine 151)	1
48		-	Behälter (ab 151 Fh.)	Réservoir (à partir de la cabine 151)	1
49		-	Behälteraufhängung (ab 151 Fh.)	Support de reservoir (:à partir de la cabine 151)	1
50		782 87 0007	Plastikschlauch 6x1x1850 (ab 151 Fh.)	Tuyau en plastique 6x1x1850 (à partir de la cabine 151)	1
51		900 03 82 2247	Zylinderschraube M5x20 DIN 84-4S vzk. (ab 151 Fh.)	Vis cylindrique M5x20 DIN 84-4S galv. (à partir de la cabine 151)	2
52		900 03 93 1062	Federring B5 DIN 127 vzk. (ab 151 Fh)	Rondelle Gower B5 DIN 127 galv. (à pattir de lacabine 151)	2
53		682g 87 0056	Verschlußreiber (ab 151 Fh.)	Bouchon (à partir de la cabine 151)	2

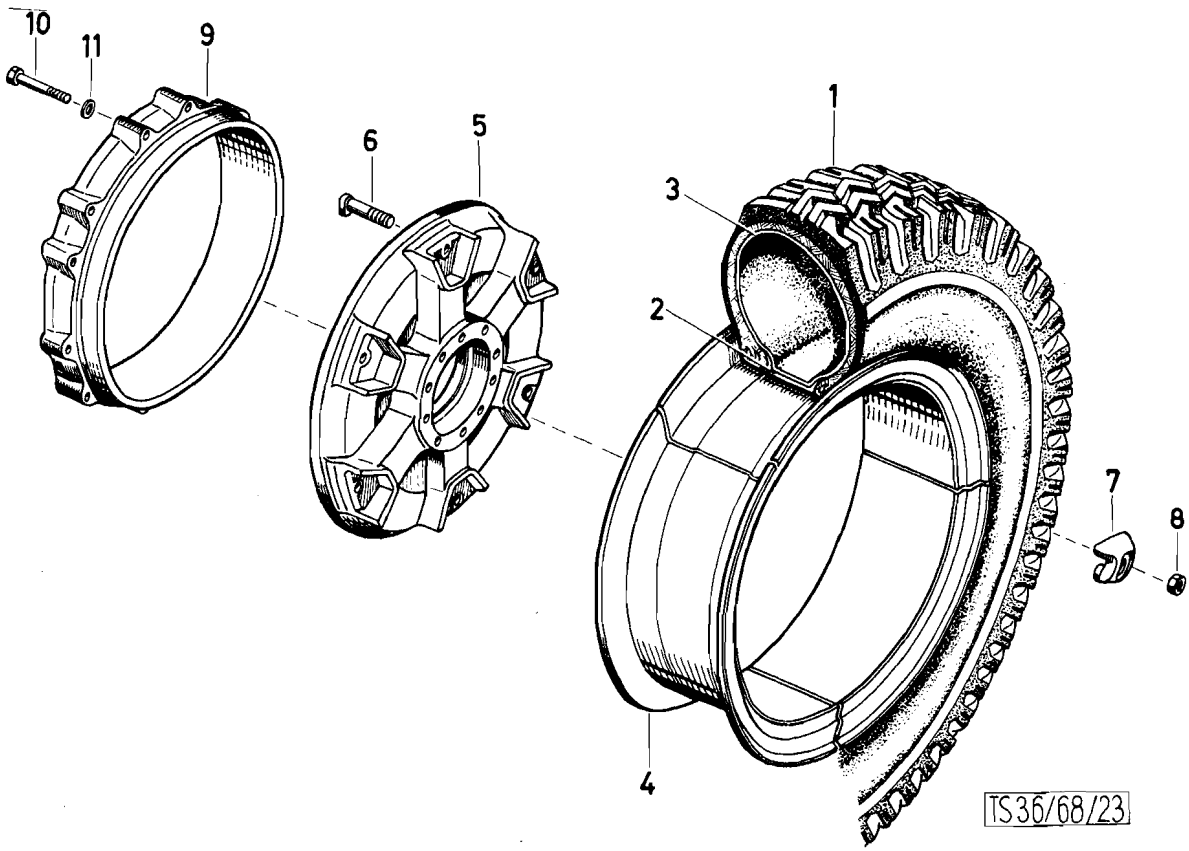
10
11
9
6
5
1
3
2
7
8
4
TS 36/68/23

Katalog Catalogue	Baugruppe Gr. d'ensemble	Textseite 365
Nr. TS 83/72	Nr.	zu Bildseite 80
STEYR A 680gl 3t 4x4 STEYR A 680g 3t 4x4	Bereifung Pneus	Texte 365 pour Illustration 80

Fig.	ALN NSA	Art. Nr. des Fabrikanten No d'art. du fabricant	Gegenstand	Objet	Anz. Nb.
1		680g 61 0001	Reifen 10,00-20 Special	Pneu 10,00-20 spécial	5
2		680g 61 0002	Schlauch für Reifen 10,00-20 Special	Chambre à air pour pneus 10,00-20 spécial	5
3		680g 61 0003	Felgenband f. Reifen 10,00-20 Special auf Felge 7,5-20	Bande de fond de jante pr. pneus 10,00-20 spécial sur jante 7,5-20	5
4		680 61 0005	Felge dreiteilig 7,5-20 GF-Z-Nr. 81 T 750	Jante en trois pièces 7,5-20 GF-Z-Nr. 81 T 750	5
-		680 61 0006	Trilex-Rad vollst. (Pos. 5-11)	Roue Trilex compl. (fig. 5-11)	4
5		680 61 0010	Trilex-Radstern GF-Z-Nr. 6-04-174-141)	Croisillon de roue Trilex GF-Z-Nr. 6-04-174-141)	5
6		680 61 0019	Flachrundschraube zum Radstern GF-Z-Nr. 6-591-124-68	Vis à tête plate pour croisillon de roue GF-Z-Nr. 6-591-124-68	24
7		680 61 0018	Klemmplatte vzk. GF-Z-Nr. 6-590-02-048	Plaque de serrage galv. GF-Z-Nr. 6-590,02-048	24
8		680 61 0020	Mutter vzk. GF-Z-Nr. 6-591-151-12	Ecrou galv. GF-Z-Nr. 6-591-151-12	24
9		680 61 0014	Bremsring GF-Z-Nr. 6-57-174-119	Anneau de freinage GF-Z-Nr. 6-57-174-119	4
10		680 61 0015	Schraube GF-Z-Nr. 030-0108-262 vzk.	Vis galv. GF-Z-Nr. 030-0108-262	48
11		680 61 0016	Federring GF-Z-Nr. 055-3051-414 vzk	Rondelle GF-Z-Nr. 055-3051-414 galv.	48

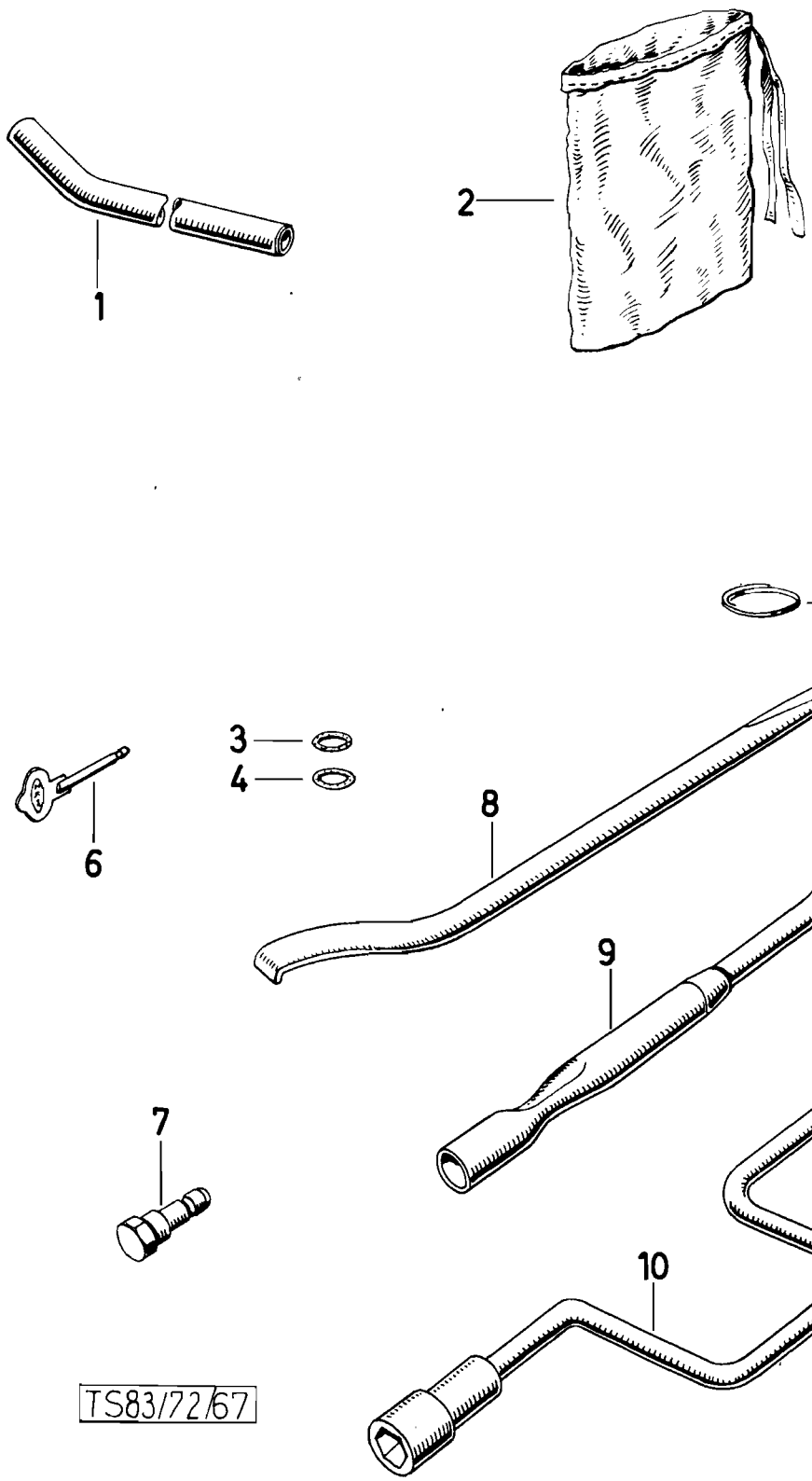
1
2
5
3
4
6
8
9
7
10
TS83/72/67

Katalog Catalogue	Baugruppe Gr. d'ensemble	Textseite 367 zu Bildseite 81
Nr. TS 83/72	Nr.	Texte 367 pour Illustration 81
STEYR A 680gL 3t 4x4 STEYR A 680g 3t 4x4	Werkzeug und Zubehör Outils et accessoires	

Fig.	ALN NSA	Art. Nr. des Fabrikanten No d'art. du fabricant	Gegenstand	Objet	Anz. Nb.
1		780 86 0030	Dorn zum Motordurchdrehen	Broche pour tourner le moteur	1
2		380 9 86 0012	Säckchen für Kleinteile (mit Pos. 3, 4 7)	Poche pour petites pièces (avec. fig. 3, 4, 7)	1
3		680g 34 0002	Dichtring (Teves T 33502-0100, 1)	Joint (Teves T 33502-0100, 1)	4
4		900 03 09 8014	Dichtring A14x18 DIN 7603 Cu	Joint en cuivre A14x18 DIN 7603 Cu	4
-		900 03 09 8010	Dichtung A10x14 DIN 7603	Joint A10x14 DIN 7603	4
-		900 03 09 8020	Dichtung A18x22 DIN 7603	Joint A18x22 DIN 7603	2
-		900 03 09 8031	Dichtung A26x32 DIN 7603	Joint A26x32 DIN 7603	2
-		900 03 09 8086	Dichtung A30x36 DIN 7603	Joint A30x36 DIN 7603	2
-		900 03 09 8008	Dichtung A8x12,4 DIN 7603	Joint A8x12,4 DIN 7603	8
-		900 03 09 8138	Dichtung 38x44 DIN 7603	Joint 38x44 DIN 7603	2
-		900 03 55 9318	Dichtring D12 DIN 74297	Joint D12 DIN 74297	4
5		680g 86 0001	Schlüsselring	Anneau pour clef	2
6		680g 86 0002	Schlüssel z. Schaltkasten	Clef du commutateur principal	2
7		680g 86 0003	Bolzen (nur beil Seilwinden)	Vis de cisaillement (seulement quand treuil)	6
8		586 61 0029	Felgen-Schließhebel	Levier démonte-pneus	1
9		586 61 0033	Felgen-Öffnungshebel	Levier démonte pneus	1
10		586 61 0034	Mutterwinde	Manivelle de monte-roue	1
11		900 03 58 9330	Doppelringschlüssel A22x24 DIN 837	Clef à anneau double A22x24 DIN 837	1

Verzeichnis der Zeichnungen
Nomenclature des dessins

Benennung	Zeichnungen Dessins	Dénomination
Montageplan für Befestigungsflansche	S 5 - 17652	Disposition des supports de fixation
Befestigungsflasche für Brücke u. Funkkasten	S 5 - 17653	Supports de fixation du pont et caisson
Kotflügelhalter vorne	S 5 - 17654	Support de garde-boue avant
Kotflügelhalter hinten	S 5 - 17655	Support de garde-boue arrière
Montageplan zu Kotflügel	S 5 - 17656	Montage des garde-boue
Kotflügel	S 5 - 17657	Garde-boue
Kotflügelträger	S 5 - 17658	Support de garde-boue
Kotschutzlappen	S 5 - 17659	Bavettes de garde-boue
2DM Kotflügelbefestigungszapfen	S 5 - 15979	2DM axe de fixation de garde-boue
Brücken-Unterbau	S 5 - 17660	Soubassement du pont
Chassisauflage	S 5 - 17661	Appui de châssis
Traverse I	S 5 - 17662	Traverse I
Traverse II	S 5 - 17663	Traverse II
Traverse III	S 5 - 17664	Traverse III
Spannfuß für Traverse III	S 5 - 17665	Support de serrage pour traverse III
Traverse IV	S 5 - 17666	Traverse IV
Traverse V	S 5 - 17667	Traverse V
Randschiene vorne	S 5 - 17668	Bordure avant
Randschiene seitlich	S 5 - 17669	Bordure latérale
Verdeckbogen-Einsteckrohr	S 5 - 17670	Guidage de cereeau de bâche
Randschiene hinten	S 5 - 17671	Bordure arrière
Längsverbindung Traverse I-II	S 5 - 17672	Assemblage longitudinal traverse I-II
Längsverbindung Traverse IV-V	S 5 - 17673	Assemblage longitudinal traverse IV-V
Brückenbefestigung	S 5 - 17674	Fixation du pont
Längsverbindungen, Schrägstützen	S 5 - 17675	Assemblage longitudinal, contre-fiches
Knotenbleche	S 5 - 17676	Goussets pour soubassement
Querverbindung vorne	S 5 - 17677	Assemblage de la diagonale avant
Pufferstütze vorne	S 5 - 17678	Support de butée avant
2DM Pufferstütze hinten	S 5 - 15963	2DM support de butée arrière
2DM Gummipuffer	S 5 - 15976	2DM butée en caoutchouc
2DM Schraubensicherung für Spannfuß	S 5 - 15952a	Blocage du boulon de fixation
Brückenboden	S 5 - 17679	Plancher du pont
Brückenboden-Montage	S 5 - 17680	Montage du plancher
Bodendeckel-Holz	S 5 - 17681	Bois pour trappe
Brückendeckel-Rahmen	S 5 - 17682	Cadre pour trappe
2DM Rosette für Bodendeckel	S 5 - 15982	2DM rosace pour trappe
Zusammenbau Stirnwandkasten	S 5 - 17683	Ensemble du caisson avant
Kasten-Vorderwand	S 5 - 17684	Parois avant
Kasten-Rückwand	S 5 - 17685	Parois arrière
Kasten-Querverbindung und Spickel	S 5 - 17686	Assemblage et goussets du caisson
Wz. Schubladen-Führung	S 5 - 17687	Glissières des tiroirs
Kasten-Befestigungsplatten	S 5 - 17688	Plaques de fixation
Kastenverblechung	S 5 - 17689	Revêtement du caisson
Kastentüren	S 5 - 17690	Portes du caisson
Kasten-Deckbretter	S 5 - 17691	Plafond en bois du caisson
Funkkasten Rosette (2 Stk.)	S 5 - 17440	Rosace (2 pièces)
2DM Befestigungsbügel	S 5 - 16025	2DM bride de fixation
Zusammenbau Seitenladen, Rückladen, Galerie	S 5 - 17692	Ensemble ridelles et hausses
Abkantprofile Seiten- und Rückladen	S 5 - 17693	Profilés pour ridelles
Einzelteile zu Seiten- Rückladen, und Galerie	S 5 - 17694	Pièces détachées pour ridelles

Verzeichnis der Zeichnungen
Nomeclature des dessins

Benennung	Zeichnungen Dessins	Dénomination
Seitenladenscharnier mit Hülse	S 5 - 17695	Charnière avec douille
Rückladenscharnier	S 5 - 17695	Charnière arrière
2DM Seitenladensicherung	S 5 - 15962a	2DM arrêt des ridelles latérales
2DM Haken an Rückladen-Innenseite	S 5 - 15999	2DM crochet pour ridelle arrière
2DM Verschlußzapfenhinten	S 5 - 16012	2DM contre-pièce de fermeture arrière
2DM Blachenhaken	S 5 - 16024	2DM crochet de bâche
Henschel 6x6 Verschluß Seitenladen vorne (1 Paar)	S 5 - 16082a	Henschel 6x6 fermeture de ridelle avant (1 paire)
Verdeckgestell	S 5 - 17697	Support de bâche
Verdeckbogen und Dachrahmen	S 5 - 17698	Cerceaux de bâche et cadre
Einsteckbolzen	S 5 - 17699	Pièce de centrage
Dachrahmenprofil	S 5 - 17700	Profilé pour longeron
2DM Zapfen und Hülse	S 5 - 16018a	2DM doigts et douilles
2DM Auflagewinkel und Sicherung	S 5 - 16020a	2DM équerre et sécurité
2DM Riemenbefestigungsplatten	S 5 - 16027a	2DM plaqués de fixation pour courroie
Verdeck-Mittelpfosten	S 5 - 17701	Montant central
Galeriehalter	S 5 - 17702	Support de hausse
2DM Zapfen und Gelenk	S 5 - 16030	2DM pivot et articulation
2DM Zapfen und Arretierung	S 5 - 16037	2DM pivot et arrêt
2DM Federführung und Scheibe	S 5 - 16038	2DM guidage de ressort et rondelle
2DM Druckfeder	S 5 - 16039	2DM ressort de compression
Blachenrost	S 5 - 17703	Lattage
Blachenriemen	S 5 - 17704	Courroie pour bâche
Dachlatte	S 5 - 17705	Lattes
2DM Fixierung	S 5 - 16022a	2DM guidage des lattes
Blache	S 5 - 17706	Bâche
Garnituren zu Blache	S 5 - 17708	Accessoires pour bâche
Reserveradlagerung	S 5 - 17709	Support pour roue de secours
Kanisterhalterbefestigung	S 5 - 17710	Fixation des jerry-can
Halter für Schanzwerkzeughalter	S 5 - 17711	Fixation de support pour outils de campagne
Funkwagen Werkzeugschublade (2 Stk.)	S 5 - 17467	Tiroirs pour outils (2 pièces)
Halter zu 5t Winde	S 5 - 17712	Support pour cric de 5 to
Befestigungsplatte zu Seilhaspel	S 5 - 15089b	Plaque de fixation pour enrouleur de câble
Halter zu Umlenkrolle	S 5 - 15928a	Support pour poulie de renvoi
Schanzwerkzeughalter	S 5 - 15467d	Support pour outils de campagne

Verzeichnis der Zeichnungen
Nomenclature des dessins

Benennung	Zeichnungen Dessins	Dénomination
Brückenunterbau-Montage	S 5 - 21403	Soubassement du pont-Montage
Chassisauflage	S 5 - 21404	Appui du châssis
Randschiene vorne	S 5 - 21405	Bordure avant
Randschiene hinten	S 5 - 21406	Bordure arrière
Randschiene seitlich	S 5 - 21407	Bordure latérale
Traverse I	S 5 - 21408	Traverse I
Traverse II und III	S 5 - 21409	Traverse II et III
Traverse IV	S 5 - 21410	Traverse IV
Traverse V	S 5 - 21411	Traverse V
Traverse VI	S 5 - 17667	Traverse VI
Spannfuß für Traverse IV	S 5 - 17665	Support de serrage pour traverse IV
Verdeckbogen-Einsteckrohr	S 5 - 17670	Guidage de cerceau de bâche
Längsverbindung Traverse I und II	S 5 - 21412	Assemblage longitudinal traverse I et II
Längsverbindung Traverse V und VI	S 5 - 17673	Assemblage longitudinal traverse V und VI
Brückenbefestigung	S 5 - 17674	Fixation du pont
Schraubensicherung	S 5 - 17952a	Blocage du boulon
Längs- und Querverbindung	S 5 - 21413	Assemblage longitudinal et transversal
Knotenblech	S 5 - 21414	Gousset pour soubassement
Gleitschiene	S 5 - 21415	Glissière
Pufferstütze vorne	S 5 - 17678	Support de butée avant
Gummipuffer	S 5 - 15976a	Butée en caoutchouc
Seitenladensicherung	S 5 - 15962a	Blocage de ridelle latérale
Rollenführung vorne	S 5 - 21418	Guide de rouleau avant
Befestigungsring	S 5 - 21420	Anneau de fixation
Brückenboden-Montage	S 5 - 21421a	Montage du plancher
Bodendeckel	S 5 - 21422	Trappe
Rosette	S 5 - 15982	Rosace
Bretter für Brückenboden	S 5 - 21423	Lattes pour plancher
Bretter für Bodendeckel	S 5 - 21424	Bois pour trappe
Kanal für Zugseil	S 5 - 21425	Canal pour traction
Seitenladenscharnier	S 5 - 21438	Charnière de ridelle laterale
Stirnwandkasten-Montage	S 5 - 21429	Caisson avant-Montage
Kasten-Vorderwand	S 5 - 21430a	Paroi avant
Kastenrückwand	S 5 - 21431a	Paroi arrière
Kastenquerverbindung und Spickel	S 5 - 21432a	Assemblage et goussets du caisson
Werkzeugschubladen-Führung	S 5 - 17687a	Glissières des tiroirs
Kastenverblechung	S 5 - 21433b	Revêtement du caisson
Kastendeckbleche	S 5 - 21434	Tôle du caisson
Kastenbefestigungsplatten	S 5 - 21435	Plaques de fixation
Kastentüren	S 5 - 17690b	Portes du caisson
Rosette	S 5 - 17440	Rosace
Reserveradlagerung	S 5 - 17709c	Support pour roue de secours
Befestigungsbügel für Blache	S 5 - 16025a	Bride de fixation pour bâche
Brückenladen und Galerie-Montage	S 5 - 21436	Ridelles et hausse-Montage
Brückenladen	S 5 - 21437	Ridelles
Seitenladenscharnier	S 5 - 21438	Charnière de ridelle latérale
Rückladenscharnier	S 5 - 21439	Charnière de ridelle arrière
Galerie	S 5 - 21441	Hausse
Gewindeeinlagen für Galerie	S 5 - 21442	Plaques filetées encastrées
Hacken an Rückladeninnenseite	S 5 - 15999	Crochet pour ridelle arrière
Verschlußzapfen hinten	S 5 - 21450	Conte-pièce de fermeture arrière
Zusatz-Randschiene hinten	S 5 - 21416	Bordure suppl. arrière

Verzeichnis der Zeichnungen
Nomenclature des dessins

Benennung	Zeichnungen Dessins	Dénomination
Rolle und Welle	S 5 - 21417	Rouleau et arbre
Rollenführung vorne	S 5 - 21416	Guidage pour rouleau avant
Welle zu Seilrolle	S 5 - 21419	Arbre pour rouleau
Führungsschienen	S 5 - 21426a	Rails de guidage
Rouleau pour câble	S 5 - 15931	Rouleau pour cable
Lagerbüchsen	S 5 - 15932	Douilles
Auffangbock	S 5 - 21427	Arrêt
Gummiklotz zum Auffangbock	S 5 - 21428	Amortisseur en caoutchouc
Halter zur Umlenkrolle	S 5 - 15928b	Support pour invertisseur
Befestigungsplatte zu Seilhaspel	S 5 - 15089b	Plaque de fixation pour enrouleur
Verdeckgestell-Montage	S 5 - 21443	Support de bâche - Montage
Verdeckbogen	S 5 - 21444	Cerceau de bâche
Verdeckstange	S 5 - 21445	Montant de la bâche
Einsteckbolzen zum Verdeckbogen	S 5 - 21446	Pivot pour montant
Haken für Verdeckstangen	S 5 - 21447	Crochets pour pivots
Dachlatte	S 5 - 21448a	Lattes de la bâche
Schanzwerkzeughalter	S 5 - 15467	Support pour outils de campagne
Halter für Schanzwerkzeughalter	S 5 - 17711a	Support pour outils de campagne
Halter zu Hebeisen	S 5 - 21449	Support pour levier
Kanisterhalterbefestigung	S 5 - 17710	Fixation pour support pour jerry-can
Kanisterhalter	S 5 - 17713	Support pour jerry-can
Kotflügel, links, rechts	S 5 - 17657	Garde-boue droite, gauche
Kotflügelträger	S 5 - 17658	Support de garde-boue
Befestigungszapfen	S 5 - 15979	Fixation
Kotschutzlappen	S 5 - 17659	Bavettes
Halter zu 5t-Winde	S 5 - 17712	Support pour cric
Werkzeugschublade	S 5 - 17467	Tiroirs pour outils

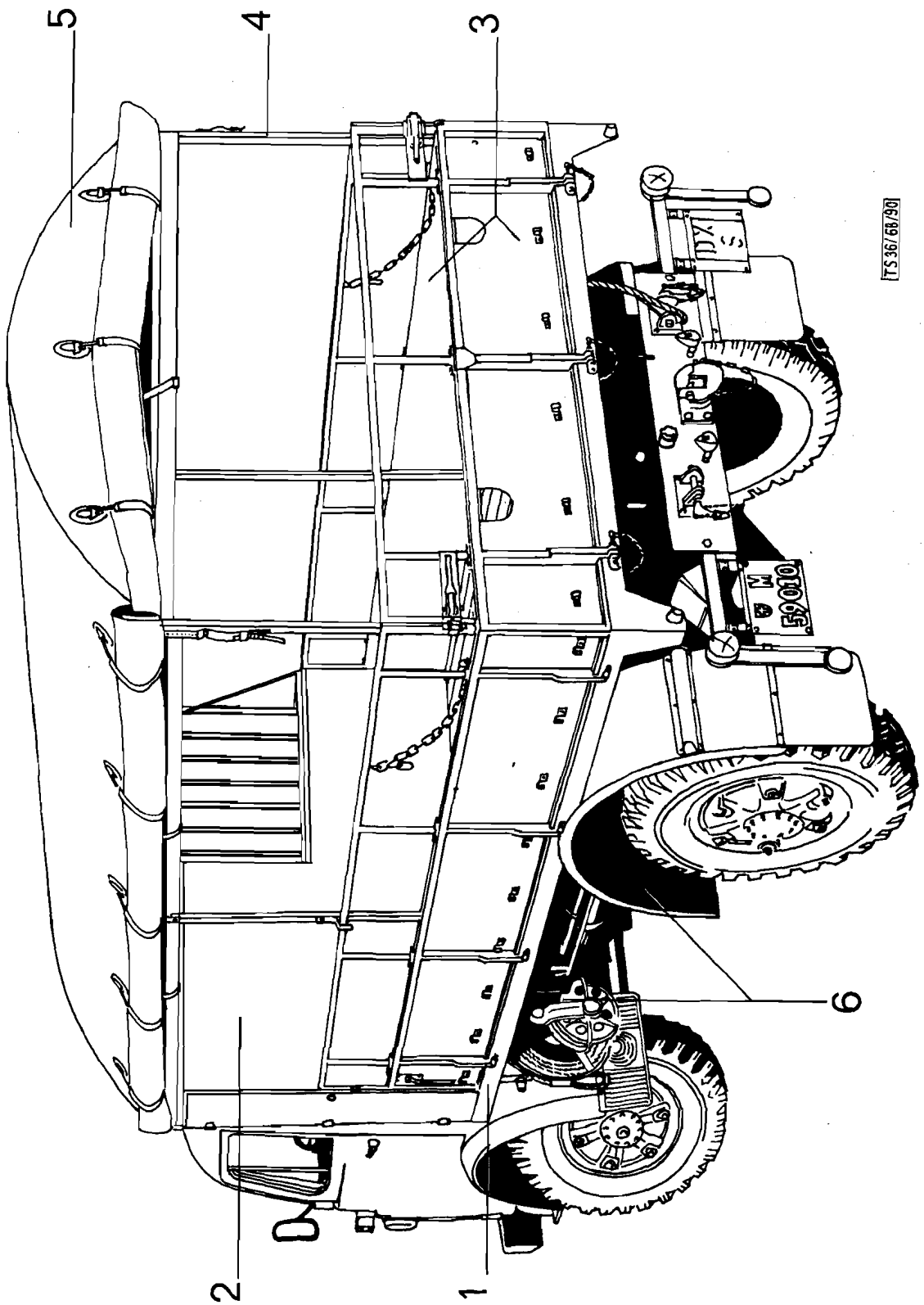
5
4
3
6
2
1
TS 36/68/90

	Katalog Catalogue	Baugruppe Gr. d'ensemble	Textseite 373
	Nr. TS 83/72	Nr.	zu Bildseite 82
	STEYR A 680g 3t 4x4	Ladebrücke Pont de cambion	Texte 373 pour Illustration 82

Fig.	ALN NSA	Art. Nr. des Fabrikanten No d'art. du fabricant	Gegenstand	Objet	Anz. Nb.
1		S 5 - 17660	BRÜCKEN-UNTERBAU	SOUBASSEMENT DU PONT	1
		S 5 - 17661	Chassisauflage	Appui de châssis	
		S 5 - 17662	Traverse I	Traverse I	
		S 5 - 17663	Traverse II	Traverse II	
		S 5 - 17664	Traverse III	Traverse III	
		S 5- 17665	Spannfuß für Traverse III	Support de serrage pour traverse III	
		S 5 - 17666	TraverseIV	Traverse IV	
		S 5 - 17667	Traverse V	Traverse V	
		S 5 - 17668	Randschiene vorne	Bordure avant	
		S 5 - 17669	Randschiene seitlich	Bordure latérale	
		S 5 - 17670	Verdeckbogen-Einsteckrohr	Guidage de cerceau de bâche	
		S 5 - 17671	Randschiene hinten	Bordure arrière	
		S 5 - 17672	Längsverbindung Traverse I-II	Assemblage longitudinal traverse I-II	
		S 5 - 17673	LängsverbindungTraverse IV-V	Assemblage longitudinal traverse IV-V	
		S 5 - 17674	Brückenbefestigung	Fixation du pont	
		S 5 - 17675	Längsverbindung, Schrägstützen	Fixation du pont	
		S 5 - 17675	Längsverbindungen, Schrägstützen	Assemblage longitudinal, contre-fiches	
		S 5 - 17676	Knotenblech	Goussets pour soubassement	
		S 5 - 17677	Querverbindung vorne	Assemblage de la diagonale avant	
		S 5 - 17678	Pufferstütze vorne	Support de butée avant	
		S 5 - 15963	2DM Pufferstütze hinte	2DM support de butée arrière	
		S 5 - 15976	2DM Gummipuffer	2DM butée en caoutchouc	
		S 5 - 15952a	2DM Schraubensicherung für Spannfuß	Blocage du boulon defixat ion	
		S 5 - 17679	Brückenboden	Plancher du pont	
		S 5 - 17680	Brückenboden-Montage	Montage du plancher	
		S 5 - 17681	Bodendeckel-Holz	Bois pour trappe	
		S 5 - 17682	Brückendeckel-Rahmen	Cadre pour trappe	
		S 5 - 15982	2DM Rosette für Bodendeckel	2DM rosace pour trappe	
2		S 5 - 17683	STIRNWANDKASTEN	CAISSON AVANT	
		S 5 - 17684	Kasten-Vorderwand	Parois avant	
		S 5 - 17685	Kasten-Rückwand	Parois arrière	
	S	S 5 - 17686	Kasten-Querverbindung und Spickel	Assemblage et goussets du caisson	
		S 5 - 17687	Wz. Schubladen-Führung	Glissières des tiroirs	
		S 5 - 17688	Kasten-Befestigungsplatten	Plaques de fixation	
		S 5 - 17689	Kastenverblechung	Revêtement du caisson	
		S 5 - 17690	Kastentüren	Portes du caisson	
		S 5 - 17691	Kasten-Deckbretter	Plafond en bois du caisson	
		S 5 - 17440	Funkkasten Rosette (2 Stk.)	Rosace (2 pièces)	

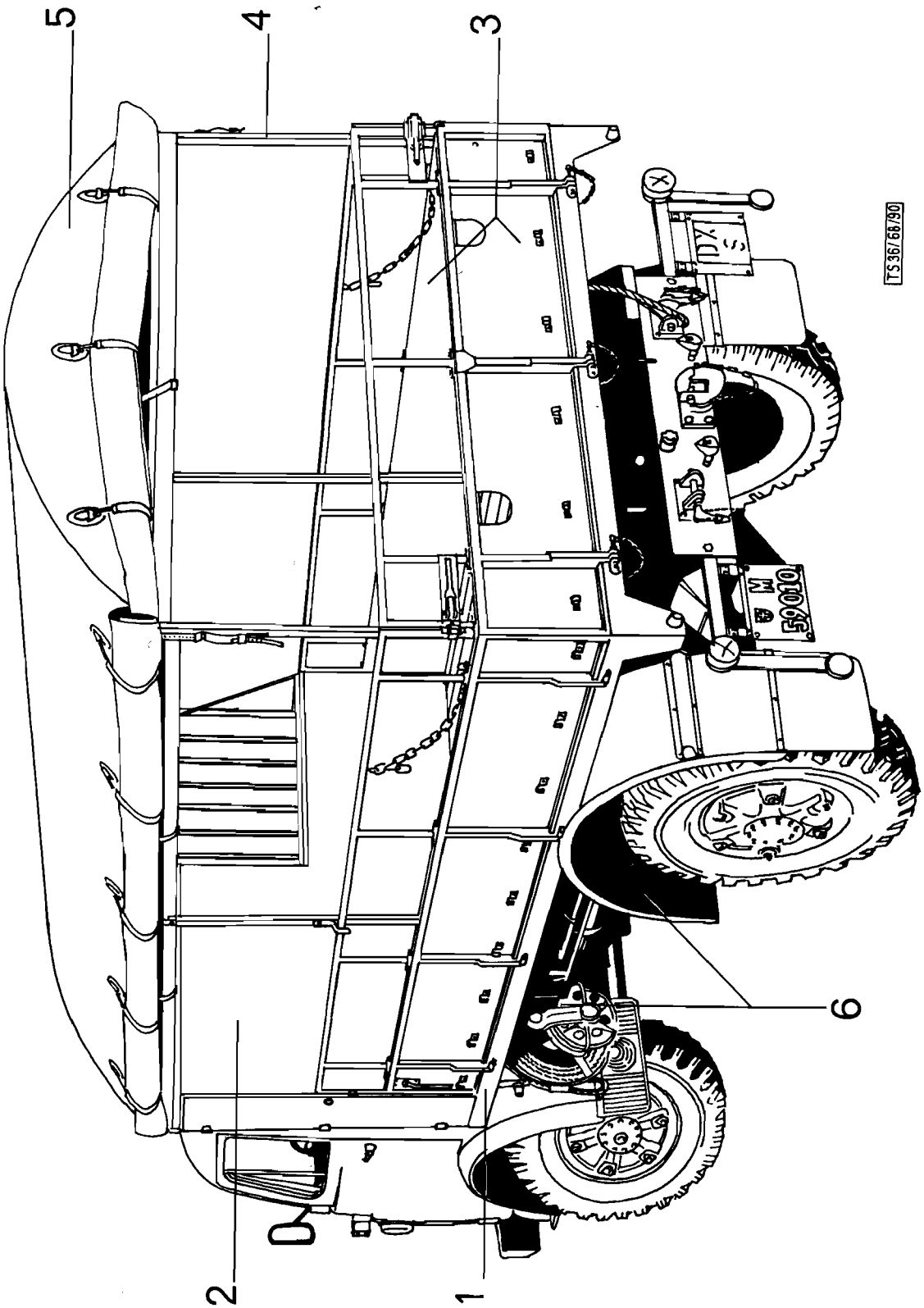
5
4
3
6
2
1
TS 36/68/90

Katalog Catalogue	Baugruppe Gr. d'ensemble	Textseite 375 zu Bildseite 82 Texte 375 pour Illustration 82
Nr. TS 83/72	Nr.	
STEYR A 680g 3t 4x4	Ladebrücke Pont de camion	

Fig.	ALN NSA	Art. Nr. des Fabrikanten No d'art. du fabricant	Gegenstand	Objet	Anz. Nb.
		S 5 - 16025	2DM Befestigungsbügel	2DM bride de fixation	
3		S 5 - 17692	SEITENLADEN, RÜCKLADEN, GALERIE	RIDELLES ET HAUSSES	
		S 5 - 17693	Abkantprofile Seiten- und Rückladen	Profilés pour ridelles	
		S 5 - 17694	Einzelteile zu Seiten- Rückladen und Galerie	Pièces détachées pour ridelles	
		S 5 - 17695	Seitenladenscharnier mit Hülse	Charnière avec douille	
		S 5 - 17696	Rückladenscharnier	Charnière arrière	
		S 5 - 15962a	2DM Seitenladensicherung	2DM arrêt des ridelles latérales	
		S 5 - 15999	2DM Haken an Rückladen-Innenseite	2DM crochet pour ridelle arrière	
		S 5 - 16012	2DM Verschlußzapfen hinten	2DM contre-pièce de fermeture arrière	
		S 5 - 16024	2DM Blachenhaken	2DM crochet de bâche	
		S 5 - 16082a	Henschel 6x6 Verschluß Seitenladen vorne (1 Paar)	Henschel 6x6 fermeture de ridelle avant (1 paire)	
4		S 5 - 17697	VERDECKGESTELL	SUPPORT DE BACHE	
		S 5 - 17698	Verdeckbogen und Dachrahmen	Cerceaux de bâche et cadre	
		S 5 - 17699	Einsteckbolzen	Pièce de centrage	
		S 5 - 17700	Dachrahmenprofil	Profilé pour longeron	
		S 5 - 16018a	2DM Zapfen und Hülse	2DM doigts et douille	
		S 5 - 16020a	2DM Auflagewinkel und Sicherung	2DM équerre et sécurité	
		S 5 - 16027a	2DM Riemenbefestigungsplatten	2DM plaques de fixation pour courroie	
		S 5 - 17701	Verdeck-Mittelpfosten	Montant central	
		S 5 - 17702	Galeriehalter	Support de hausse	
		S 5 - 16030	2DM Zapfen und Gelenk	2DM pivot et articulation	
		S 5 - 16037	2DM Zapfen und Arretierung	2DM pivot et arrêt	
		S 5 - 16038	2DM Federführung und Scheibe	2DM guidage de ressort et rondelle	
		S 5 - 16039	2DM Druckfeder	2DM ressort de compression	
		S 5 - 17703	Blachenrost	Lattage	
		S 5 - 17704	Blachenriemen	Courroie pour bâche	
		S 5 - 17705	Dachplatte	Lattes	
		S 5 - 16022a	2DM Fixierung	2DM guidage des lattes	
5		S 5 - 17706	BLACHES	BACHE	
		S 5 - 17708	Garnituren zu Blache	Accessoires pour bâche	
6			ZUBEHÖR	ACCESSOIRES	
		S 5 - 17709	Reserveradlagerung	Support pour roue de secours	
		S 5 - 17710	Kanisterhalterbefestigung	Fixation des jerry-can	
		S 5 - 17711	Halter für Schanzwerkzeughalter	Fixation de support pour outils de campagne	
		S 5 - 17467	Funkwagen Werkzeugschublade (2 Stk.)	Tiroirs pour outils (2 pièces)	
		S 5 - 17712	Halter zu 5t Winde	Support pour cric de 5 to	

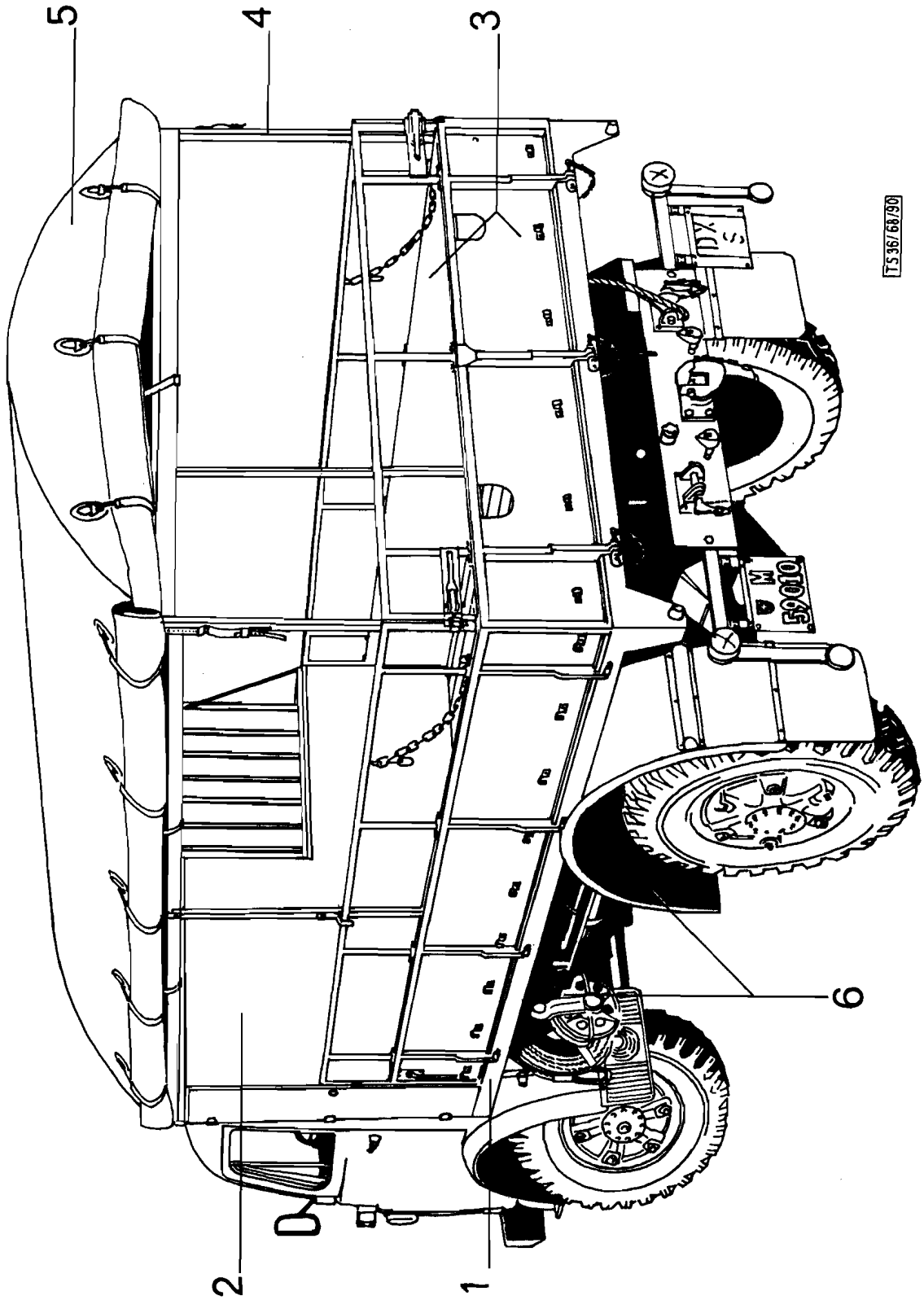
5
4
3
6
2
1
TS 36/68/90

Fig.	ALN NSA	Art. Nr. des Fabrikanten No d'art. du fabricant	Gegenstand	Objet	Anz. Nb.
		S 5 - 15089b	Befestigungsplatte zu Seilhaspel	Plaque de fixation pour enrouleur de câble	
		S 5 - 15928a	Halter zu Umlenkrolle	Support pour poulie de renvoi	
		S 5 - 15467d	Schanzwerkzeughalter	Support pour outils de campagne	
		S 5 - 17654	Kotflügelhalter vorne	Support de garde-boue avant	
		S 5 - 17655	Kotflügelhalter hinten	Support de garde-boue arrière	
		S 5 - 17656	Montageplan zu Kotflügel	Montage des garde-boue	
		S 5 - 17657	Kotflügel	Garde-boue	
		S 5 - 17658	Kotflügelträger	Support de garde-boue	
		S 5 - 17659	Kotschutzlappen	Bavettes de garde-boue	
		S 5 - 15979	2DM Kotflügelbefestigungszapfen	2DM axe de fixation de garde-boue	

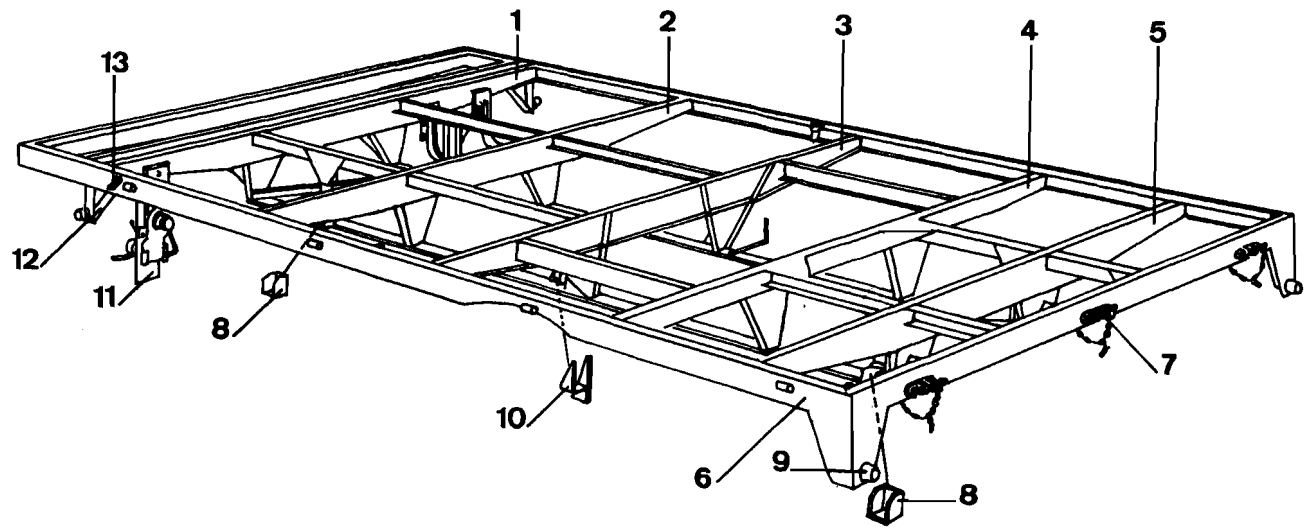
1
2
3
4
5
13
12
11
8
10
6
9
8
7

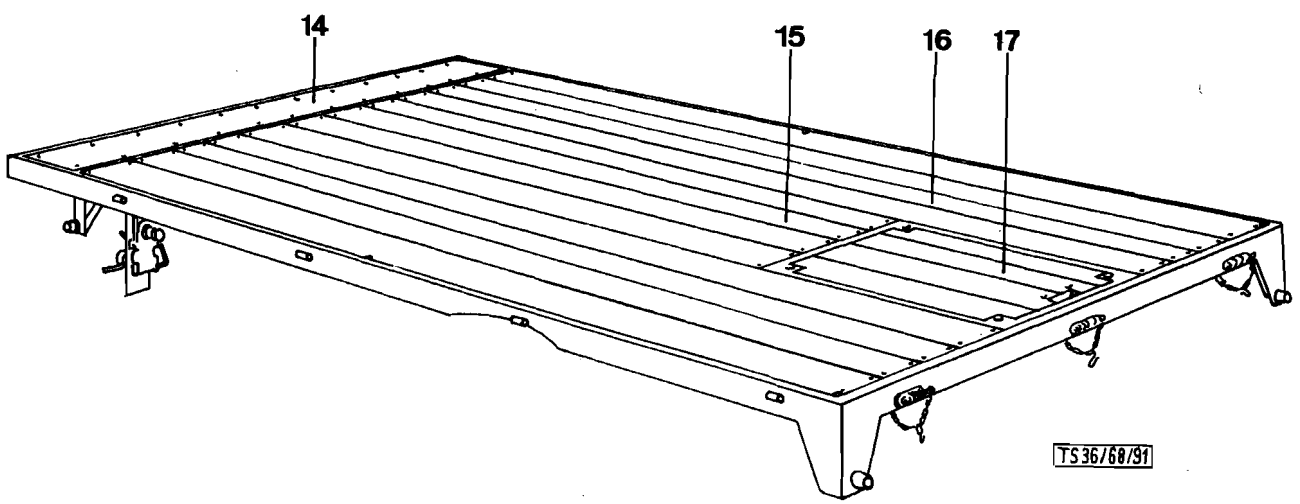
14
15
16
17
TS 36/68/91

Katalog Catalogue	Baugruppe Gr. d'ensemble	Textseite 379 zu Bildseite 83
Nr. TS 83/72	Nr.	Texte 379 pour Illustration 83
STEYR A 680g 3t 4x4	Ladebrücke Pont de camion	

Fig.	ALN NSA	Art. Nr. des Fabrikanten No d'art. du fabricant	Gegenstand		Objet		Anz. Nb.
			BRÜCKEN-UNTERBAU		SOUBASSEMENT DU PONT		
1		S 5 - 17662	Traverse I		Traverse I		1
			Windenhalter	Pos. 7	Support pour cric	Pos. 7	1
			Umlenkrollenhalter	Pos. 8	Support pour poulie de renvoi	Pos.8	1
			Seilhaspelhalter	Pos. 9	Support pr. enroulade de câble	Pos. 9	1
2		S 5 - 17663	Traverse II		Traverse II		1
3		S 5 - 17664	Traverse III		Traverse III		1
		S 5 - 17665	Spannfüsse		Supports de serrage		2
4		S 5 - 17666	Traverse IV		Traverse IV		1
5		S 5 - 17667	Traverse V		Traverse V		1
		S 5 - 17661	Chassisauflage		Appui de châssis		1
			Seilführung		Guidage du câble		1
6		S 5 - 17669	Randschiene seitlich		Bordure latérale		2
			Rohrhalter	Pos. 3	Guidage de cerceau	Pos. 3	2
			Rohrhalter	Pos. 4	Guidage de cerceau	Pos. 4	2
		S 5 - 17668	Randschiene vorne		Bordure avant		1
		S 5 - 17671	Randschiene hinten		Bordure arrière		1
7		S 5 - 17696	Rückladenscharnier		Charnière pour ridelle arrière		3
8		S 5 - 17674	Brückenbefestigung		Support de fixation		4
		S 5 - 15952	Schraube sicherung		Blocage des boulons		4
			Befestigungsschrauben M16x45		Boulons M16x45		4
			Federringe		Rondelle à ressort		4
9		S 5 - 15976	Gummipuffer		Butée en caoutchouc		4
10		S 5 - 17665	Spannfuß		Support de serrage		2
			Schraubensicherung		Blocage des boulons		2
			Befestigungsschrauben M16x110		Boulons M16x110		2
			Federringe		Rondelle à ressort		2
11		S 5 - 17662	Umlenkrollenhalter		Support pour poulie de renvoi		1
12		S 5 - 17678	Pufferstütze vorne		Support pour butée avant		2
13		S 5 - 15962	Seitenladensicherung		Arrêt de ridelle		2
			bestehend aus:		se composant de:		
			PLättli 6x20-23	Pos.1	Plaquette 6x20-23	Pos.1	2
			Plättli	Pos.2	Plaquette	Pos. 2	2
			Hebel	Pos. 3	Le vier	Pos. 3	2
			Senkschraube M8x32	Pos. 4	Vis à tête fraisée M8x32	Pos. 4	2
			Federring 8mm	Pos. 5	Rondelle à ressort 8mm	Pos. 5	2
			Kappenmutter M8	Pos. 6	Ecrou borgne M8	Pos. 6	2
			BRÜCKENBODEN		PLANCHER DU PONT		
14		S 5 - 17679	Kastenbrett 322x30x2160mm		Planche pour caisson 322x30x2160		1

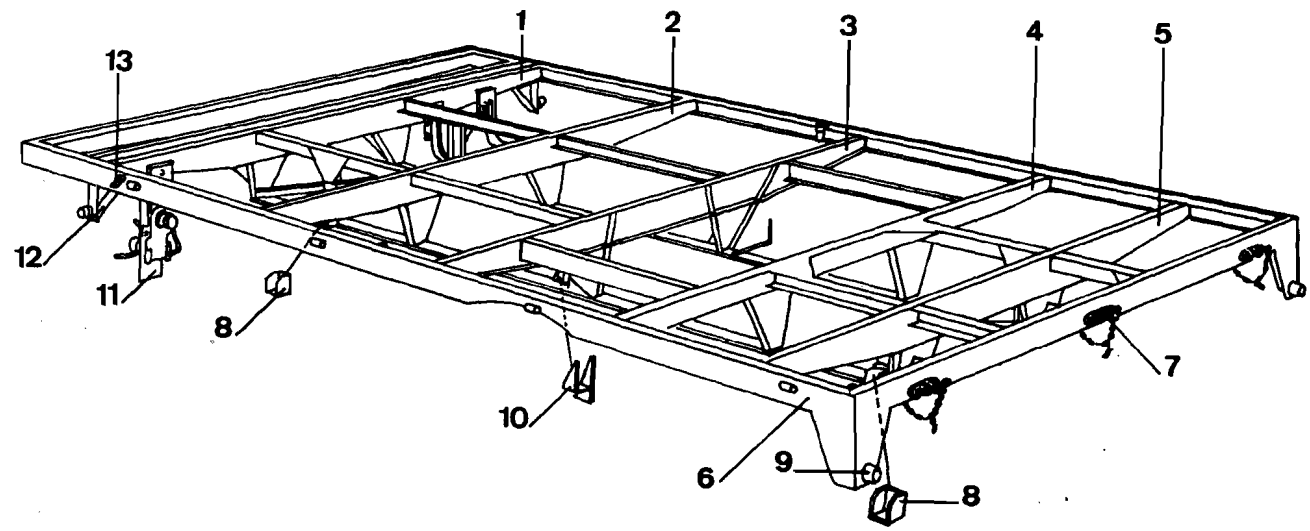
1
2
3
4
5
13
12
11
8
10
6
9
8
7

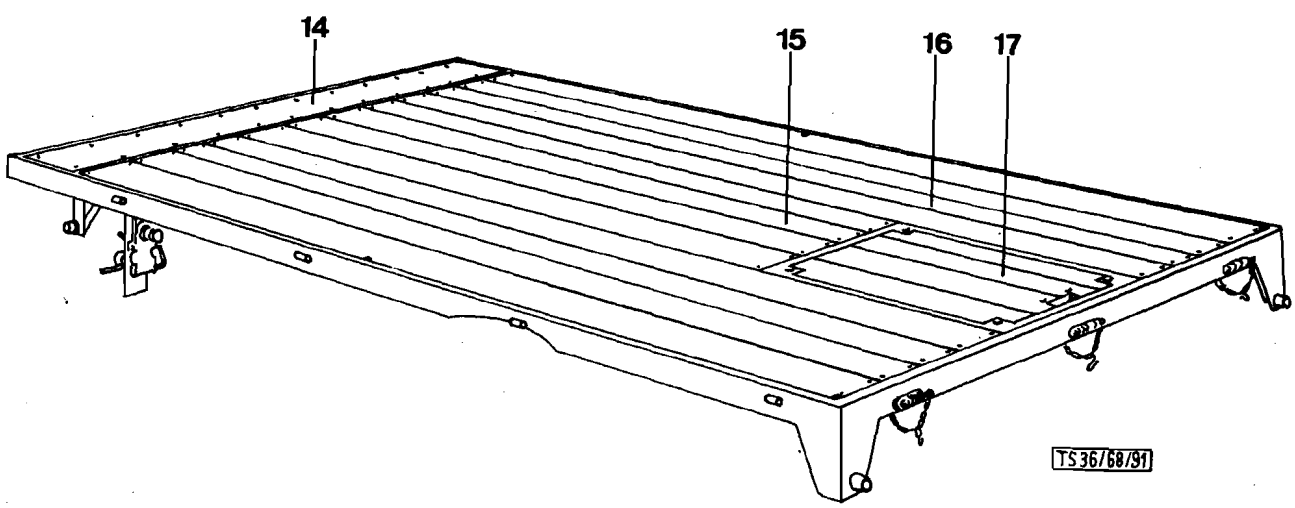
14
15
16
17
TS 36/68/91

Katalog Catalogue	Baugruppe Gr. d'ensemble	Textseite 381
Nr. TS 83/72	Nr.	zu Bildseite 83
STEYR A 680g 3t 4x4	Ladebrücke Pont de camion	Texte 381 pour Illustration 83

Fig.	ALN NSA	Art. Nr. des Fabrikanten No d'art. du fabricant	Gegenstand	Objet	Anz. Nb.
15			Innenbretter 180x32x2643 mm	Planches centrales 180x30x2643	4
16			Außenbretter 180x30x3585mm	Planches extérieure 180x30x3585	8
			Schloßschrauben M6x40 mm	Boulons à vois M6x40 mm	152
			Muttern M6	Ecrous M6	152
17		S 5 - 17682	Brückendeckel	Trappe	1
		S 5 - 17681	Deckelholz, innen 175-30x928 mm	Planches centrales 175x30x928mm	2
			Deckelholz, außen 175x30x928mm	Planches extérieures 175x30x928	2
		S 5 - 17682	Deckelrahmen	Cadre de la trappe	1
		S 5 - 15982	Rosette	Rosace	4
			Senkschraube M4x40 VSM 12140	Vis à tête fraisée VSM 12140	4
			Unterlegscheibe DIN 9021	Rondelle DIN 9021	4
			Sechskantmutter M4 VSM 12707	Ecrou M4 VSM 12707	4

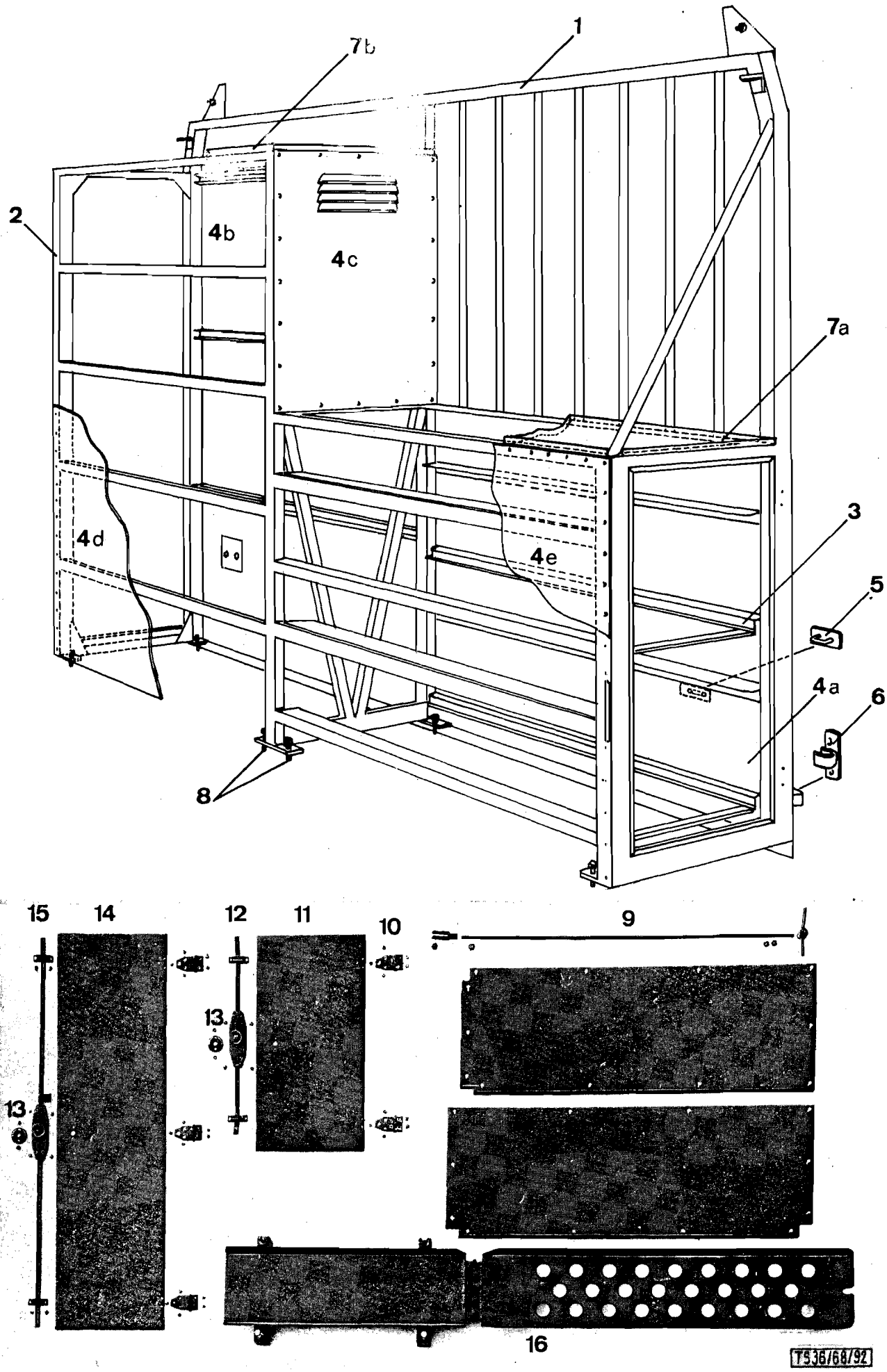
1
7b
2
4b
4c
7a
4d
4e
3
5
4a
6
8
15
14
12
11
10
9
13
13
16
T536/68/92

Katalog Catalogue	Baugruppe Gr. d'ensemble	Textseite 383 zu Bildseite 84
Nr. TS 83/72	Nr.	Texte 383 pour Illustration 84
STEYR A 680g 3t 4x4	Ladebrücke Pont de camion	

Fig.	ALN NSA	Art. Nr. des Fabrikanten No d'art. du fabricant	Gegenstand		Objet		Anz. Nb.
			STIRNWANDKASTEN		CAISSON AVANT		
1		S 5 - 17684	Kasten-Vorderwand		Parois avant		1
2		S 5 - 17685	Kasten-Rückwand		Parois arrière		1
3		S 5 - 17687	Schubladenführung		Glissière pour tiroir		8
4		S 5 - 17689	Kastenblech vorne rechts (4a)		Tôle avant droite (4a)		1
			Kastenblech vorne links (4b)		Tôle avant gauche (4b)		1
			Kastenblech mit Kiemen (4c)		Tôle avec ouvertures (4c)		1
			Kastenblech hinten links (4d)		Tôle arrière gauche (4d)		1
			Kastenblech hinten rechts (4e)		Tôle arrière droite (4e)		1
			Ferro-Nieten ø 4 vorne		Rivets Ferro ø 4 avant		185
			Ferro-Nieten ø 4 hinten		Rivets Ferro ø 4 arrière		185
5		S 5 - 16025	Befestigungsbügel		Crochet de bâche		4
6		S 5 - 16024	Seilhaken		Crochet pour corde		2
7		S 5 - 17691	Kastendeckbretter (7a und 7b)		Plafond en bois (7a et 7b)		2
8		S 5 - 17683	Befestigungsschrauben M8x25		Boulons M8x25		6
			Federrung zu M8		Rondelle à ressort pour M8		6
			Befestigungsschrauben M10x25		Boulons M10x25		8
			Federring zu M10		Rondelle à ressort pour M10		8
9		S 5 - 17709a	Spannstange		Tringle de serrage		1
			Spannschraube	Pos. 8	Ecrous	Pos.8	1
			Griff	Pos. 9	Poignée	Pos.9	1
			Gabelkopf	Pos.11	Fourchettes	Pos.11	1
			Bolzen	Pos.12	Axe	Pos.12	1
			Splint	Pos.13	Goupilles	Pos.13	2
			Mutter	Pos..14	Ecrous	Pos.14	3
			Unterlage	?Pos.15	Entretoise	Pos.15	1
10		S 5 - 17690	Türscharniere	Pos.7	Charnière de porte	Pos.7	5
			Unterlage	Pos.20	Entretoise	Pos.20	5
			Senkschrauben M6x10		Vis à tête fraisée M6x10		10
			Senkschrauben M6x15		Vis à tête fraisée M6x15		15
11		S 5 - 17690	Tür rechts		Porte droite		1
			Staubabschlußprofil	Pos.10	Profil d'étanchéité	Pos.10	2
			Dichtungsgummi	Pos.11	Profil caoutchouc	Pos.11	2
			Staubabschlußprofil	Pos.12	Profil d'étanchéité	Pos.12	2
			Dichtungsgummi	Pos.13	Profil caoutchouc	Pos. 13	2
12		S 5 - 17690	Türschloß rechts, komplett		Serrure droite, complete		1
13		S 5 - 17440	Rosette		Rosace		2
14		S 5 - 17690	Tür links		Porte gauche		1
15		S 5 - 17690	Türschloß links, komplett		Serrure gauche, complete		1

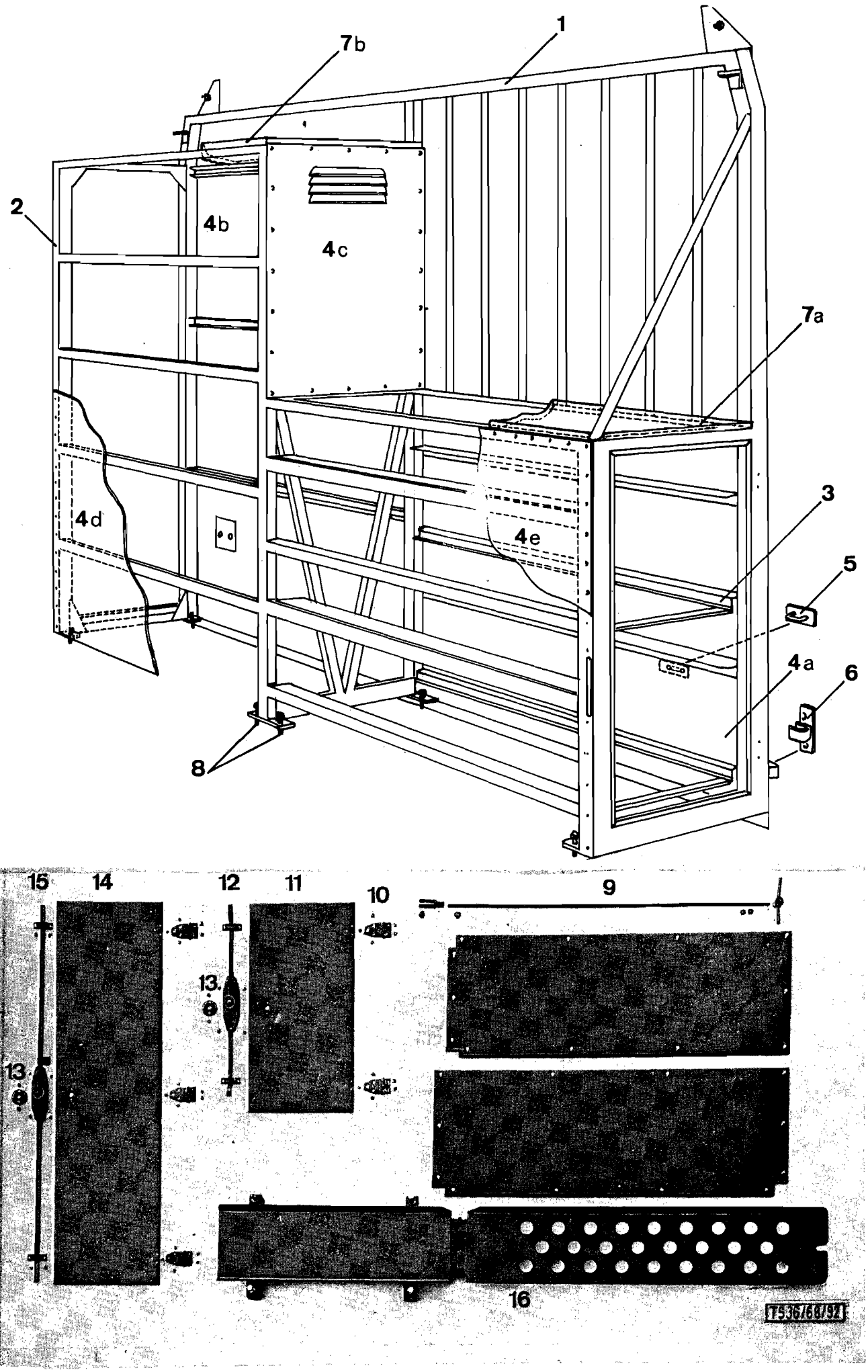
1
7b
2
4b
4c
7a
4d
4e
3
5
4a
6
8
15
14
12
11
10
9
13
13
16
T5.36/68/91

Katalog Catalogue	Baugruppe Gr. d'ensemble	Textseite 385 zu Bildseite 84
Nr. TS 83/72	Nr.	Texte 385 pour Illustration 84
STEYR A 680g 3t 4x4	Ladebrücke Pont de camion	

Fig.	ALN NSA	Art. Nr. des Fabrikanten No d'art. du fabricant	Gegenstand	Objet	Anz. Nb.
16		S 5 - 17709	Pneulager	Support pour roue de secours	1
			Scharnier Pos. 3+4	Charnière Pos. 3+4	1

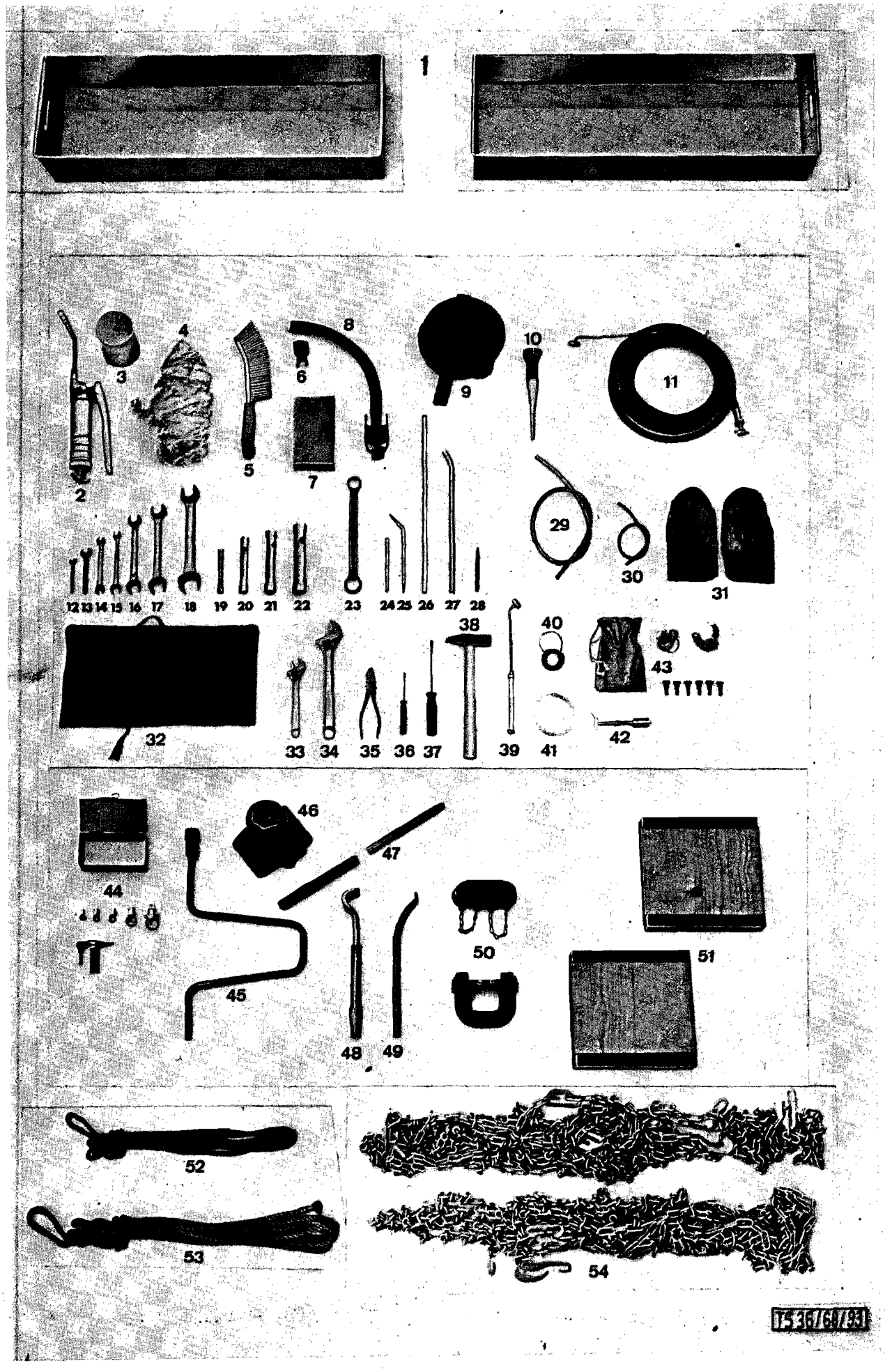
1
2
3
4
5
6
7
8
9
10
11
12 13 14 15 16 17
18
19 20 21
22
23
24 25 26 27 28
29
30
31
32
33 34 35 36 37
38
39
40
41
42
43
44
45
46
47
48 49
50
51
52
53
54
T5 36/60/93

Katalog Catalogue	Baugruppe Gr. d'ensemble	Textseite 387
Nr. TS 83/72	Nr.	zu Bildseite 85
STEYR A 680gl 3t 4x4 A 680g 3t 4x4	Ladebrücke Pont de camion	Texte 387 pour Illustration 85

Fig.	ALN NSA	Art. Nr. des Fabrikanten No d'art. du fabricant	Gegenstand	Objet	Anz. Nb.
			INHALT DER SCHUBLADEN	CONTENANCE DES TIROIRS	
1		S 5 - 17467	Werkzeugschublade	Tiroirs pour outils	2
2	4930-128-5874		Hebel-Fettpresse	Pompe de graissage	1
3	9150-335-3176		Dose mit Motorenöl	Boite d'huile moteur	1
4	7920-298-0002		Knäuel Putzfäden	Peloton de déchets de coton	1
5	7920-298-0174		Wagenbürste	Brosse	1
6	4930-128-5605		Dosenöffner	Ouvre-boite	1
7	7920-298-0230		Kunstgummischwamm	Eponge en caoutchouc artificiel	1
8	8110-307-0252		Kanisterausgußschlauch	Tuyau de vidange pour bidons	1
9	8105-306-0345		Wassereimer	Seau à eau	1
10	8020-299-5100		Petrol-Pinsel	Pinceau à petrole	1
11	55427		Pneu-Füllschlauch	Tuyau pour le gonflage des pneus	1
12	5120-129-0114		Gabelschlüssel 8mm	Clef à fourche 8mm	1
13	5120-129-0123		Gabelschlüssel 13mm	Clef à fourche 13mm	1
14	5120-129-0420		Doppel-Gabelschlüssel 9x11mm	Clef à fourche 9x11 mm	1
15	5120-129-0424		Doppel-Gabelschlüssel 10x14mm	Clef à fourche 10x14mm	1
16	5120-129-0436		Doppel-Gabelschlüssel 17x19mm	Clef à fourche double 17x19mm	1
17	5120-129-0449		Doppel-Gabelschlüssel 22x24mm	Clef à fourche double 22 x24mm	1
18	5120-129-0458		Doppel-Gabelschlüssel 27x32mm	Clef à fourche double 27x32mm	1
19	5120-129-1143		Doppel-Steckschlüssel 8x10mm	Clef à canon 8x10mm	1
20	5120-129-1158		Doppel-Steckschlüssel 14x17mm	Clef à canon double 14x17mm	1
21	5120-129-1165		Doppel-Steckschlüssel 19x22m	Clef à canon double 19x22mm	1
22	5120-129-1176		Doppel-Steckschlüssel 24x27mm	Clef à canon double 24x27mm	1
23			Doppel-Ringschlüssel 22x24mm	Clef à bague double 22x24mm	1
24	5120-129-1114		Dorn ø 8x150mm	Broche ø 8x150mm	1
25	5120-129-1895		Dorn ø 10x230mm	Broche ø 10x230mm	1
26	5120-131-6725		Dorn ø 16x500mm	Broche ø 16x500mm	1
27			Dorn ø 14x400mm	Broche ø 14x400mm	1
28	5120-129-2884		Durchschlag	Chasse-goupilles	1
29	4720-125-0937		Schlauch aus Gummi 12x1000mm	Tuyau en caoutchouc 12x1000mm	1
30			Schlauch aus Gummi 7x500mm	Tuyau en caoutchouc 7x500m	1
31	8415-330-3001		1 Paar Handschuhe	1 paire de gants	1
32	8105-306-0503		Tasche aus Segeltuch	Sacoche en toile à voile	1
33	5120-129-1012		Rollgabelschlüssel 200mm	Clef à molette universelle 200mm	1
34	5120-129-1016		Rollgabelschlüssel 300mm	Clef à molette universelle 300mm	1
35	5120-129-1515		Kombinationszange	Pince universelle	1
36	5120-129-2272		Schraubenzieher 3, 2mm	Tournevis 3, 2mm	1
37	5120-129-2280		Schraubenzieher 7, 8mm	Tournevis 7, 8mm	1
38	5120-129-2568		Schlosserhammer 500gr	Marteau de serrurier 500gr	1
39	4910-132-0059		Pneudruckmesser	Manomètre pour pneus	1
40	5970-253-7701		Rolle Isolierband	Rouleau de toile isolante	1
41	9505-203-0000		Bund Eisendraht	Tourche de fil de fer	1
42	4930-128-5884		Verlängerung mit Hohldüsen-Ansatz	Rallonge à bec concave	1
43	2200		Säckchen aus Stoff mit Dichtungen	Sachet en étoffe avec joints	1
44	8115-308-0469		Ersatzteilkästchen mit Glühbirnen	Coffret pour pièces de rechange avec ampoules	1
	5340-201-1764		1 Schlüsselring mit Schlüsseln	1 porte-clefs avec clefs	1
45	5120-107-2288		Radmutternschlüsse 6kt	Clef 6pans pour écrous de roues	1
46			Wagenheber	Cric	1
47			Hebel zu Wagenheber	Levier pour cric	1
48	5120-107-2286		Pneuhebel aus Rohr	Démonte pneus en tube	1
49	5120-107 -2285		Pneuhebel, gebogen	Démonte pnus, coubé	1
50	5340-107-8120		Verbindungsbügel	Etrier de liaison	2
51	2590-107-8110		Unterlagebretter	Planches	2
52	4020-121-1518		Bindestrick 12x4500mm	Corde 12x4500mm	1
53	4020-121-1739		Bindestrick 15x6000mm	Corde 15x6000mm	1
54			Spurschneeketten	Chaines antidérapantes	1

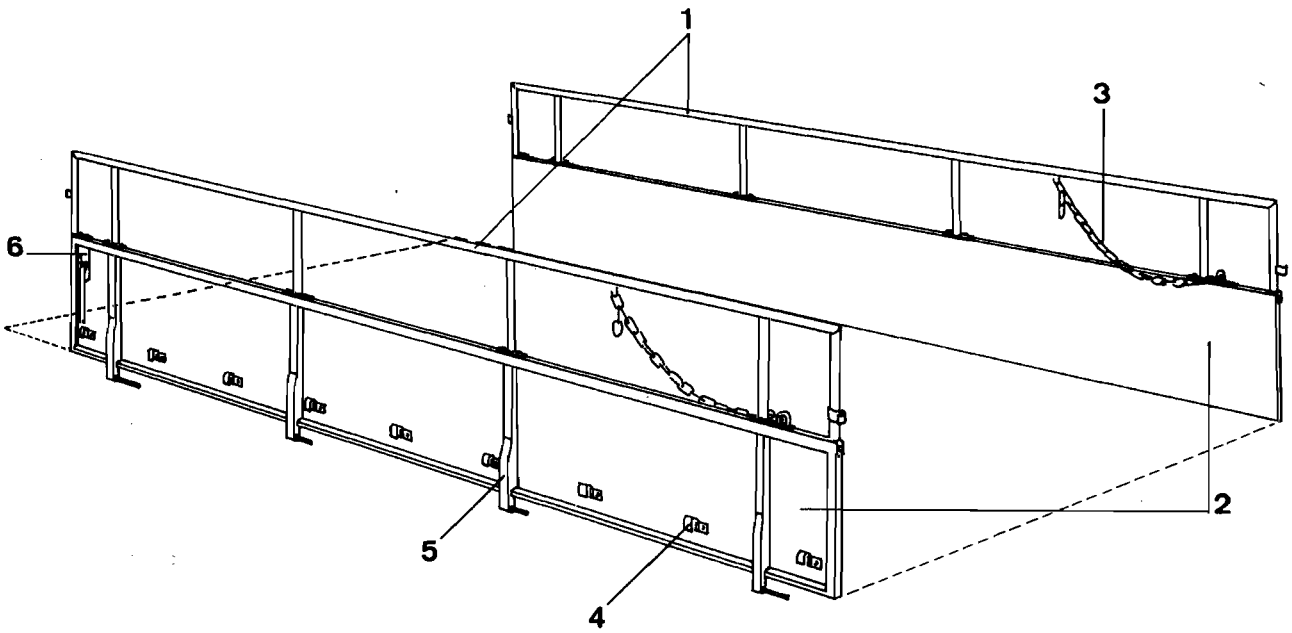
1
3
6
2
5
4

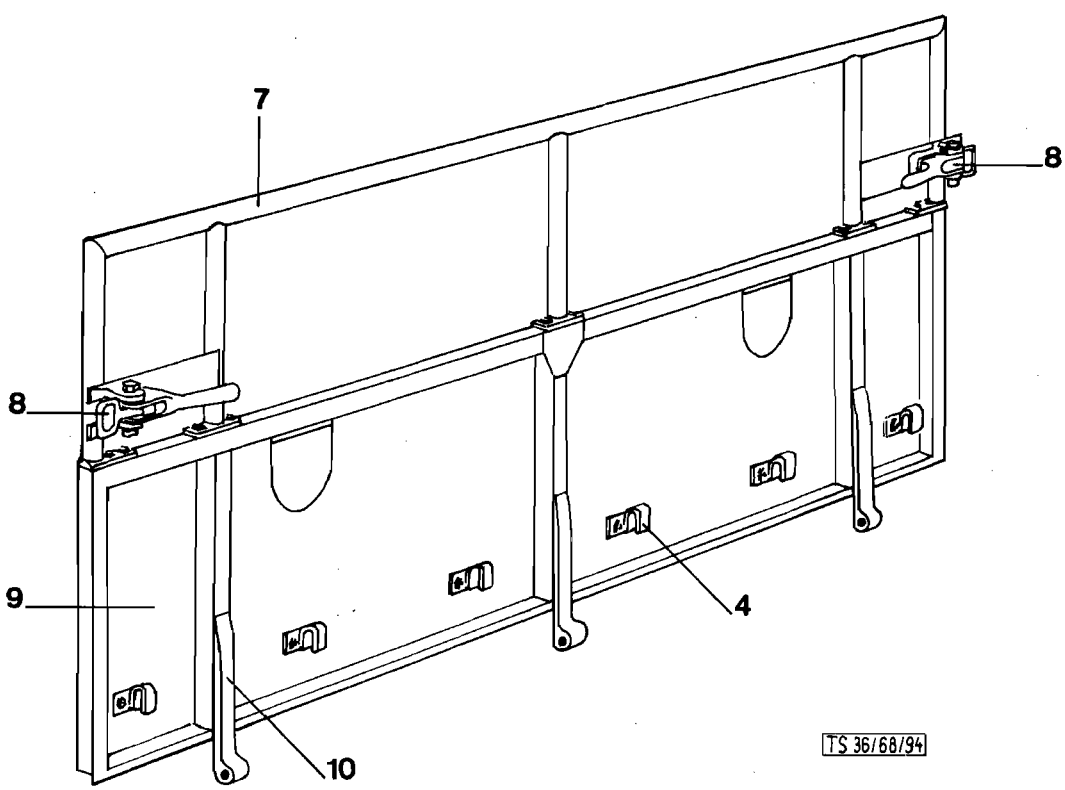
7
8
8
9
4
10
TS 36/68/94

	Katalog Catalogue	Baugruppe Gr. d'ensemble	Textseite 389 zu Bildseite 86
	Nr. TS 83/72	Nr.	Texte 389 pour Illustration 86
	STEYR A 680g 3t 4x4	Ladebrücke Pont de camion	

Fig.	ALN NSA	Art. Nr. des Fabrikanten No d'art. du fabricant	Gegenstand	Objet	Anz. Nb.
			SEITENLADEN UND GALERIE	RIDELLES ET HAUSSES	
		S 5 - 17692	Seitenladen kompl. mit Galerie bestehend aus:	Ridelles complètes avec hausses se composant de:	
1		S 5 - 17692	Galerie Pos.1	Hausse Pos. 1	2
		S 5 - 17694	Befestigung Pos.1-2-3	Fixation Pos.1-2-3	10
		S 5 - 17692	Schrauben mit 1/2 Rundkopf	Boulon avec tête bombée	24
2		S 5 - 17692	Seitenladen	Ridelle latérale	2
3		S 5 - 17694	Kettenhalter Pos. 4	Crochet de chaine Pos. 4	2
			Kette, 20 Glieder Pos. 5	Chaine, 20 maillons Pos.5	2
			Kettenaufhängung Pos.6	Crochet Pos.6	2
4		S 5 - 16024	Blachenhaken (Hess 330)	Crochet de bâche (Hess 330)	18
			Becherschrauben M7x20mm	Vis à goblet M7x20 mm	36
5		S 5 - 17695	Seitenladenscharnier und Hülse	Charniere et douille	2x4
6		S 5 - 16082	Verschluß (links und rechts)	Fermeture (gauche et droite)	2
			RÜCKLADEN UND GALERIE	RIDELLE ARRIERE ET HAUSSE	
7		S 5 - 17692	Galerie Pos.2	Hausse Pos. 2	1
		S 5 - 17694	Befestigung Pos.1-2	Fixation Pos.1-2	5
		S 5 - 17692	Schrauben mit 1/2 Rundkopf	Boulons avec tête bombée	10
8			Rückladenverschluß (links und rechts)	Fermeture (gauche et droite)	2
9			Rückladen	Ridelle arrière	1
10		S 5 - 17696	Rückladenscharnier	Charnieres	3
4		S 5,- 16024	Blachenhaken (Hess 330)	Crochet de bâche (Hess 330)	6

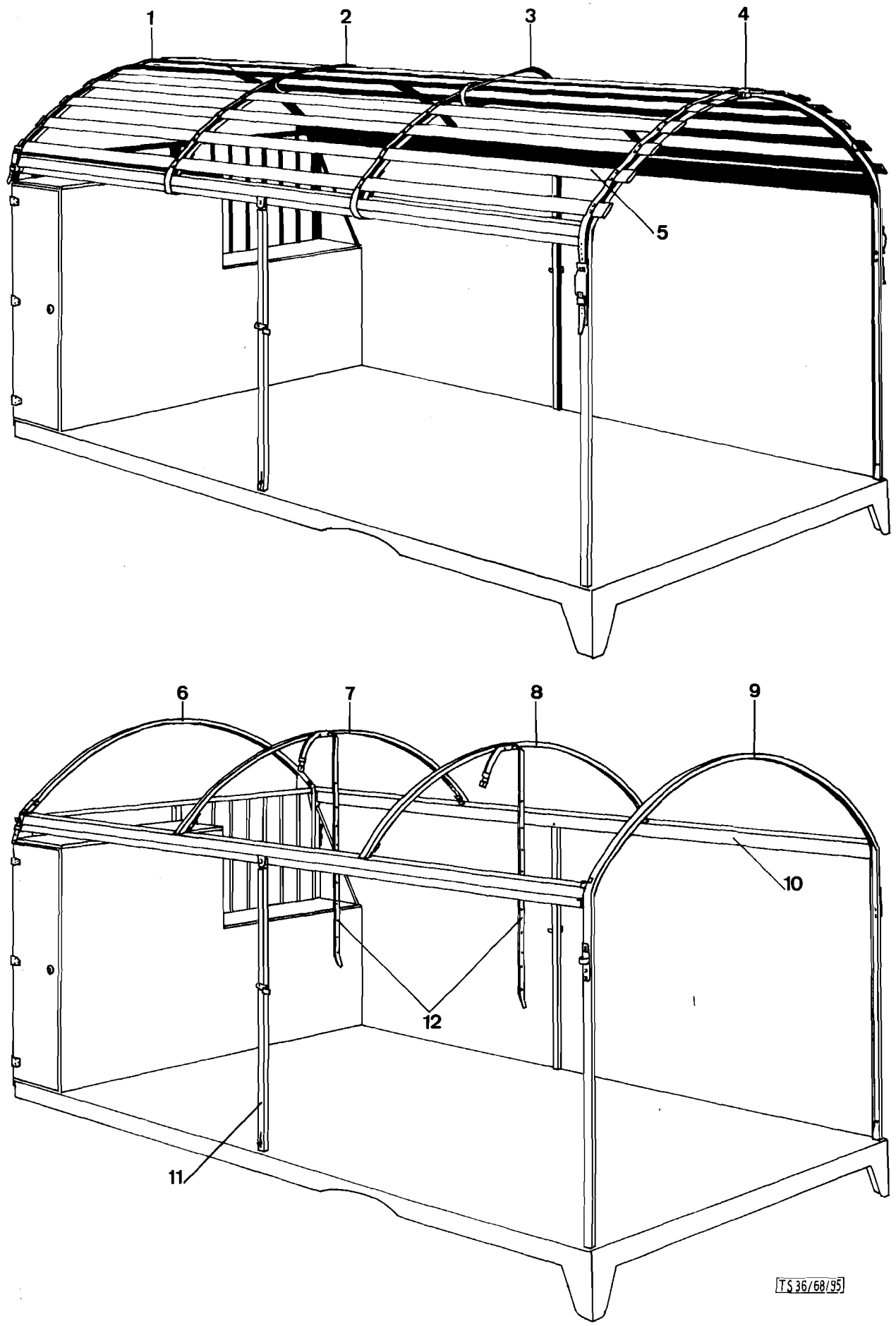
1
2
3
4
5
6
7
8
9
10
11
12
TS 36/68/95

	Katalog Catalogue	Baugruppe Gr. d'ensemble	Textseite 391
	Nr. TS 83/72	Nr.	zu Bildseite 87
	STEYR A 680g 3t 4x4	Ladebrücke Pont de camion	Texte 391 pour Illustration 87

Fig.	ALN NSA	Art. Nr. des Fabrikanten No d'art. du fabricant	Gegenstand	Objet	Anz. Nb.
			LATTENROST	LATTAGE	
1		S 5 - 17703	Rostriemen 30x4x3085mm Pos. 1	Courroie 30x4x3085mm Pos.1	1
2			Rostriemen 30x4x3185mm Pos.2	Courroie 30x4x3185mm Pos.2	1
3			Rostriemen 30x4x3185mm Pos.2	Courroie 30x4x3185mm Pos.2	1
4			Rostriemen 30x4x3300mm Pos.3	Courroie 30x4x3300mm Pos.3	1
			Schutzkappe 55x3x140mm Pos.4	Protection 55x3x140mm Pos.4	8
			Schnallenleder 30x4x250mm Pos.5	Cuir de boucle 30x4 x250mm Pos.5	8
5		S 5 - 17705	Dachlatten	Lattes	13
			VERDECKGESTELL	SUPPORT DE BACHE	
6		S 5 - 17698	Verdeckbogen Pos.1	Cerceau Pos. 1	1
7			Verdeckbogen Pos.1	Cerceau Pos.1	1
8			Verdeckbogen Pos.1	Cerceau Pos.1	1
9		S 5 - 17697	Verdeckbogen Pos.1	Cerceau Pos.1	1
10		S 5 - 17700	Dachrahmenprofil	Cadre du toit	2
11		S 5 - 17701	Mittelpfosten	Montant central	2
			Splint Pos.2	Goupille Pos.2	2
			Halbrundniete Pos.5	Rivet, tête demi-ronde Pos.5	2
			Schwerspannstift Pos.6	Cheville de tension Pos.6	4
			Unterlagscheibe Pos.7	Rondelle Pos.7	2
		S 5 - 16037	Zapfen und Arrettierung	Pivot et arrêt	2
		S 5 - 16038	Federführung und Scheibe	Guidage de ressort et rondelle	2
		S 5 - 16039	Druckfeder	Ressort de compression	2
		S 5 - 16030	Zapfen und Gelenk	Pivot et articulation	2
		S 5 - 17702	Galeriehalter	Support de hausse	2
12		S 5 - 17704	Blachenriemen	Courroies pour bâche	2
			BLACHE	BACHE	
		S 5 - 17706	Zusammenstellung	Ensemble	
			Rundgummiseil 5200/12 ø Pos.1	Corde en caoutchouc 5200/12ø Pos.1	2
			Rundgummiseil 2750/12 ø Pos.2	Corde en caoutchouc 2750/12 ø Pos.2	1
			Rundgummiseil 1500/8 ø Pos.3	Corde en caoutchouc 1500/8 ø Pos.3	4
			Oetiker Bride 15/18 Pos.4	Bride Oetiker 15/18 Pos.4	6
			Oetiker Bride 11/13 Pos. 5	Bride Oetiker 11/13 Pos.5	8
			Oese 20mm Pos. 6	Oeillet 20mm Pos. 6	18
			Zollverschluß-Oese Pos. 7	Oeillet Pos. 7	4
		S 5 - 17708	Aufrollriemen seitlich und hinten Pos.1	Courroie latérale et arriere Pos.1	12
			Karabinerhaken Pos.2	Mousqueton Pos.2	2
			Ringkappe 35x3x120 Pos.3	Capuchon 35x3x120 Pos.3	12
			Halbrundringe 35mm Pos.4	Oeillet 35mm Pos.4	12

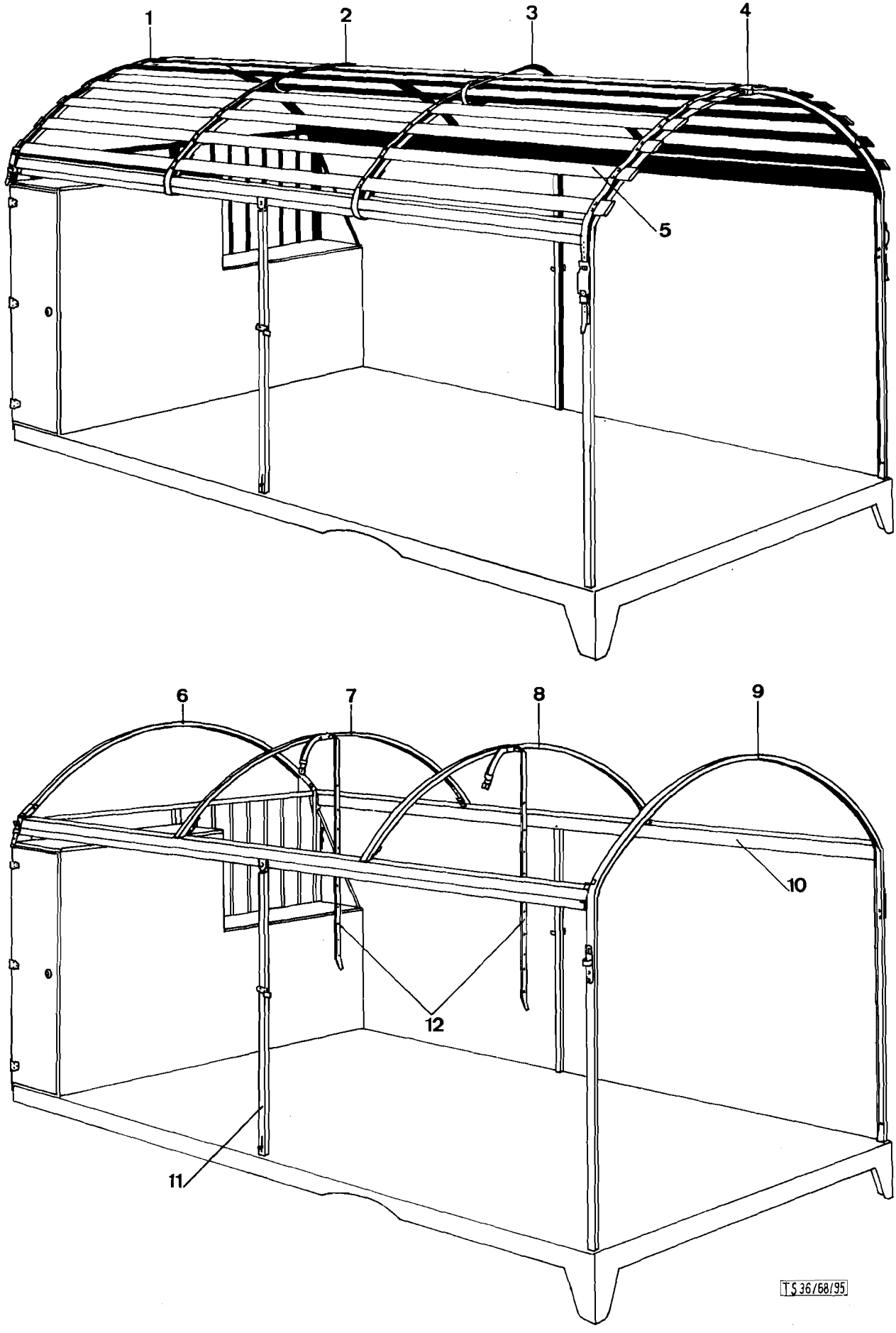
1
2
3
4
5
6
7
8
9
10
11
12
TS 36/68/95

Katalog Catalogue	Baugruppe Gr. d'ensemble	Textseite 391
Nr. TS 83/72	Nr.	zu Bildseite 87
STEYR A 680g 3t 4x4	Ladebrücke Pont de camion	Texte 391 pour Illustration 87

Fig.	ALN NSA	Art. Nr. des Fabrikanten No d'art. du fabricant	Gegenstand	Objet	Anz. Nb.
			LATTENROST	LATTAGE	
1		S 5 - 17703	Rostriemen 30x4x3085mm Pos. 1	Courroie 30x4x3085mm Pos.1	1
2			Rostriemen 30x4x3185mm Pos.2	Courroie 30x4x3185mm Pos.2	1
3			Rostriemen 30x4x3185mm Pos.2	Courroie 30x4x3185mm Pos.2	1
4			Rostriemen 30x4x3300mm Pos.3	Courroie 30x4x3300mm Pos.3	1
			Schutzkappe 55x3x140mm Pos.4	Protection 55x3x140mm Pos.4	8
			Schnallenleder 30x4x250mm Pos.5	Cuir de boucle 30x4x250mm Pos.5	8
5		S 5 - 17705	Dachlatten	Lattes	13
			VERDECKGESTELL	SUPPORT DE BACHE	
6		S 5 - 17698	Verdeckbogen Pos.1	Cerceau Pos. 1	1
7			Verdeckbogen Pos.1	Cerceau Pos.1	1
8			Verdeckbogen Pos.1	Cerceau Pos.1	1
9		S 5 - 17697	Verdeckbogen Pos.1	Cerceau Pos.1	1
10		S 5 - 17700	Dachrahmenprofil	Cadre du toit	2
11		S 5 - 17701	Mittelpfosten	Montant central	2
			Splint Pos.2	Goupille Pos.2	2
			Halbrundniete Pos.5	Rivet, tête demi-ronde Pos.5	2
			Schwerspannstift Pos.6	Cheville de tension Pos.6	4
			Unterlagscheibe Pos.7	Rondelle Pos.7	2
		S 5 - 16037	Zapfen und Arrettierung	Pivot et arrêt	2
		S 5 - 16038	Federführung und Scheibe	Guidage de ressort et rondelle	2
		S 5 - 16039	Druckfeder	Ressort de compression	2
		S 5 - 16030	Zapfen und Gelenk	Pivot et articulation	2
		S 5 - 17702	Galeriehalter	Support de hausse	2
12		S 5 - 17704	Blachenriemen	Courroies pour bâche	2
			BLACHE	BACHE	
		S 5 - 17706	Zusammenstellung	Ensemble	
			Rundgummiseil 5200/12 Ø Pos.1	Corde en caoutchouc 5200/12Ø Pos.1	2
			Rundgummiseil 2750/12 Ø Pos.2	Corde en caoutchouc 2750/12 Ø Pos.2	1
			Rundgummiseil 1500/8 Ø Pos.3	Corde en caoutchouc 1500/8 Ø Pos.3	4
			Oetiker Bride 15/18 Pos.4	Bride Oetiker 15/18 Pos.4	6
			Oetiker Bride 11/13 Pos. 5	Bride Oetiker 11/13 Pos.5	8
			Oese 20mm Pos. 6	Oeillet 20mm Pos.6	18
			Zollverschluß-Oese Pos.7	Oeillet Pos.7	4
		S 5 - 17708	Aufrollriemen seitlich und hinten Pos.1	Courroie latérale et arriere Pos.1	12
			Karabinerhaken Pos.2	Mousqueton Pos.2	2
			Ringkappe 35x3x120 Pos.3	Capuchon 35x3x120 Pos.3	12
			Halbrundringe 35mm Pos.4	Oeillet 35mm Pos.4	12

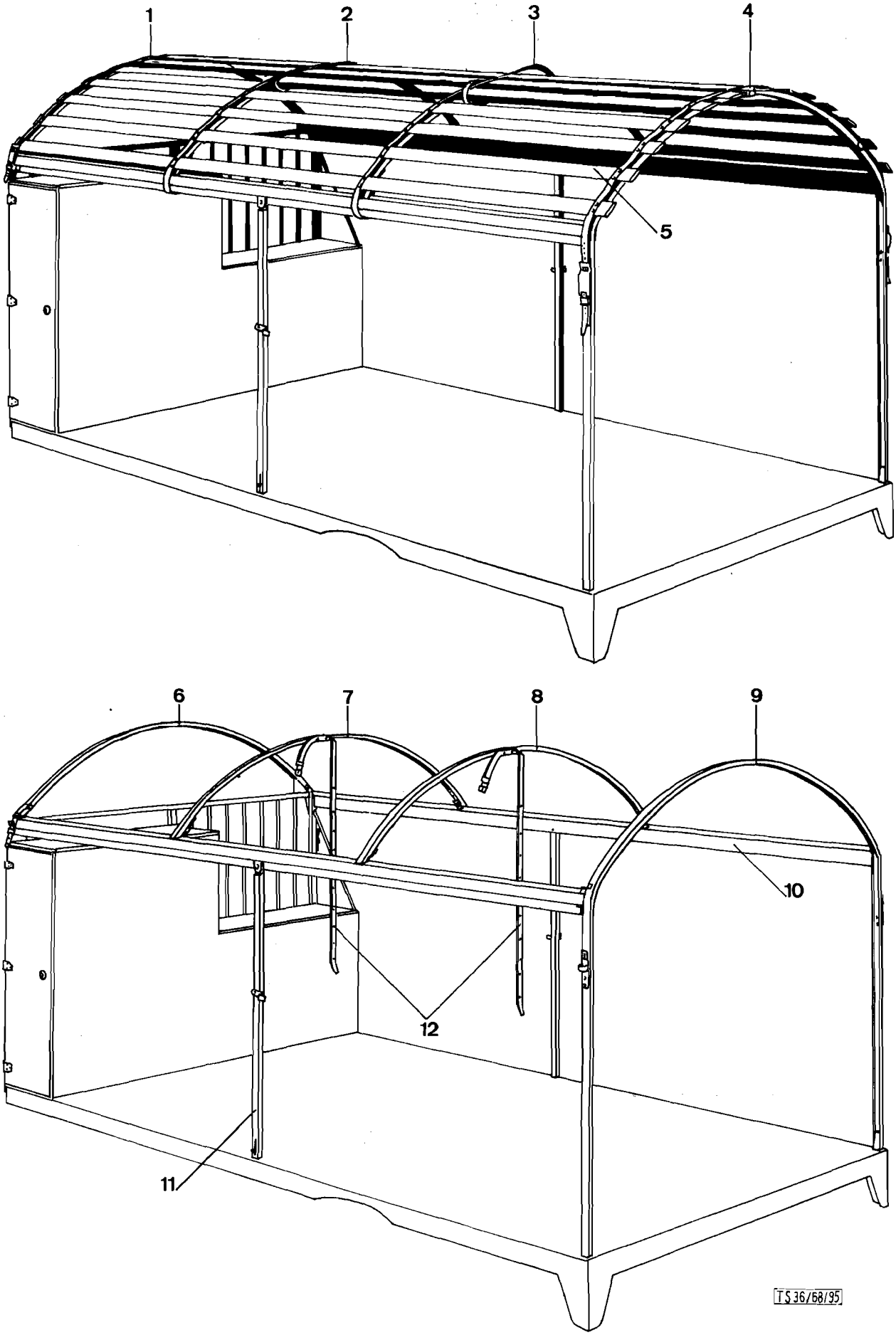
1
2
3
4
5
6
7
8
9
10
11
12
TS 36/68/95

Katalog Catalogue	Baugruppe Gr. d'ensemble	Textseite 393 zu Bildseite 87
Nr. TS 83/72	Nr.	Texte 393 pour Illustration 87
STEYR A 680g 3t 4x4	Ladebrücke Pont de camion	

Fig.	ALN NSA	Art. Nr. des Fabrikanten No d'art. du fabricant	Gegenstand		Objet		Anz. Nb.
			Unterlagscheiben	Pos. 5	Rondelle	Pos. 5	94
			Rundkopfnieten	Pos. 6	Rivet	Pos. 6	94
			Verstärkung 70x3x125	Pos. 7	Renforcement 70x3x125	Pos. 7	12
			Ringkappe 30x3x110	Pos. 8	Capuchon 30x3x110	Pos. 8	27
			Halbrundringe	Pos. 9	Demi-anneau	Pos. 9	4
			Seilhalter für Blache	Pos. 10	Crochet	Pos. 10	23
			Hakenkappe 25x3x110	Pos. 11	Protection 25x3x110	Pos. 11	16
			Haken 25mm	Pos. 12	Crochet 25mm	Pos. 12	16
			Unterlagleder rund	Pos. 13	Garniture en cuir	Pos. 13	16
			Unterlagleder länglich 50x2x70	Pos 14	Garniture en cuir 50x2x70	Pos. 14	4
			Riemen kompl. 25x3x400	Pos. 15	Courroie 25x3x400	Pos. 15	2
			Rollschnallen 25mm	Pos. 16	Boucle à rouleau 25mm	Pos. 16	2
			Steckstrippen 25x3x150	Pos. 17	Passant en cuir 25x3x150	Pos. 17	4
			Unterlagleder zu Steckr.	Pos. 18	Garniture en cuir	Pos. 18	4

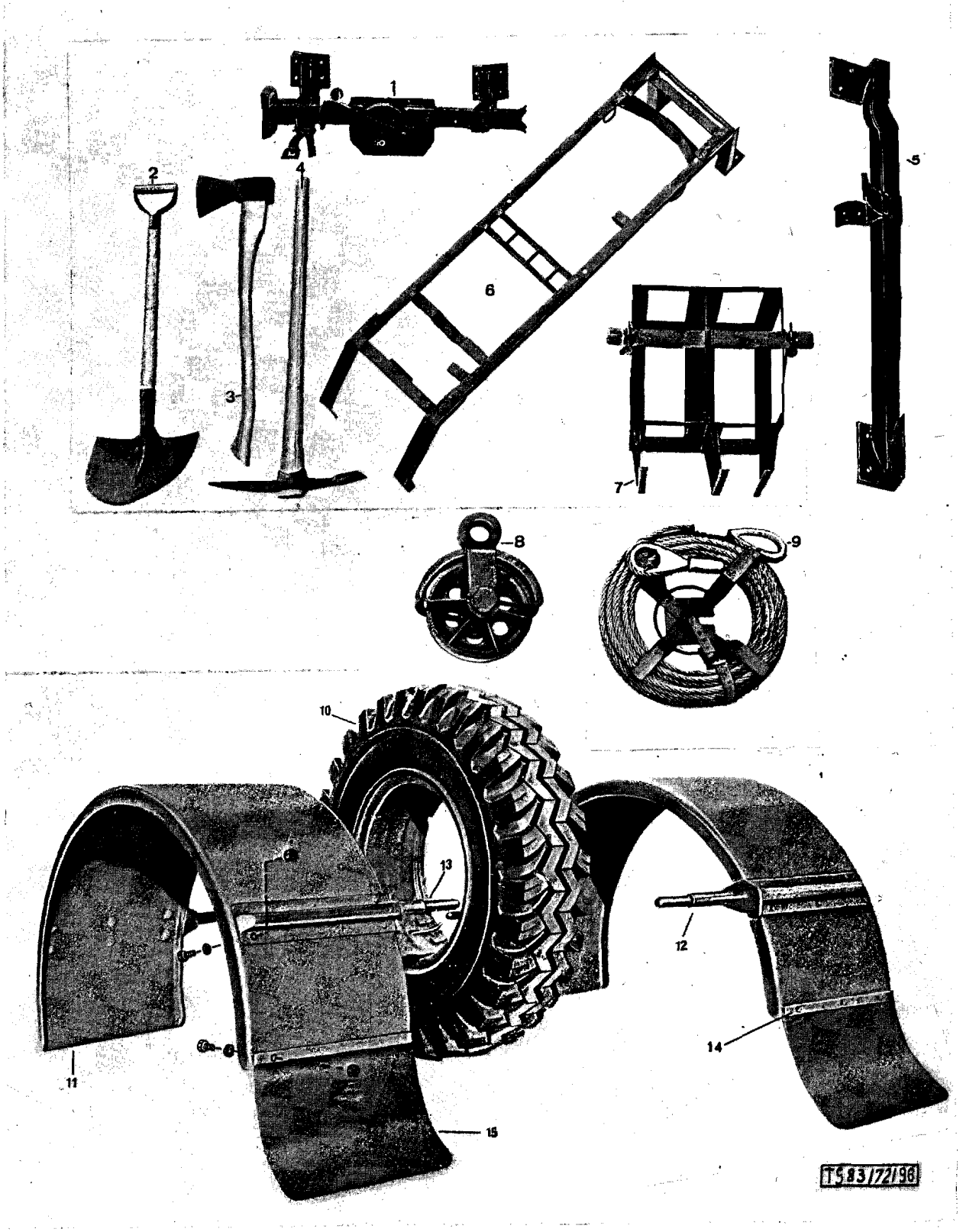
1
2
3
4
5
6
7
8
9
10
11
12
13
14
15
TS 83/72/96

	Katalog Catalogue	Baugruppe Gr. d'ensemble	Textseite 395
	Nr. TS 83/72	Nr.	zu Bildseite 88
	STEYR A 680gl 3t 4x4	Ladebrücken	Texte 395 pour
	STEYR A 680g 3t 4x4	Ponts de camion	Illustration 88

Fig.	ALN NSA	Art. Nr. des Fabrikanten No d'art. du fabricant	Gegenstand	Objet	Anz. Nb.
			ZUBEHÖR	ACCESSOIRES	
1			5 To-Winde	Cric 5 To	1
		S 5 - 17712	Halter	Support	1
			6-kantschraube M8x20 mit Mutter	Vis à tête hexag.M8x20avec écrou	8
			Federring zu M8 VSM 12740A	Rondelle ressort pour M8 VSM 12740A	8
2			Schaufel	Pelle	1
3			Wagenaxt	Hache	1
4			Pickelhaue	Pioche	1
5 x			Hebeisen	Levier	1
		S 5 - 21449	Halter zu Hebeisen	Support pour levier	1
			6-kantschraube M6x15 mit Mutter	Vis à tête hexag.M6x15 av.écrou	6
			Federring zu M6 VSM 12740A	Rondelle ressort pour M6 VSM 12740A	6
6		S 5 - 15467	Schanzwerkzeughalter	Support pour outils de compagne	1
		S 5 - 17711a	Halter	Support	1
			Schloßschrauben M8x50 mit Mutter	Boulons à bois M8x50 avec écrous	2
			6-kantschraube M8x20 VSM 13200	Vis à tête hexag.M8x20 VSM13200	6
			Mutter M8 VSM 13753	Ecrou M8 VSM 13753	4
			Federring zu M8 VSM 12740A	Rondelle ressort pour M8 VSM 12740 A	8
			Kanisterhalter	Support pour jerry-can	1
7		S 5 - 17710	Befestigung	Fixation	1
			Schloßschraube M6x40 mit Mutter	Boulon à bois M6x40 avec écrou	6
8			Umlenkrolle	Poulie de renvoi	1
9			Seilhaspel	Enrouleur de cable	1
10			Reserverad 10.00-20"	Roue de secours 10.00-20"	1
11		680g 95 0009	Kotflügel	Garde-boue	2
12		680g 95 0002	Kotflügelträger rechts	Support de garde-boue droite	2
13		680g 95 0012	Kotflügelträger links	Support de garde-boue gauche	2
14		680g 95 0011	Deckstab	Linguette	2
15		680g 95 0010	Kotschutzlappen	Bouclier de garde-boue	2
16			Schraube M6x20 DIN 933, 8.8 vzk.	Vis M6x20 DIN 933 8.8 galv.	24
17			Schraube M6x25 DIN 933, 8.8 vzk.	Vis M6x25 DIN 933 8.8 galv.	6
18			Scheibe R7 DIN 440	Rondelle R7 DIN 440	30
19			Mutter M6 DIN 982	Ecrou M6 DIN 982	30
		x	nur bei Fahrzeugtyp A 680gl 3t 4x4	seulement pour type A680gl 3t 4x4	

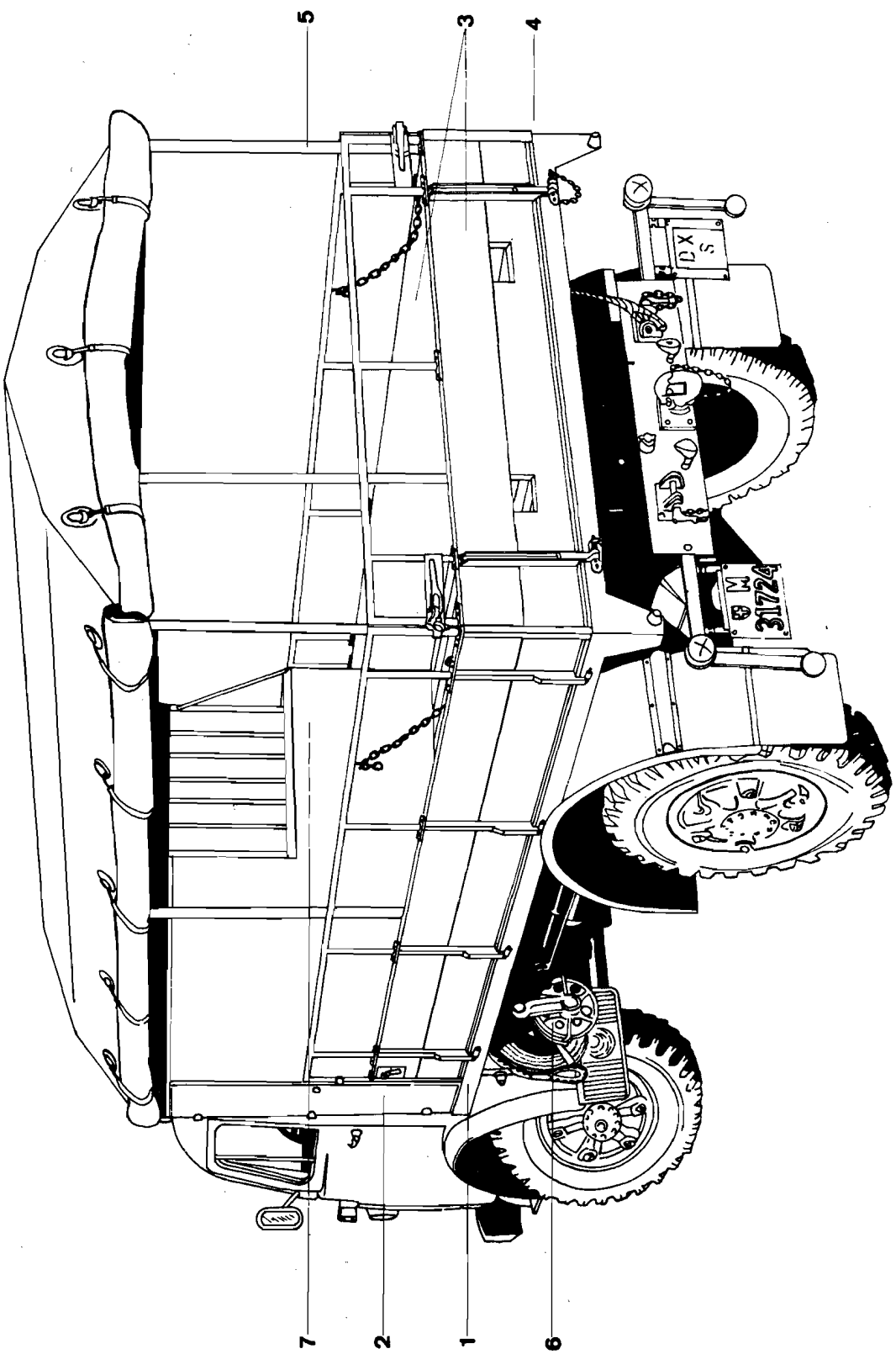

TS83/72/90

	Katalog Catalogue	Baugruppe Gr. d'ensemble	Textseite 397 zu Bildseite 89
	Nr. TS 83/72	Nr.	Texte 397 pour Illustration 89
	Steyr A 680gl 3t 4x4	Ladebrücke Pont de camion	

Fig.	ALN NSA	Art. Nr. des Fabrikanten No d'art. du fabricant	Gegenstand	Objet	Anz. Nb.
1			Brückenunterbau kompl.	Soubassement du pont compl.	
		S5 - 21403	Brückenunterbau - Montage	Soubassement du pont - Montage	
		S5 - 21404	Chassisauflage	Appui du châssis	
		S 5 - 21405	Randschiene vorne	Bordure avant	
		S 5 - 21406	Randschiene hinten	Bordure arrière	
		S 5 - 21407	Randschiene seitlich	Bordure latérale	
		S 5 - 21408	Traverse I	Traverse I	
		S 5 - 21409	Traverse II und III	Traverse II et III	
		S 5 - 21410	Traverse IV	Traverse IV	
		S 5 - 21411	Traverse V	Traverse V	
		S 5 - 17667	Traverse VI	Traverse VI	
		S 5 - 17665	Spannfuß für Traverse IV	Support de serrage pour traverse IV	
		S 5 - 17670	Verdeckbogen - Einsteckrohr	Guidage de cerceau de bâche	
		S 5 - 21412	Längsverbindung Traverse I und II	Assemblage longitudinal traverse I et II	
		S 5 - 17673	Längsverbindung Traverse V und VI	Assemblage longitudinal traverse V et VI	
		S 5 - 17674	Brückenbefestigung	Fixation du pont	
		S 5 - 17952a	Schraubensicherung	Blocage du boulon	
		S 5 - 21413	Längs- und Querverbindung	Assemblage longitudinal et transversal	
		S 5 - 21414	Knotenblech	Gousset pour sobassement	
		S 5 - 21415	Gleitschiene	Glissière	
		S 5 - 17678	Pufferstütze vorne	Support de butée avant	
		S 5 - 15976a	Gummipuffer	Butée en caoutchouc	
		S 5 - 15962a	Seitenladensicherung	Blocage de ridelle latérale	
		S 5 - 21418	Rollenführung vorne Pos. 1-5	Guide de rouleau avant	
		S 5 - 21420	Befestigungsring	Anneau de fixation	
		S 5 - 21421 a	Brückenboden - Montage	Montage du plancher	
		S 5 - 21422	Bodendeckel	Trappe	
		S 5 - 15982	Rosette	Rosace	
		S 5 - 21423	Bretter für Brückenboden	Lattes pour plancher	
		S 5 - 21424	Bretter für Bodendeckel	Bois pour trappe	
		S 5 - 21425	Kanal für Zugseil	Canal pour traction	
		S 5 - 21438	Seitenladenscharnier Pos. 5	Charnière de ridelle laterale	
2			Stirnwandkasten	Caisson avant	
		S 5 - 21429	Stirnwandkasten - Montage	Caisson avant-Montage	
		S 5 - 21430a	Kasten - Vorderwand	Paroi avant	
		S 5 - 21431a	Kastenrückwand	Paroi arrière	

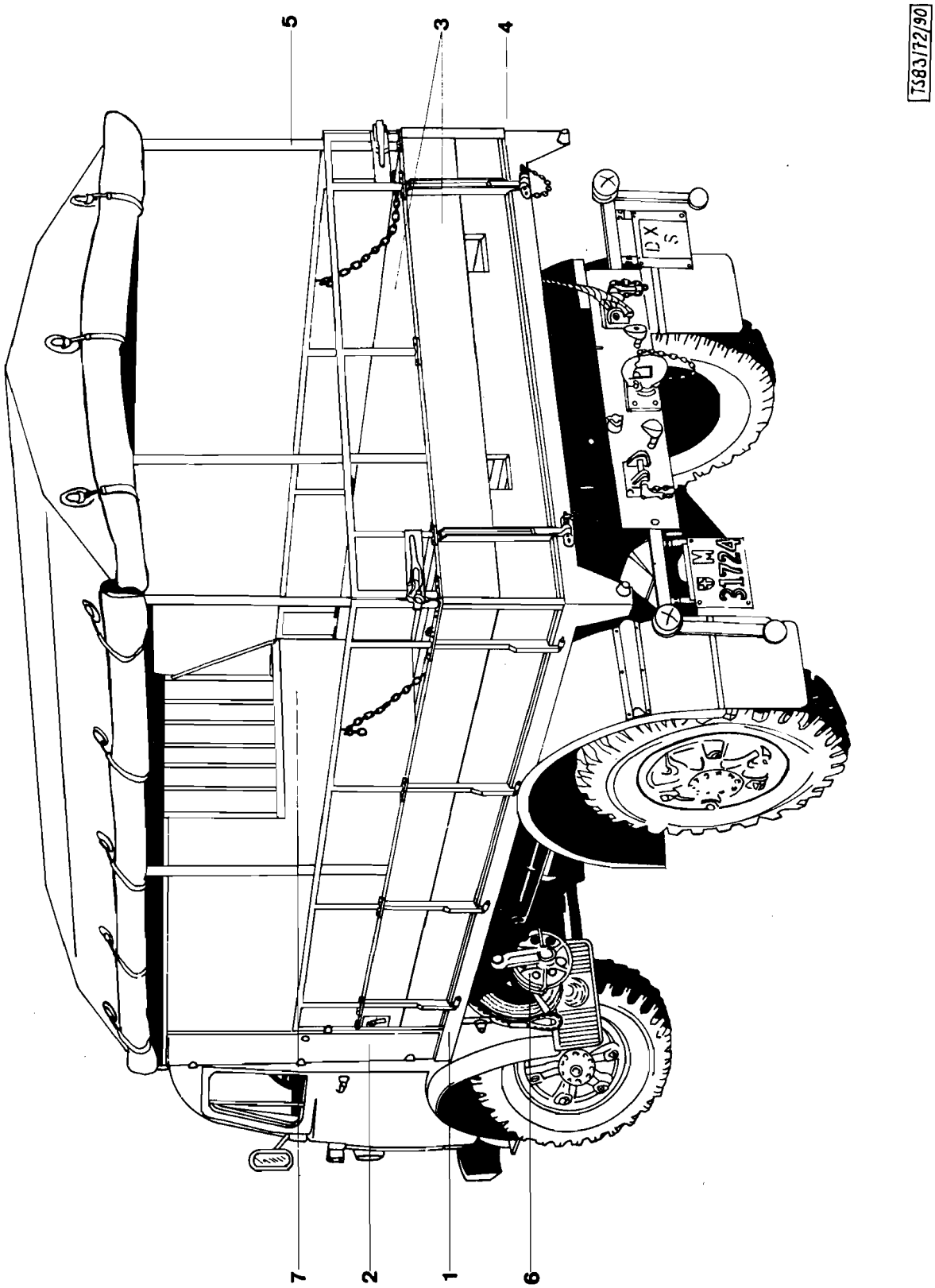
5
3
4
7
2
1
6
TS83/72/90
31724

	Katalog Catalogue	Baugruppe Gr. d'ensemble	Textseite 399
	Nr. TS 83/72	Nr.	zu Bildseite 89
	Steyr A 680gl 3t 4x4	Ladebrücke Pont de camion	Texte 399 pour Illustration 89

Fig.	ALN NSA	Art. Nr. des Fabrikanten No d'art. du fabricant	Gegenstand	Objet	Anz. Nb.
		S 5 - 21432a	Kastenquerverbindung und Spickel	Assemblage et goussets du caisson	
		S 5 - 17687a	Werkzeugschubladen-Führung	Glissières des tiroirs	
		S 5 - 21433b	Kastenverblechung	Revêtement du caisson	
		S 5 - 21434	Kastendeckbleche	Tôles du caisson	
		S 5 - 21435	Kastenbefestigungsplatten	Plaques de fixation	
		S 5 - 17690b	Kastentüren	Portes du caisson	
		S 5 - 17440	Rosette	Rosace	
		S 5 - 17709c	Reserveradlagerung	Support pour roue de secours	
		S 5 - 16025a	Befestigungsbügel für Blache	Bride de fixation pour bâche	
			Seitenladen, Rückladen, Galerie	Ridelle et hausse	
3		S 5 - 21436	Brückenladen und Galerie - Montage	Ridelles et hausse - Montage	
		S 5 - 21437	Brückenladen	Ridelles	
		S 5 - 21438	Seitenladenscharnier	Charnière de ridelle latérale	
		S 5 - 21439	Rückladenscharnier	Charnière de ridelle arrière	
		S 5 - 21441	Galerie	Hausse	
		S 5 - 21442	Gewindeeinlagen für Galerie	Plaques filetées encastrées	
		S 5 - 15999	Hacken an Rückladeninnenseite	Crochet pour ridelle arrière	
		S 5 - 21450	Verschlußzapfen hinten	Conte-pièce de fermeture arrière	
			Teile zum Seilaufzug	Parties du treuil	
		S 5 - 21416	Zusatz-Randschiene hinten	Bordure suppl. arrière	
		S 5 - 21417	Rolle und Welle	Rouleau et arbre	
		S 5 - 21418	Rollenführung vorne	Guidage pour rouleau avant	
		S 5 - 21419	Welle zu Seilrolle	Arbre pour rouleau	
		S 5 - 21426a	Führungsschienen	Rails de guidage	
		S 5 - 15931	Seilrolle	Rouleau pour câble	
		S 5 - 15932	Lagerbüchsen	Douilles	
		S 5 - 21427	Auffangbock	Arrêt	
		S 5 - 21428	Gummiklötz zum Auffangbock	Amortisseur en caoutchouc	
		S 5 - 15928b	Halter zur Umlenkrolle	Support pour invertisseur	
		S 5 - 15089b	Befestigungsplatte zu Seilhaspel	Plaque de fixation pour enrouleur	
			Verdeckgestell	Support de bâche	
		S 5 - 21443	Verdeckgestell - Montage	Supoort de bâche - Montage	
		S 5 - 21444	Verdeckbogen	Cerceau de bâche	
		S 5 - 21445	Verdeckstange	Montant de la bâche	
		S 5 - 21446	Einsteckbolzen zum Verdeckbogen	Pivot pour montant	
		S 5 - 21447	Haken für Verdeckstangen	Crochets pour pivots	
		S 5 - 21448a	Dachlatte	Lattes de la bâche	

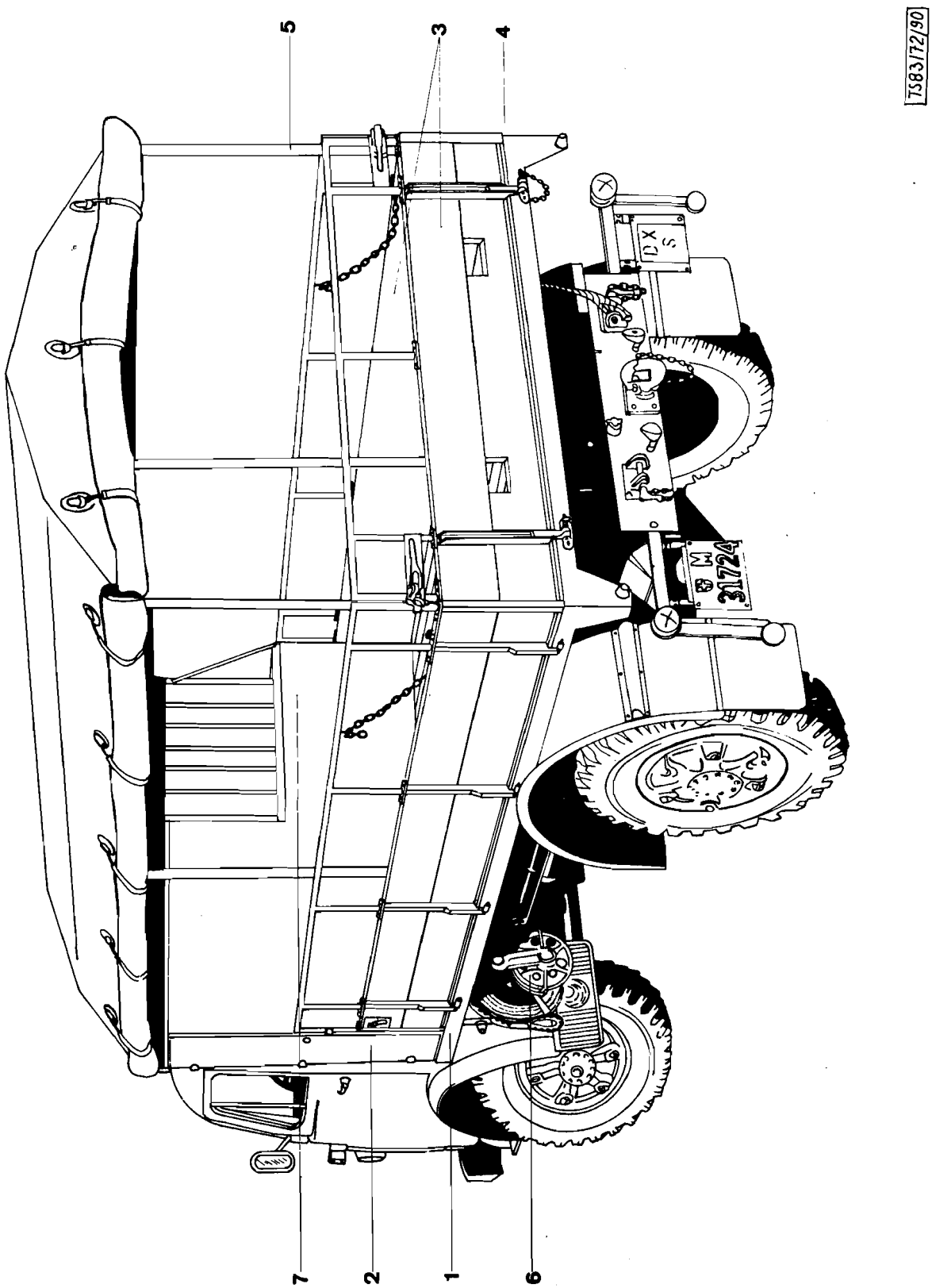
5
3
4
7583/72/90
7
2
1
6

Fig.	ALN NSA	Art. Nr. des Fabrikanten No d'art. du fabricant	Gegenstand	Objet	Anz. Nb.
6			Zubehör	Accessoires	
		S 5 - 15467	Schanzwerkzeughalter	Support pour outils de campagne	
		S 5 - 17711a	Halter für Schanzwerkzeughalter	Support pour outils de campagne	
		S 5 - 21449	Halter zu Hebeisen	Support pour levier	
		S 5 - 17710	Kanisterhalterbefestigung	Fixation pour support pour jerrican	
		S 5 - 17713	Kanisterhalter Z	Support pour jerrican	
		S 5 - 17657	Kotflügel, links, rechts	Garde-boue, droite, gauche	
		S 5 - 17658	Kotflügelträger	Support de garde-boue	
		S 5 - 159791	Befestigungszapfen	Fixation	
		S 5 - 17659	Kotschutzlappen	Bavettes	
		S 5 - 17712	Halter zu 5t-Winde	Support pour cric	
7			Inhalt der Schubladen	Contenance des tiroirs	
		S 5 - 17467	Werkzeugschublade	Tiroirs pour outils	

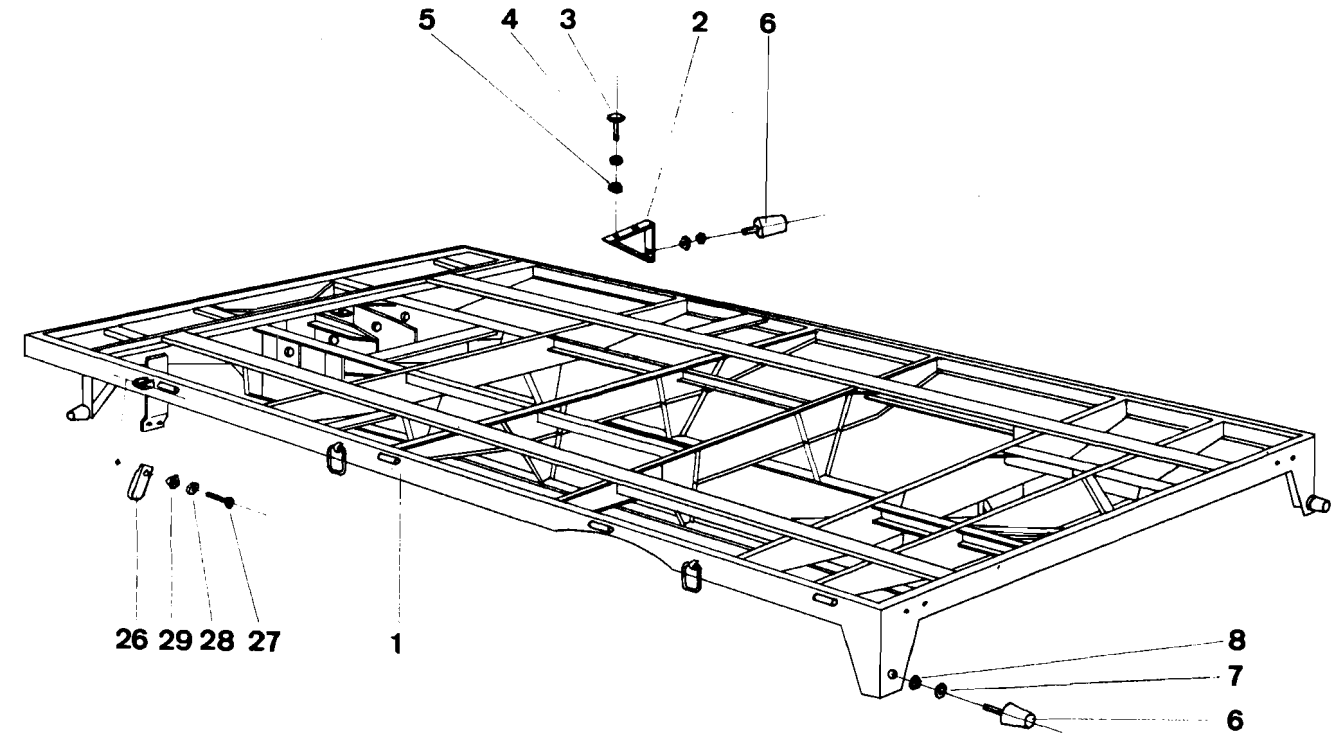
5
4
3
2
6
26
29
28
27
1
8
7
6

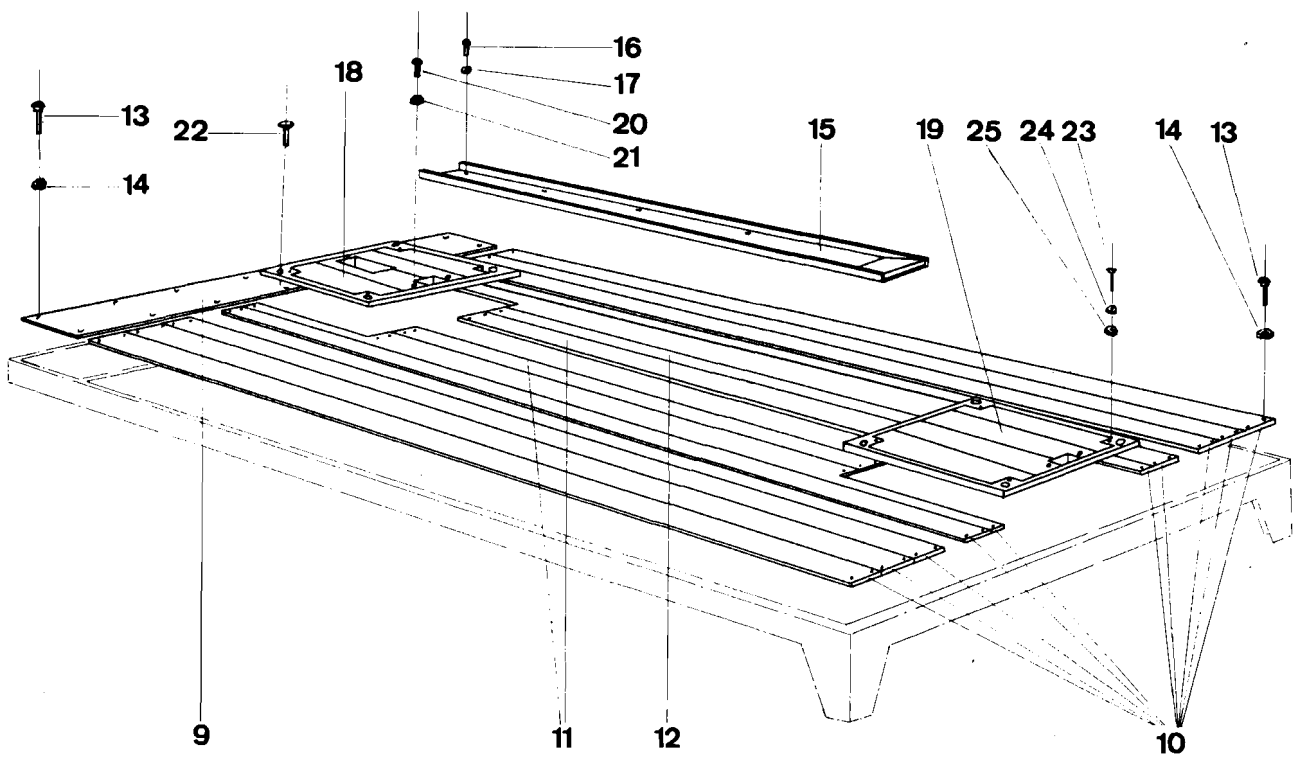
16
18
17
13
22
20
21
15
19
25
24
23
14
13
14
9
11
12
10

TS 83/72/91

	Katalog Catalogue	Baugruppe Gr. d'ensemble	Textseite 403 zu Bildseite 90
	Nr. TS 83/72	Nr.	Texte 403 pour Illustration 90
	Steyr A 680gl 3t 4x4	Ladebrücke Pont du cambion	

Fig.	ALN NSA	Art. Nr. des Fabrikanten No d'art. du fabricant	Gegenstand	Objet	Anz. Nb.
1			Brückenunterbau	Soubassement du pont	
		S 5 - 21403	Brückengerippe besteht aus:	L'ossature du pont se compose de:	1
		S 5 - 21404	Chassisauflage	Appui du châssis	
		S 5 - 21408	Traverse I	Traverse I	
		S 5 - 21409	Traverse II und III	Traverse II et III	
		S 5 - 21410	Traverse IV	Traverse IV	
		S 5 - 17665	Spannfuß	Support de serrage	
		S 5 - 21411	Traverse V	Traverse V	
		S 5 - 17667	Traverse VI	Traverse VI	
		S 5 - 21407	Randschiene seitlich	Bordure latérale	
		S 5 - 21405	Randschiene vorne	Bordure avant	
		S 5 - 21406	Randschiene hinten	Bordure arrière	
		S 5 - 17670	Verdeckbogen-Einsteckrohr	Support de fixation du cerceau	
		S 5 - 21412	Längsverbindung Traverse I und II	Liaison longitudinale traverse I et II	
		S 5 - 17674	Brückenbefestigung	Support de fixation du pont	
		S 5 - 15952a	Schraubenbefestigung	Fixation des boulons	
		S 5 - 17673	Längsverbindung Traverse V und VI	Liaison longitudinale traverse V et VI	
		S 5 - 21413	Längs- und Querverbindung	Liaison longitudinale et transversale	
		S 5 - 21414	Knotenblech	Gousset	
		S 5 - 21415	Gleitschiene	Glissière	
		S 5 - 21418	Rollenführung Pos. 1-5	Guide de rouleau Pos. 1-5	
		S 5 - 21420	Befestigungsring	Anneau de fixation	
		S 5 - 15962a	Seitenladensicherung Pos. 1-2	Blocage de ridelle Pos. 1-2	
		S 5 - 21438	Scharnierhülse Pos. 5	Douille de charnière Pos. 5	
2		S 5 - 17678	Pufferstütze vorne Pos. 1	Support d'amortisseur Pos. 1	2
3			6-kantschraube M10x20 VSM 13200	Vis à tête hexag. M10x20 VSM 13200	4
4			Federring zu M10 VSM 12740A	Rondell ressort pour M10 VSM 12740A	4
5			Mutter zu M10 VSM 13753	Ecrous M10 VSM 13753	4
6		S 5 - 15976	Gummipuffer Pos. 1	Butée en caoutchouc	4
7			Federring zu M10 VSM 12740A	Rondelle ressort pour M10 VSM 12740A	4
8			Mutter zu M10 VSM 13753	Ecrous M10 VSM 13753	4
		S 5 - 21421	Brückenboden besteht aus:	Le plancher du pont se compose de:	
9		S 5 - 21423	Brett 30x322 - 2160 Pos. 1	Planche 30x322 - 2160 Pos. 1	1
10		S 5 - 21423	Brett 30x140 - 4022 Pos. 2, 3, 6	Planche 30x140 - 4022 Pos. 2, 3, 6	10
11		S 5 - 21423	Brett 30x140 - 2540 Pos. 4	Planche 30x140 - 2540 Pos. 4	2
12		S 5 - 21423	Brett 30x90 - 2540 Pos. 5	Planche 30x90 - 2540 Pos. 5	1

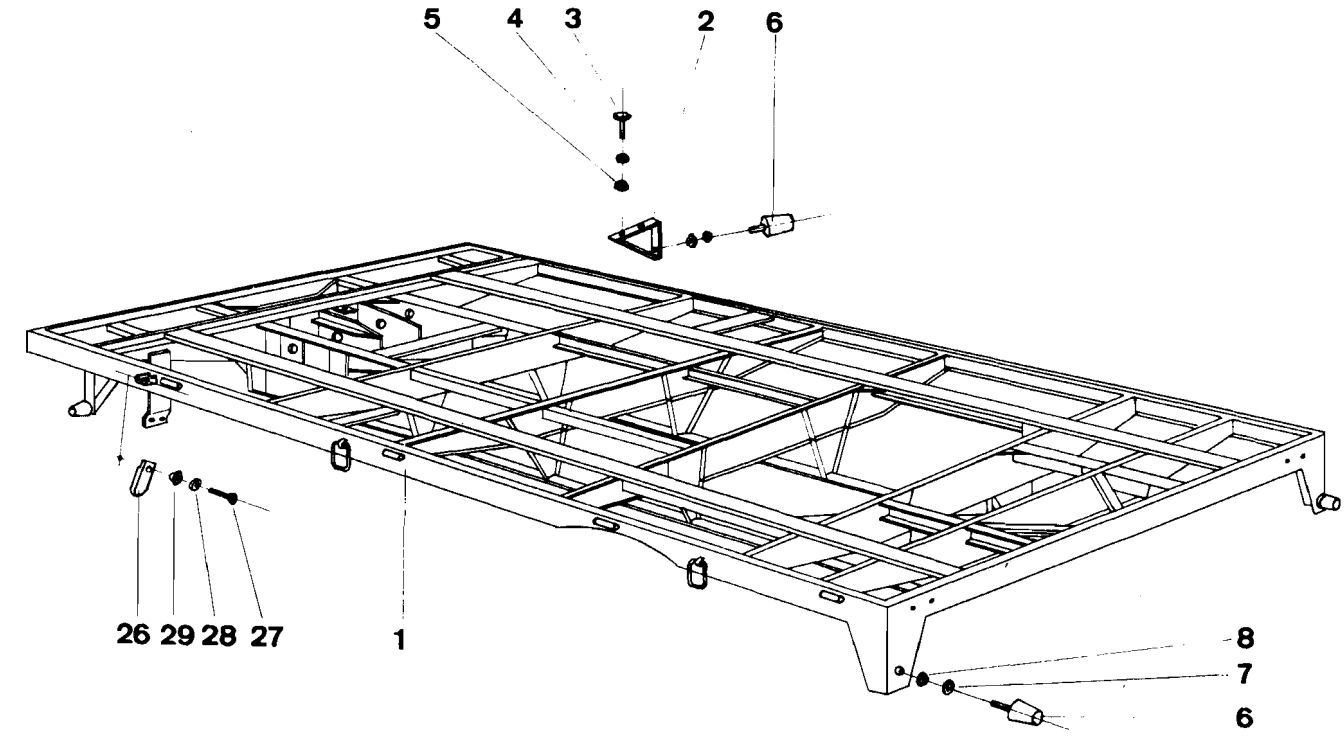
5
4
3
2
6
26
29
28
27
1
8
7
6

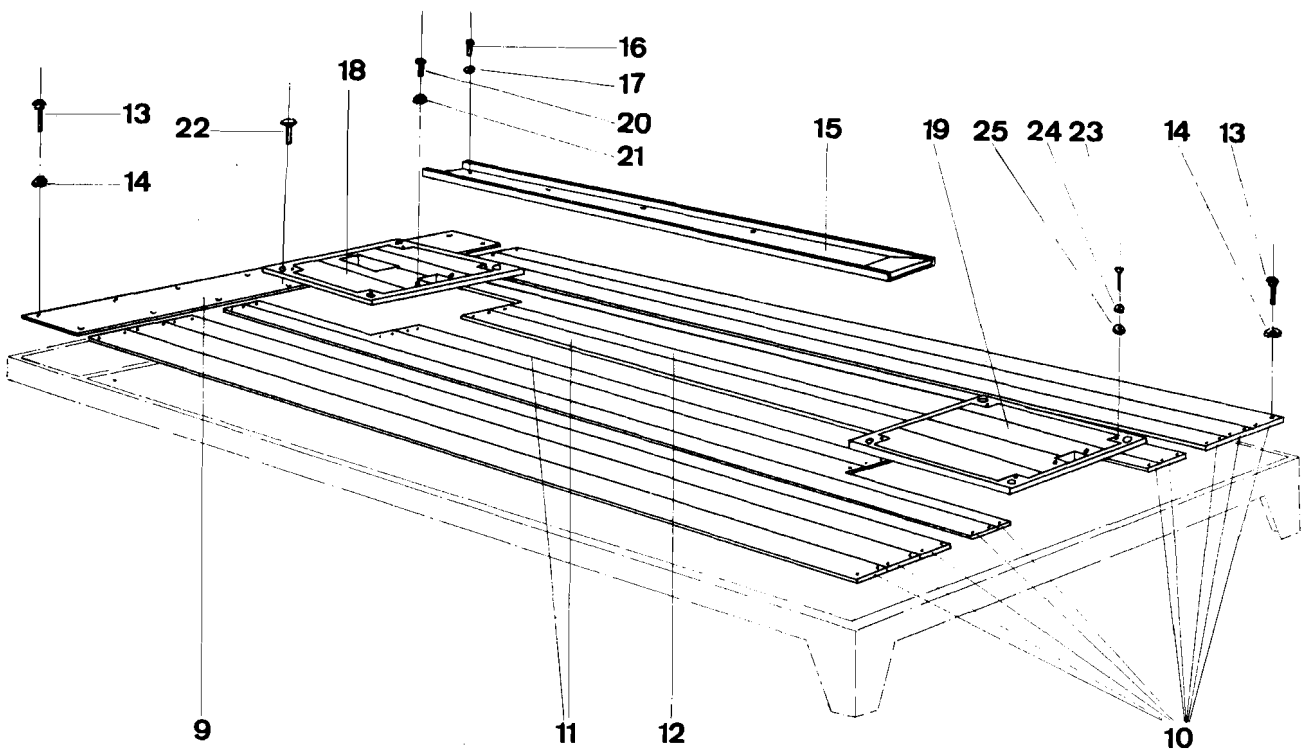
16
17
18
13
22
20
21
15
19
25
24
23
14
13
14
9
11
12
10

TS 83/72/91

	Katalog Catalogue	Baugruppe Gr. d'ensemble	Textseite 405 zu Bildseite 90
	Nr. TS 83/72	Nr.	Texte 405 pour Illustration 90
	Steyr A 680g1 3t 4x4	Ladebrücke Pont du camion	

Fig.	ALN NSA	Art. Nr. des Fabrikanten No d'art. du fabricant	Gegenstand	Objet	Anz. Nb.
13			Schloßschraube M6x40 VSM 12510	Boulon à bois M6x40 VSM 12510	169
14			Mutter M6 VSM 13753	Ecrous M6 VSM 13753	177
15		S 5 - 21425	Kanal für Zugseil	Canal pour traction	1
16			Becherschraube M6x15	Boulon de poelier M6x15	8
17			Federring zu M6 VSM 12740A	Rondelle ressort pour M6 VSM 12740A	8
18		S 5 - 21422	Bodendeckel vorne besteht aus:	La trappe avant se compose de:	
		S 5 - 21424	Bretter Pos. 1-2	Planches Pos. 1-2	
		S 5 - 15982	Rosette	Rosace	
19		S 5 - 21422	Bodendeckel hinten besteht aus:	La trappe arrière se compose de:	
		S 5 - 21424	Bretter Pos. 3-4	Planches Pos. 3-4	
		S 5 - 15982	Rosette	Rosace	
20			Schloßschraube M8x40 VSM 12510	Boulon à bois M8x40 VSM 12510	4
21			Mutter M8 VSM 13753	Ecrou M8 VSM 13753	4
22			6-kantschraube M8x35 VSM 13200	Vis à tête hexag. M8x35 VSM 13200	8
23			Senkkopfschraube M4x35 VSM 13320	Vis à tête conique M4x35 VSM 13320	8
24			Unterlagscheibe zu M4 VSM 13902	Rondelle pour M4 VSM 13902	8
25			Mutter M4 VSM 13753	Ecrou M4 VSM 13753	8
26		S 5 - 15962a	Hebel Pos. 3	Levier Pos. 3	2
27			Senkkopfschraube M8x32 VSM 13320	Vis à tête conique M8x32 VSM 13320	2
28			Federring zu M8 VSM 12740A	Rondelle ressort pour M8 VSM 12740A	2
29			Hutmutter M8 VSM 13792	Ecrous borgne M8 VSM 13792	2

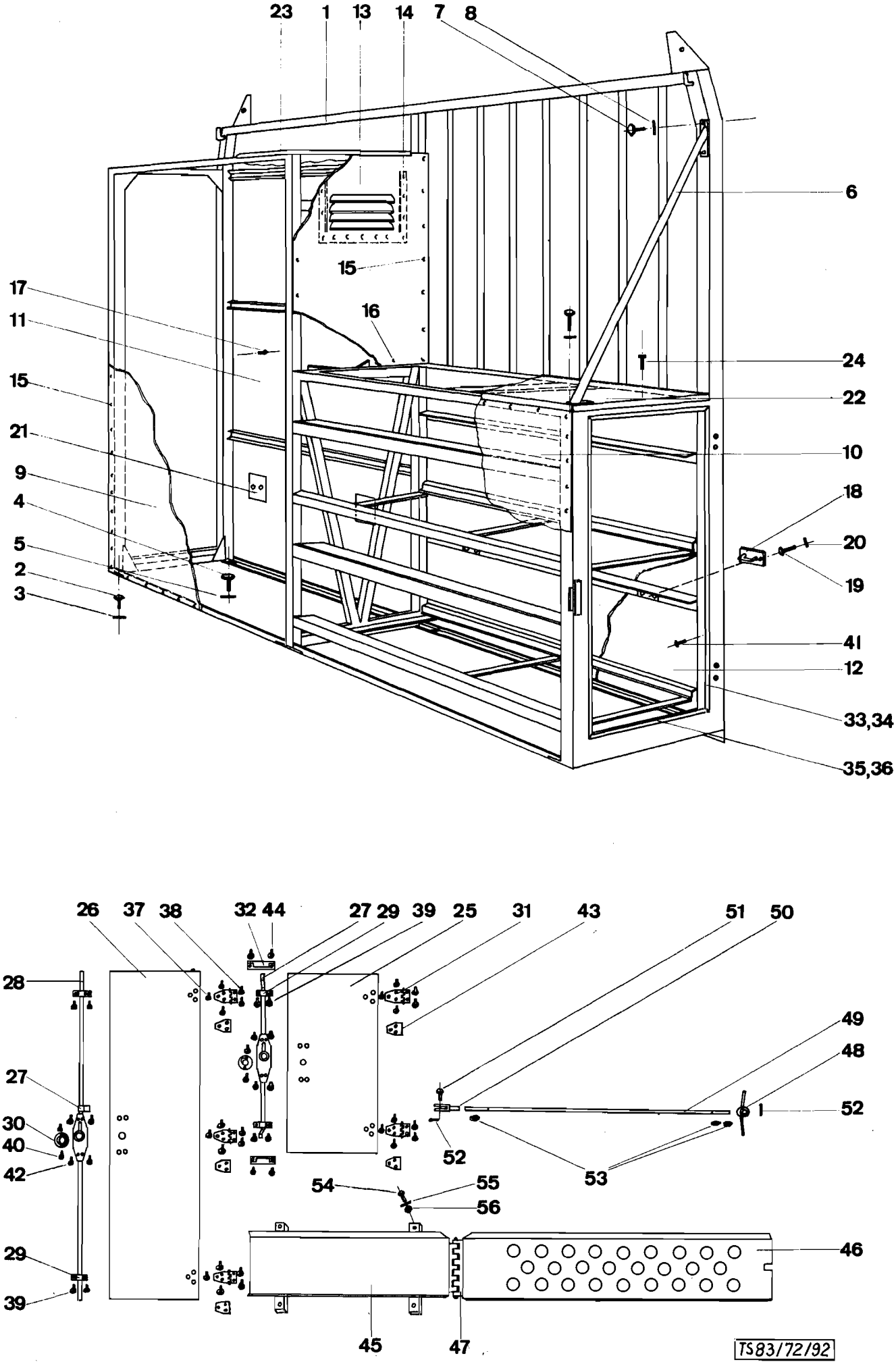
23
1
13
14
7
8
6
15
17
11
16
24
22
15
21
10
9
18
4
20
5
19
2
41
3
12
33,34
35,36
26
37
38
32
44
27
29
39
25
31
43
51
50
28
49
48
27
52
30
40
42
53
54
55
56
29
46
39
45
47
TS83/72/92

	Katalog Catalogue	Baugruppe Gr. d'ensemble	Textseite 407 zu Bildseite 91
	Nr. TS 83/72	Nr.	Texte 407 pour Illustration 91
	Steyr A 680gl 3t 4x4	Ladebrücke Pont du camion	

Fig.	ALN NSA	Art. Nr. des Fabrikanten No d'art. du fabricant	Gegenstand	Objet	Anz. Nb.
			Stirnwandkasten	Caisson de la paroi frontale	
1			Kastengerippe besteht aus:	L'ossature du caisson se compose de:	1
		S 5 - 21429	Profile Pos. 5-6	Profils Pos. 5-6	
		S 5 - 21430a	Kastenvorderwand	Paroi frontale du caisson	
		S 5 - 21431a	Kastenrückwand	Paroi postérieure du caisson	
		S 5 - 21432a	Kastenquerverbindung Pos. 1-9, 11-13, 15-16	Conjonction transversale du caisson Pos. 1-9, 11-13, 15-16	
		S 5 - 21435	Befestigungsplatten	Plaques de fixation	
		S 5 - 17687a	Schubladenführung	Guide de tiroir	
2			6-kantschraube M10x25 VSM 13200	Vis à tête M10x25 VSM 13200	8
3			Federring zu M10 VSM 12740A	Rondelle-ressort pour M10 VSM 12740A	8
4			6-kantschraube M 8x25 VSM 13200	Vis à tête hexag. M8x25 VSM 13200	10
5			Federring zu M8 VSM 12740A	Rondelle-ressort pour M8 VSM 12740A	10
6		S 5 - 21432a	Schrägstütze Pos. 10, 14	Support diagonal Pos. 10, 14	1
7			6-kantschraube M8x20 VSM 13200	Vis à tête hexag. M8x20 VSM 13200	4
8			Federring zu M8 VSM 12740A	Rondelle-ressort pour M8 VSM 12740A	4
9		S 5 - 21433b	Vorderwand links Pos. 1	Paroi frontale gauche Pos. 1	1
10		S 5 - 21433b	Vorderwand rechts Pos. 2	Paroi frontale droite Pos. 2	1
11		S 5 - 21433b	Rückwand links Pos. 3	Paroi postérieure Pos. 3	1
12		S 5 - 21433b	Rückwand rechts Pos. 4	Paroi postérieure Pos. 4	1
13		S 5 - 21433b	Seitenblech Pos. 5	Tôle latérale Pos. 5	1
14		S 5 - 21433b	Wasserschutz Pos. 6	Protection contre l'eau Pos. 6	1
15			Pop-Niet TLP/D/530	Rivet Pip TLP/D/530	184
16			Pop Niet TLP/D/537	Rivet Pop /TLP/D/530	6
17			Imex-Niet AD 610	Rivet Imex AD 610	46
18		S 5 - 16025a	Befestigungsbügel	Fixation	4
19			6-kantschraube M6x15 VSM 13200	Vis à tête hexag. M6x15 VSM 13200	8
20			Federring zu M6 VSM 12740A	Rondelle ressort pour M6 VSM 12740A	8
21		S 5 - 21433b	Unterlage Pos. 13	Renforcement Pos. 13	2
22		S 5 - 21434	Warzenblech Pos. 1	Tôle striée Pos. 1	1
23		S 5 - 21434	Warzenblech Pos. 2	Tôle striée Pos. 2	1
24			Blechschraube Nr. 10/R 1/4" DIN 7974	Vis p. tôle Nr. 10/R 1/4" DIN 7974	80
25		S 5 - 17690b	Türe rechts Pos. 1	Porte droite Pos. 1	1
26		S 5 - 17690b	Türe links Pos. 2	Porte gauche Pos. 2	1
27		S 5 - 17690b	Türschloß rechts Pos. 4	Serrure de porte droite Pos. 4	1
28		S 5 - 17690b	Türschloß links Pos. 3, 8	Serrure de porte gauche Pos. 3, 8	1

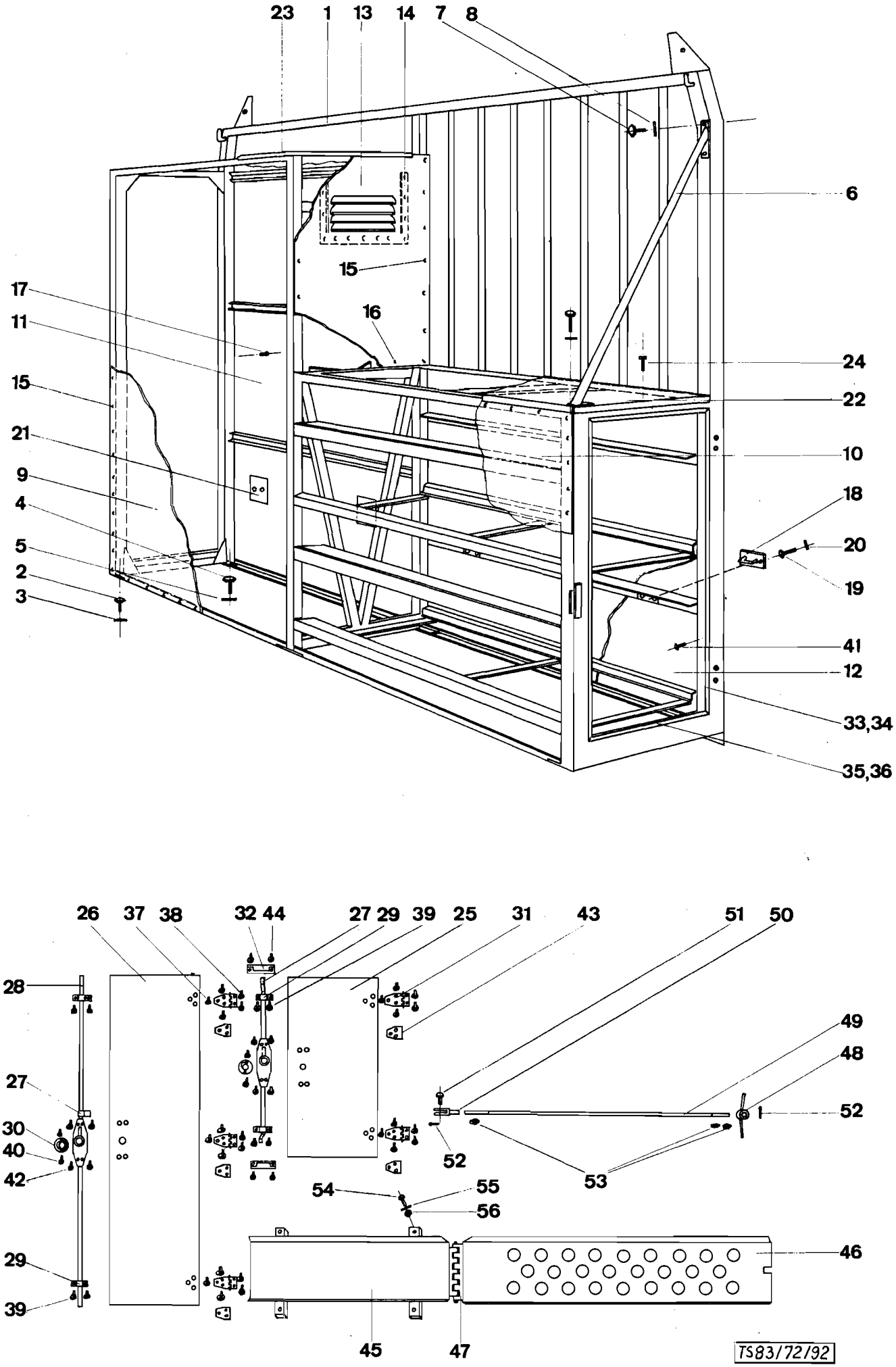
23
1
13
14
7
8
6
15
17
11
16
24
22
15
21
10
9
18
4
20
5
19
2
41
3
12
33,34
35,36
26
37
38
32
44
27
29
39
25
31
43
51
50
28
49
48
27
52
30
40
42
52
53
54
55
56
46
29
39
45
47
TS83/72/92

	Katalog Catalogue	Baugruppe Gr. d'ensemble	Textseite 409
	Nr. TS 83/72	Nr.	zu Bildseite 91
	Steyr A 680g1 3t 4x4	Ladebrücke Pont du camion	Texte 409 pour Illustration 91

Fig.	ALN NSA	Art. Nr. des Fabrikanten No d'art. du fabricant	Gegenstand	Objet	Anz. Nb.
29		S 5 - 17690b	Schloßstangenführung Pos. 5	Guide pour crémone Pos. 5	4
30		S 5 - 17440	Rosette	Rosette	2
31		S 5 - 17690b	Scharnier Pos. 7	Charnière Pos. 7	5
32		S 5 - 17690b	Türkeil Pos. 9	Cale de porte Pos. 9	2
33		S 5 - 17690b	Staubabschlußprofil Pos . 10	Profil de protection Pos.10	2
34		S 5 - 17690b	Dichtungsgummi Pos. 11	Isolation en caoutchouc Pos. 11	2
35		S 5 - 17690b	Staubabschlußprofil Pos. 12	Profil de protection Pos. 12	2
36		S 5 - 17690b	Dichtungsgummi Pos. 13	Isolation en caoutchouc Pos. 13	2
37			Linsensenkschraube M6x10 VSM13322	Vis à tête conique bombée M6x10 VSM 13322	15
38			Senkschraube M6x15 VSM 13320	Vis à tête conique M6x15 VSM 13320	10
39			Linsensenkschraube M5x10 VSM 13322	Vis à tête bombée M5x10 VSM 13322	8
40			Lisensenkschraube M4x8 VSM 13322	Vis à tête bombée M4x8 VSM 13322	4
41		Pop-N	Pop-Niet TLP/D/537	Rivet Pop/D/537	20
42			Linsensenkschraube M5x20 VSM 13322	Vis à tête conique bombée M5x20 VSM 13322	8
43			Unterlage Pos. 20	Rondelle Pos. 20	5
44			Linsensenkschraube M4x10 VSM 13322	Vis à tête conique bombée M4x10 VSM 13322	4
45		S 5 - 17709c	Pneulager unten Pos. 1, 3, 6, 7	Support pour roue de secours inférieur Pos. 1, 3, 6, 7	1
46		S 5 - 17709c	Pneulager seitlich Pos. 2, 4, 15	Support latéral pour roue de secours Pos. 2, 4, 15	1
47		S 5 - 17709c	Scharnierbolzen Pos. 5	Axe de charnière Pos. 5	1
48		S 5 - 17709c	Spannschraube Pos. 8-9	Ecrous Pos. 8-9	1
49		S 5 - 17709c	Spannstange Pos. 10	Tringle de serrage Pos. 10	1
50		S 5 - 17709c	Gabelkopf Pos. 11	Fourchette Pos. 11	1
51		S 5 - 17709c	Bolzen Pos. 12	Axe Pos. 12	1
52			Splint Ø 3x25 VSM 12760 A	Coupille Ø 3x 25 VSM 12760A	2
53			Mutter M10 VSM 13753	Ecrous M10 VSM 13753	3
54			6-kantschraube M12x120 VSM 13201	Vis à tête hexag.M12x120 VSM 13201	4
55			Federring zu M12 VSM 12740A	Rondelle ressort pour M12 VSM 12740A	4
56			Mutter zu M12 VSM 13753	Ecrous pour M12 VSM 13753	4

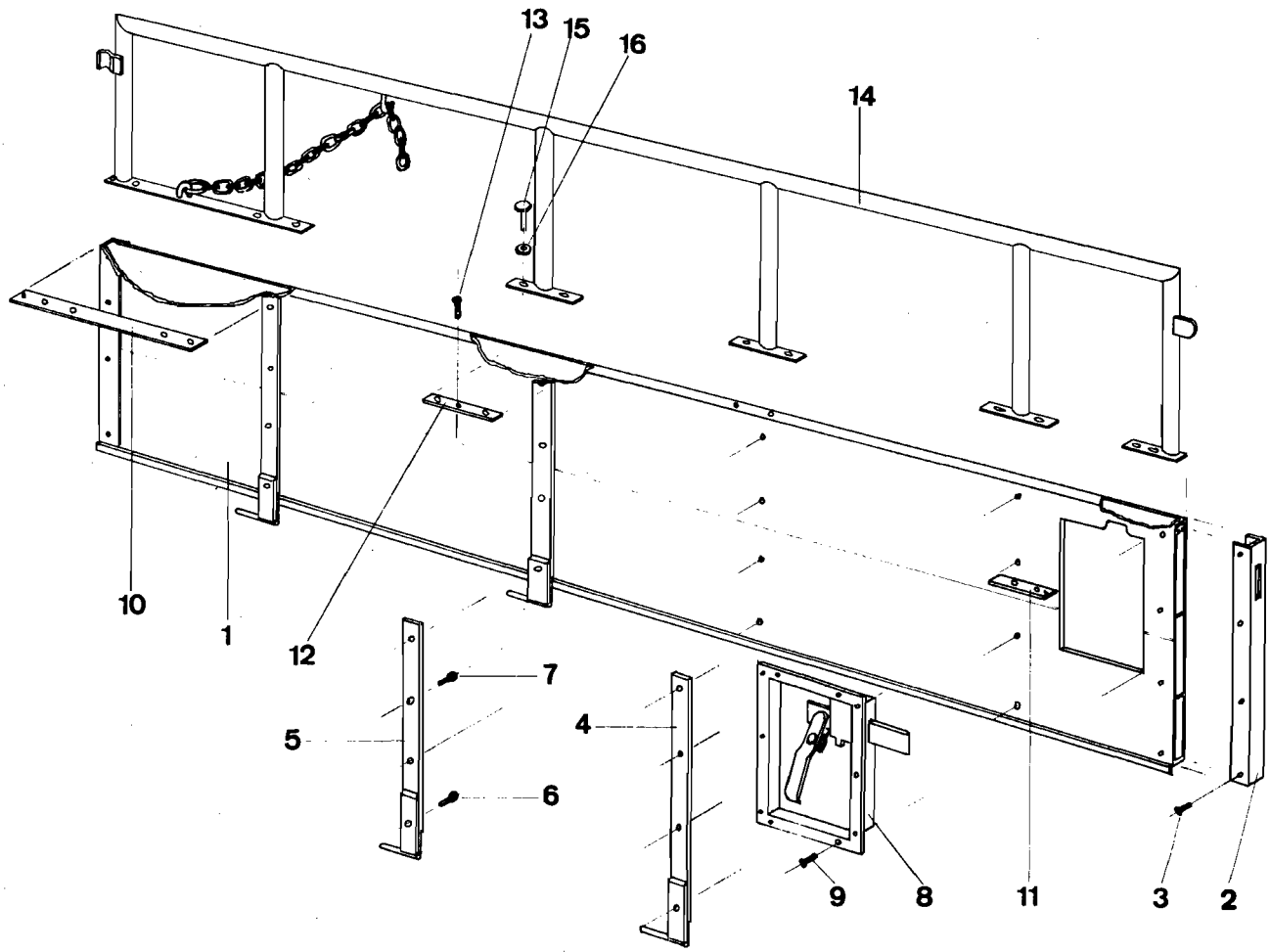
13
15
16
14
10
1
12
7
5
4
6
9
8
11
3
2

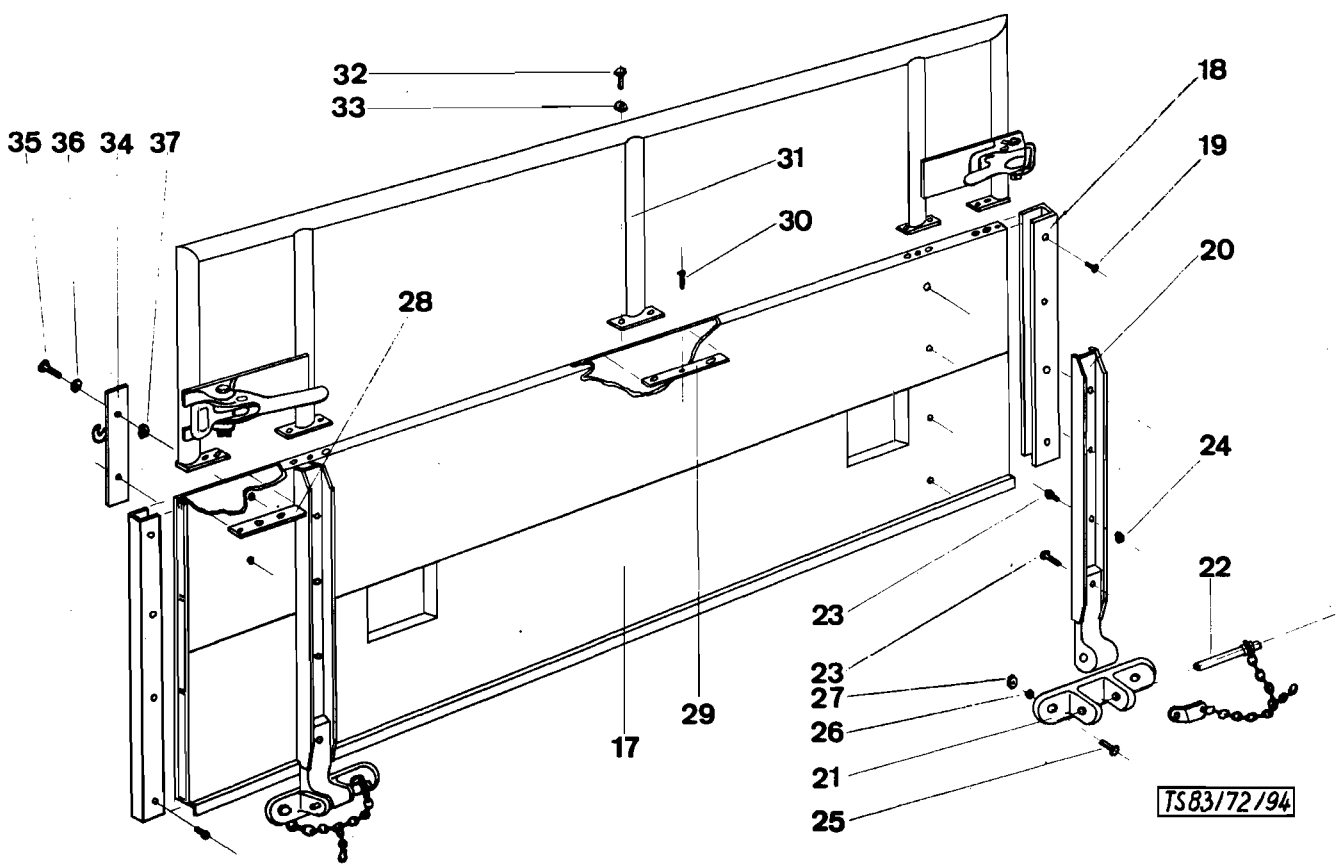
32
33
35 36 34 37
31
30
28
18
19
20
24
22
23
23
27
26
21
25
17
29
TS83/72/94

	Katalog Catalogue	Baugruppe Gr. d'ensemble	Textseite 411
	Nr. TS 83/72	Nr.	zu Bildseite 92
	Steyr A 680gl 3t 4x4	Ladebrücke Pont du camion	Texte 411 pour Illustration 92

Fig.	ALN NSA	Art. Nr. des Fabrikanten No d'art. du fabricant	Gegenstand	Objet	Anz Nb
			Brückenladen und Galerie	Ridelles et hausse	
		S 5 - 21436	Seitenladen bestehen aus:	Les ridelles latérales se composent de:	
1		S 5 - 21437	Profil Pos. 1	Profil Pos. 1	2
2		S 5 - 21437	Profil Pos. 4	Profil Pos. 4	4
3			Pop-Niet TLP/D/850	Rivet Pop TLP/D/850	32
4		S 5 - 21438	Scharnier vorne und hinten Pos.1, 2, 4	Charnière avant et arrière Pos.1, 2,4	4
5		S 5 - 21438	Scharnier mitte Pos.1-3	Charnière milieu Pos.1-3	4
6			Becherschraube M8x45	Boulon de poêlier M8x45	8
7			Becherschraube M8x35	Boulon de poêlier M8x35	24
8		S 5 - 21436	Seitenladenverschluß Posl 1.	Fermeture Pos. 1	2
9			Pop-Niet TLP/D/850	Rivet Pop TLP/D/850	16
10		S 5 - 21442	Einlage Pos. 1	Renforcement Pos. 1	2
11		S 5 - 21442	Einlage Pos. 2	Renforcement Pos. 2	2
12		S 5 - 21442	Einlage Pos. 3	Renforcement Pos. 3	6
13			Senkkopfschraube M5x15 VSM 13320	Vis à tête conique M5x15 VSM 13320	10
14			Galerie besteht aus:	La hausse se compose de:	2
		S 5 - 21441	Gerippe Pos. 1, 3, 4, 5, 6, 7, 8, 9	Ossature Pos. 1, 3, 4, 5, 6, 7, 8, 9	
		S 5 - 21450	Verschlußzapfen	Fermeture	
15			6-kantschraube M10x20 VSM 13200	Vis à tête hexag.M10x20 VSM 13200	24
16			Federring zu M10 VSM 12740A	Rondelle ressort pour M10 VSM 12740	24
		S 5 - 21436	Rückladen besteht aus:	La ridelle postérieure se compose de:	
17		S 5 - 21437	Profil Pos. 2, 5	Profil Pos. 2, 5	1
18		S 5 - 21437	Profil Pos. 3	Profil Pos. 3	2
19			Pop-Niet TLP/D/850	Rivet Pop TLP/D/850	16
20		S 5 - 21439	Scharnier Pos. 2-3	Charnière Pos. 2-3	2
21		S 5 - 21439	Scharnierkloben Pos. 1	Articulation de la charniere Pos. 1	2
22		S 5 - 21439	Scharnierbolzen Pos. 4-9	Pivot de la charniere Pos. 4-9	2
23			Becherschraube M8x40	Boulon de poelier M8x40	8
24			Mutter M8 VSM 13753	Ecrous M8 VSM 13753	6
25			6-kantschraube M12x25 VSM 13200	Vis à tête hexag.M12x25 VSM 13200	4
26			Federring zu M12 VSM 12740A	Rondelle ressort pour M12 VSM 17240A	4
27			Mutter M12 VSM 13753	Ecrous M12 VSM 13753	4
28		S 5 - 21442	Einlage Pos. 2	Renforcement Pos. 2	2
29		S 5 - 21442	Einlage Pos. 3	Renforcement Pos. 3	3
30			Senkkopfschraube M5x15 VSM 13200	Vis à tête conique M5x15 VSM 13200	5

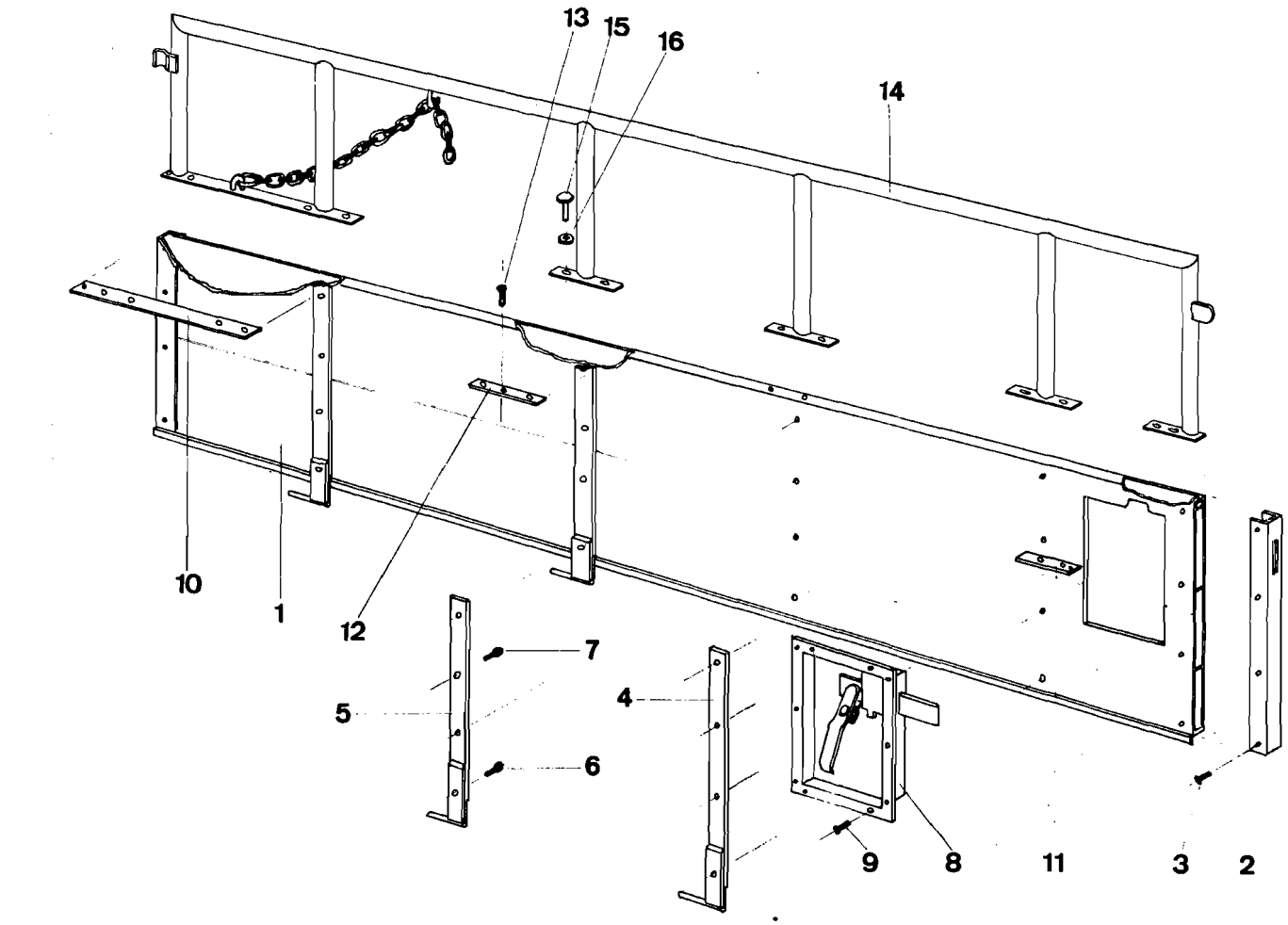
13
15
16
14
10
1
12
7
5
4
6
9
8
11
3
2

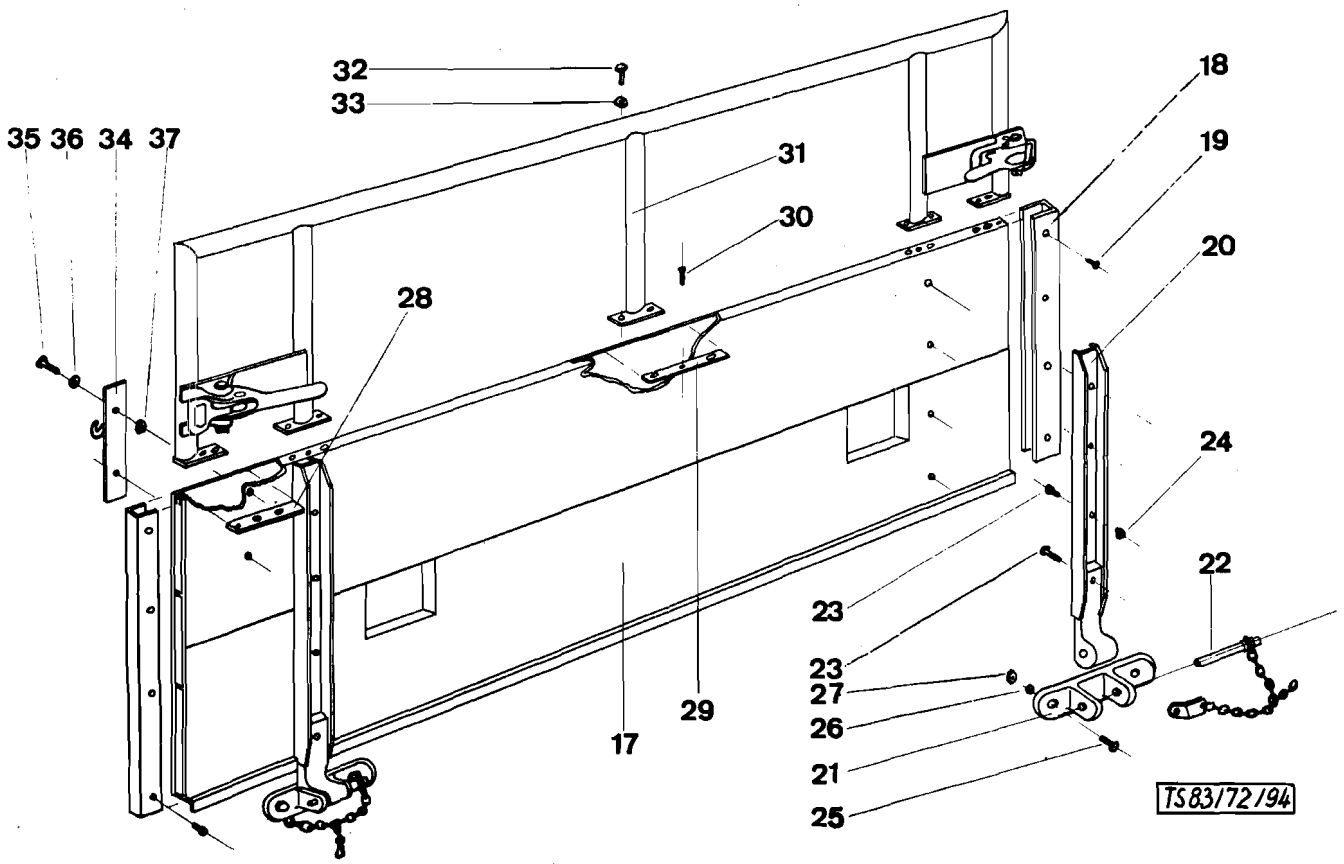
32
33
35
36
34
37
31
30
28
18
19
20
24
22
23
23
27
26
21
25
29
17
TS83/72/94

Katalog Catalogue	Baugruppe Gr. d'ensemble	Textseite 413
Nr. TS 83/72	Nr.	zu Bildseite 92
Steyr A 680gl 3t 4x4	Ladebrücke Pont du camion	Texte 413 pour Illustration 92

Fig.	ALN NSA	Art. Nr. des Fabrikanten No d'art. du fabricant	Gegenstand	Objet	Anz. Nb.
31			Galerie besteht aus:	La hausse se compose de:	1
		S 5 - 21441	Gerippe Pos. 2-6, 11	Ossature Pos. 2-6, 11	
		S 5 - 21436	Verschluß Pos. 2	Fermeture Pos. 2	
32			6-kantschraube M10x20 VSM 13200	Vis à tête hexag.M10x20 VSM 13200	10
33			Federring zu M10 VSM 12740A	Rondelle ressort pour M10 VSM 12740A	10
34		S 5 - 15999	Haken	Crochet	2
35			6-kantschraube M10x45 VSM 13201	Vis à tête hexag.M10x45 VSM 13201	4
36			Spannscheibe zu M10 VSM 12745	Rondelle pour M10 VSM 12745	4
37			Mutter zu M10 VSM 13753	Ecrous pour M10 VSM 13753	4

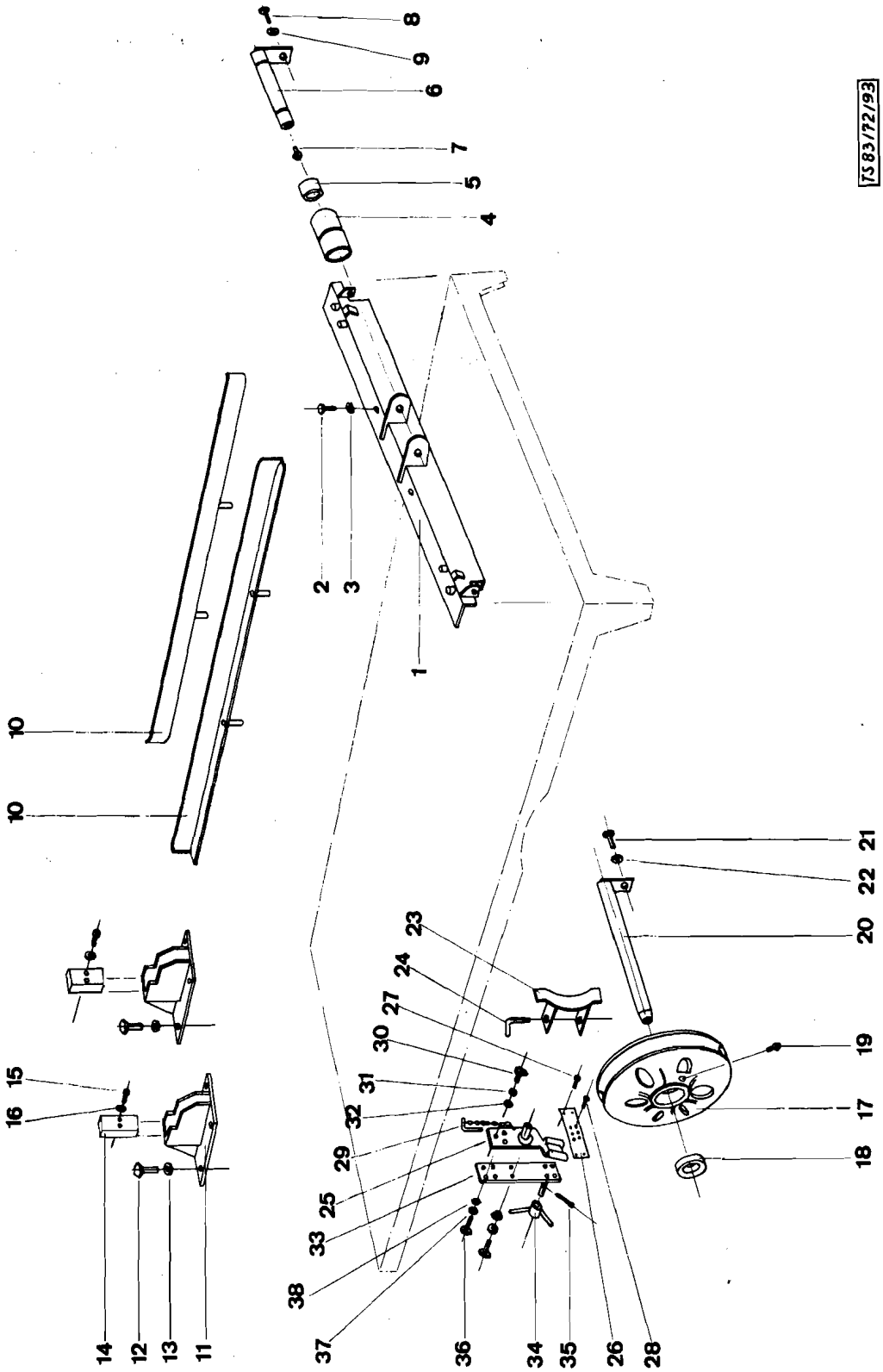
7583/72/93
1
2
3
4
5
6
7
8
9
10
10
11
12
13
14
15
16
17
18
19
20
21
22
23
24
25
26
27
28
29
30
31
32
33
34
35
36
37
38

	Katalog Catalogue	Baugruppe Gr. d'ensemble	Textseite 415 zu Bildseite 93 Texte 415 pour Illustration 93
	Nr. TS 83/72	Nr.	
	Steyr A 680gl 3t 4x4	Ladebrücke Pont du camion	

Fig.	ALN NSA	Art. Nr. des Fabrikanten No d'art. du fabricant	Gegenstand	Objet	Anz. Nb.
			Teile zu Seilaufzug	Parties du treuil	
1		S 5 - 21416	Zusatzrandschiene Pos. 1-6	Bordure supplémentaire Pos.1-6	1
2			6-kantschraube M14x25 VSM 13200	Vis à tête hexag.M14x25 VSM 13200	2
3			Federring zu M14 VSM 12740A	Rondelle ressort pour M14 VSM 12740A	2
4		S 5 - 21417	Rolle Pos. 1	Rouleau Pos. 1	1
5		S 5 - 21417	Buchse Pos. 2	Douille Pos. 2	2
6		S 5 - 21417	Welle Pos. 3-4	Arbre	1
7			Schmiernippel M10x1 VSM 19337	Graisseur M10x1 VSM 19337	1
8			6-kantschraube M8x18 VSM 13200	Vis à tête hexag.M8x18 VSM13200	1
9			Federring zu M8 VSM 12740A	Rondelle ressort pour M8 VSM 12740A	1
10		S 5 - 21426	Führungsschienen	Glissières	2
11		S 5 - 21427	Auffangbock Pos. 1-3	Arrêt Pos. 1-3	2
12			6-kantschraube M10x50 VSM 13201	Vis à tête hexag.M10x50 VSM 13201	8
13			Federring zu M10 VSM 12740A	Rondelle ressort pour M10 VSM 12740A	8
14		S 5 - 21428	Gummiklotz Pos. 1	Amortisseur en caoutchouc Pos.1	2
15			Zylinderschraube M6x30 VSM 13300	Vis à tête cylindrique M6x30 VSM 1330	4
16			Unterlagscheibe zu M6 VSM 13902	Rondelle pour M6 VSM 1902	4
17		S 5 - 15931	Seilrolle Pos. 1	Rouleau pour câbles Pos.1	1
18		S 5 - 15932	Büchse Pos. 1	Douille Pos. 2	2
19			Schmiernippel M10x1 VSM 19337	Graisseur M10x1 VSM 19337	1
20		S 5 - 21419	Welle Pos. 1-2	Arbre Pos. 1-2	1
21			6-kantschraube M8x18 VSM 13200	Vis à tête hexag.M8x18 VSM 13200	1
22			Federring zu M8 VSM 12740 A	Rondelle ressort pour M8 VSM 12740A	1
23		S 5 - 21418	Rollenführung vorne Pos. 6-8	Guide pour rouleau avantPos. 6-8	1
24		S 5 - 21418	Stecknagel Pos. 9	Cheville Pos. 9	1
25		S 5 - 15928	Halter zu Umlenkrolle Pos. 1,4	Support pour invertisseur Pos.1-4	1
26		S 5 - 15928	Umlederung Pos. 5	Cuire Pos. 5	1
27			Senkniete 90° Ø 3x25 VSM 13125	Rivet à tête conique 90° Ø 3x25 VSM 13125	4
28			Senkniete 90° Ø 3x16 VSM 13125	Rivet à tête conique 90° ø 3x16 VSM 13125	6
29		S 5 - 15928	Vorstecker kompl. Pos. 8-10	Tourillon avec chainette Pos.8-10	1
30			6-kantschraube M10x35 VSM 13200	Vis à tête hexag.M10x35 VSM 13200	3
31			Federring zu M10 VSM 12740A	Rondelle ressort pour M10 VSM 12740A	3

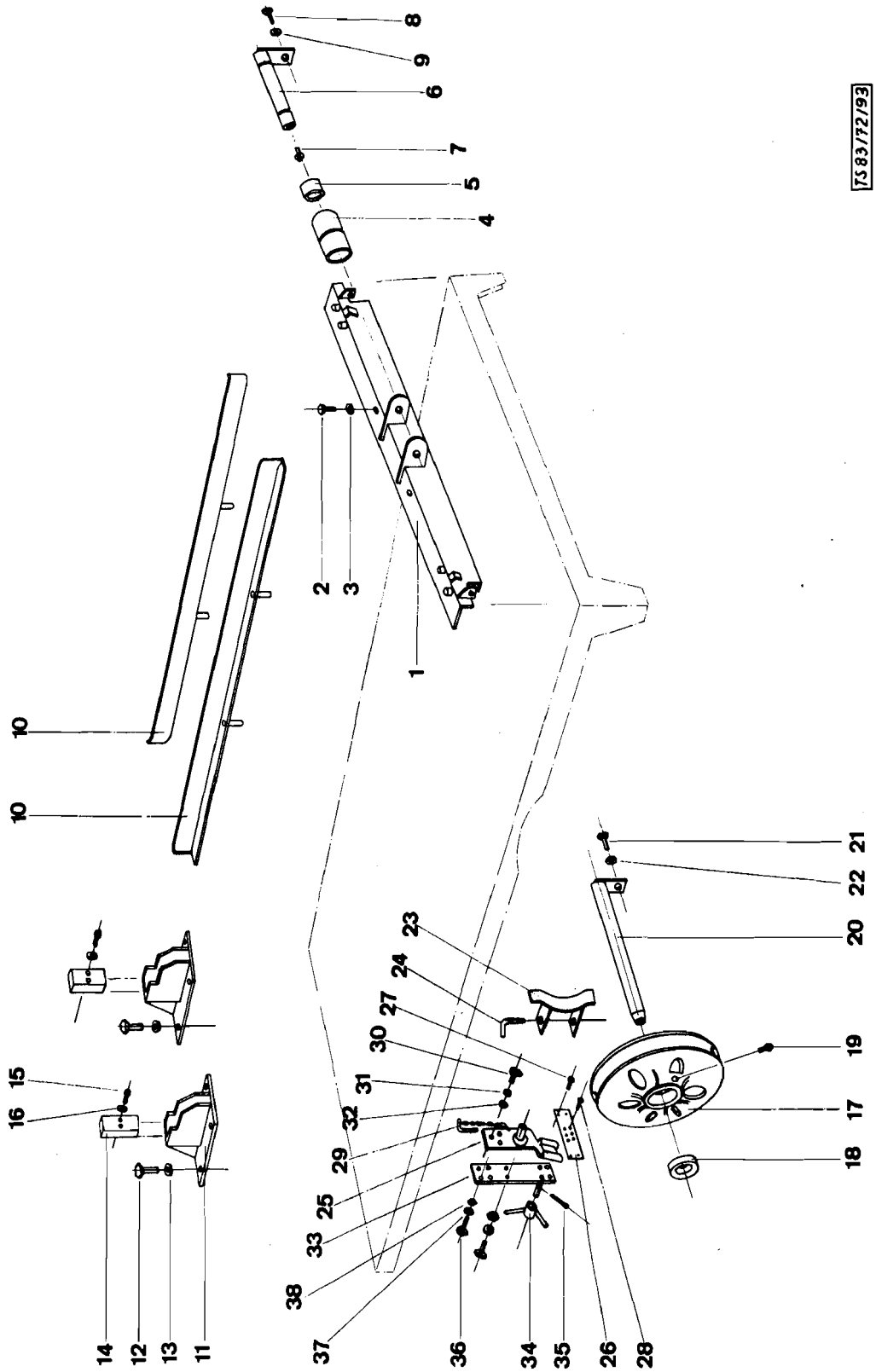
TS 83/72/93
8
9
6
7
5
4
2
3
1
10
10
21
22
20
23
24
27
30
31
32
29
25
33
38
37
36
34
35
26
28
19
17
18
15
16
14
12
13
11

Katalog Catalogue	Baugruppe Gr. d'ensemble	Textseite 417 zu Bildseite 93
Nr. TS 83/72	Nr.	Texte 417 pour Illustration 93
Steyr A 680gl 3t 4x4	Ladebrücke Pont du camion	

Fig.	ALN NSA	Art. Nr. des Fabrikanten No d'art. du fabricant	Gegenstand	Objet	Anz. Nb.
32			Mutter M10 VSM 13753	Ecrou M10 VSM 13753	3
33		S 5 - 15089 b	Befestigungsplatte zu Seilhaspel	Plaque de fixation pour enrouleur	1
34		S 5 - 15089b	Flügelmutter	Ecrou à oreilles	1
35			Splint ø 5x55 VSM 12760 A	Goupille ø 5x55 VSM 12760A	1
36			6-kantschraube M8x35 VSM 13200	Vis à tête hexag.M8x35 VSM 13200	4
37			Federring zu M8 VSM 12740A	Rondelle ressort pour M8 VSM 12740A	4
38			Mutter M8 VSM 13753	Ecrous M8 VSM 13753	4

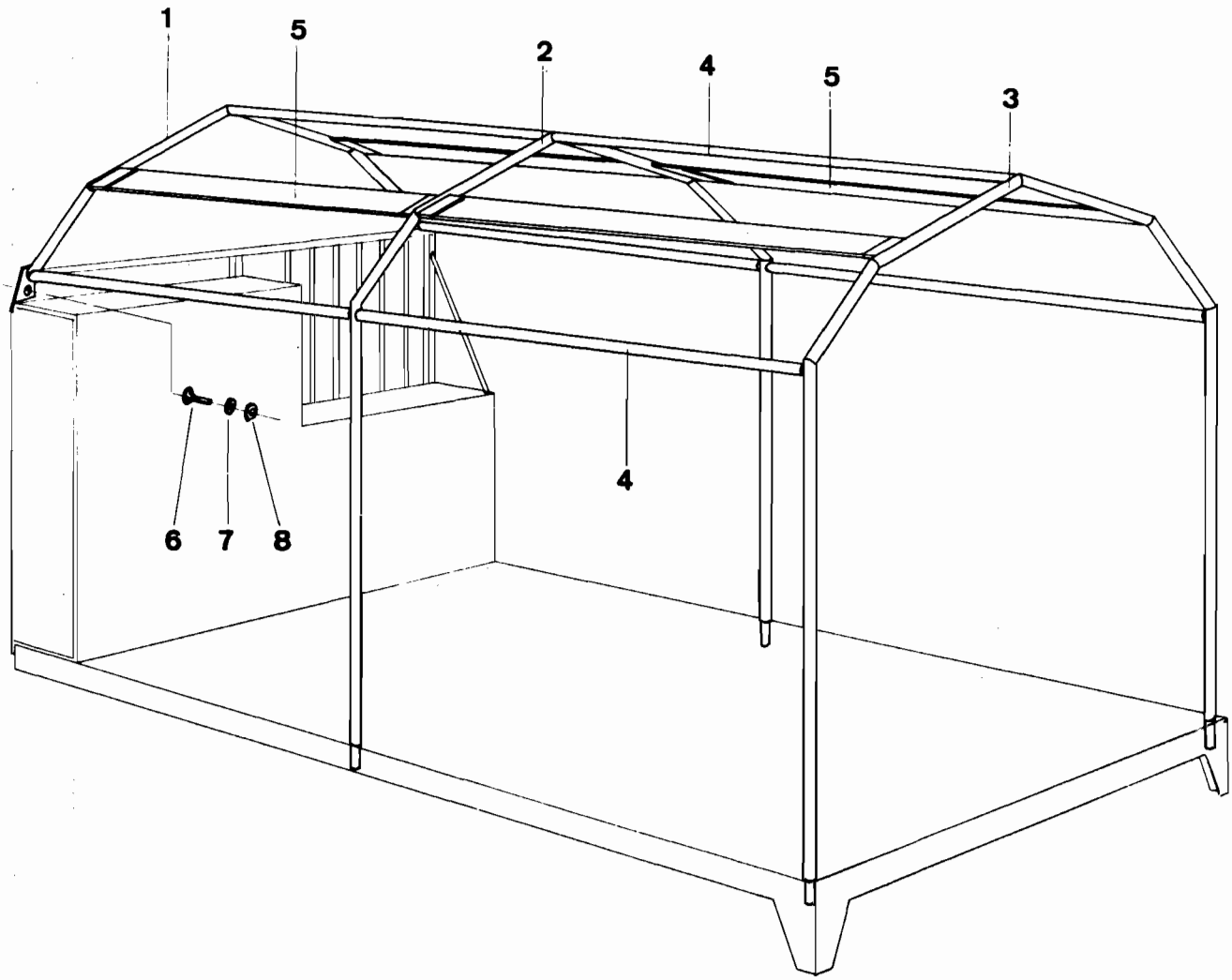
1
5
2
4
5
3
6
7
8
4

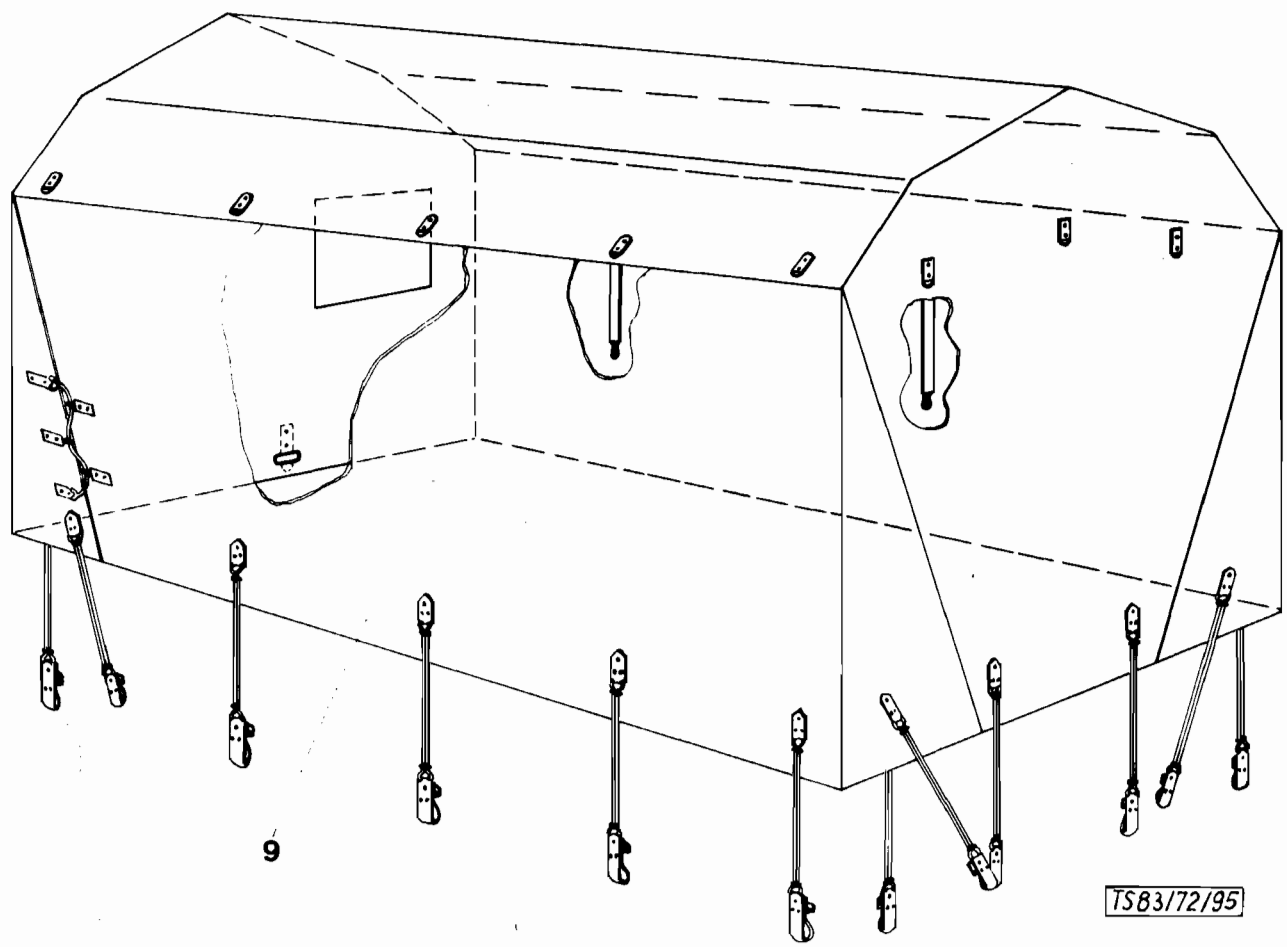
9
TS83/72/95

	Katalog Catalogue	Baugruppe Gr. d'ensemble	Textseite 419 zu Bildseite 94
	Nr. TS 83/72	Nr.	Texte 419 pour Illustration 94
	A Steyr A 680gl 3t 4x4	Lastwagenbrücke Pont de camion	

Fig.	ALN NSA	Art. Nr. des Fabrikanten No d'art. du fabricant	Gegenstand	Objet	Anz. Nb.
		S 5 - 21443	Blachengestell besteht aus:	Le support de bâche se compose de	
1		S 5 - 21444	Verdeckbogen vom P. 1, 2, 5-7	Cerceau avant Pos. 1, 2, 5-7	1
		S 5 - 21447	Haken Pos. 2	Crochet Pos. 2	
2		S 5 - 21444	Verdeckbogen mitte Pos. 1, 3-6	Cerceau milieu Pos. 1, 3-6	1
		S 5 - 21447	Haken Pos. 1, 3	Crochet Pos. 1, 3	
		S 5 - 21446	Einsteckbolzen	Pivot	
3		S 5 - 21444	Verdeckbogen hinten Pos. 1, 3-6	Cerceau arrière Pos. 1, 3-6	1
		S 5 - 21447	Haken Pos. 2, 3	Crochet Pos. 2, 3	
		S 5 - 21446	Einsteckbolzen	Pivot	
4		S 5 - 21445	Verdeckstange	Montants de la bâche	6
5		S 5 - 21447 a	Dachplatte	Lattes de la bâche	4
6			6-kantschraube M10x25 VSM 13200	Vis à tête hexag. M10x25 VSM 13200	2
7			Federring zu M10	Rondelle ressort pour M10	2
8			Mutter zu M10	Ecrou pour M10	2
9			Blache	Bâche	1

Abmessung in mm Dimension en mm			Teil-Nr. No. d'art. fabricant	Art Sorte	Kurzzeichen Symboles	Tafel Planches	Positionsnummer Illustration
Innen ø Diam. int.	Außen ø Diam. ext.	Breite Largeur					
17	40	13, 25	610r 08 741	KE	30203 J1/SV28	12	54
17	47	14	900 03 31 1409	RI	6303	6	33
17	47	14	900 03 31 1609	RI	6303 RS	9	46
20	32	20	609 02 53	NA	NKS 20	3	3
20	47	14	900 03 31 1250	RI	6204 RS/C3/SV24	8	5
25	52	15	900 03 31 1015	RI	6205	3	17
25	52	15	900 03 31 1217	RI	6205 RS	9	15
25	52	15	900 03 31 1217	RI	6205 RS	9	26
25	62	17	900 03 31 1404	RI	6305 RS	9	13
25	62	17	900 03 31 1404	RI	6305 RS	9	22
25	62	17	900 03 31 1513	RI	6305 NR/C3	23	9
25	62	17	900 03 32 3315	ZR	NU 305	23	23
28	35	35, 7	480 22 69	NK	K28x35x35, 7	28	6
35	72	17	900 03 31 1021	KE	6207	34	7
40	68	19	900 03 31 5124	ARI	51208	58	20
40	80	18	480 22 109	ZR	NUP 208 NM	28	42
45	85	23	900 03 32 2428	ZR	NJ 2209 B	28	46
45	85	19	900 03 31 1027	RI	6209	31	19
45	100	25	900 03 31 1529	RI	6309 N/C3	28	2
45	100	25	900 03 31 1529	RI	6309 N/C3	31	2
45	100	25	900 03 32 3427	ZR	NJ 309	31	8
45	100	25	900 03 32 3628	ZR	NUP 309 NM	31	13
45	100	27, 25	900 03 32 6327	KE	31309	59	21
49, 975	111, 125	30, 163	586 32 18	KE	55196 / 55437	37	34
50	58	25	680 41 158	NH	HK 5025	58	23
50	58	25	680 41 158	NH	HK 5025	60	5
50	80	10	-	RI	16010	70	18
50	110	29, 25	900 03 32 6230	KE	30310	31	35
50, 5	81, 6	23	900 03 31 8444	RI	60 Z 50-2Z	25	32
55	90	11	-	RI	16011	70	21
55	100	22, 75	-	KE	30211	69	39
55	120	29	900 03 32 3033	ZR	N 311 B	59	16
60	110	29, 75	900 03 32 6136	KE	32212	31	25

Abmessung in mm Dimension en mm			Teil-Nr. No. d'art. fabricant	Art Sorte	Kurzzeichen Symboles	Tafel Planches	Positionsnummer Illustration
Innen ø Diam. int.	Außen ø Diam. ext.	Breite Largeur					
60	130	46	900 03 32 4037	ZR	N 2312 B	37	29
75	130	27, 25	900 03 32 6045	KE	30215	59	14
80	140	28, 25	900 03 32 6048	KE	30216	36	12
80	140	28, 25	900 03 32 6042	KE	30216	60	32
80	140	35, 25	900 03 32 6148	KE	32216	37	24
85	150	38, 5	900 03 32 6150	KE	32217	36	11
85	150	38, 5	900 03 32 6150	KE	32217	60	24
			609 13 43	NA	8952704404	23	19
			609b 16 709	N	1812 021000	24	10
			780 47 721	RLR	7368034 109	56	22
			780 47 722	RK	7368027 102	56	23

LEGENDE:

ARI = Axial-Rillenkugellager / Butée à billes

KE = Kegelrollenlager / Roulements à rouleaux coniques

N = Nadeln / Aiguilles

NA = Nadellager / Roulements à aiguilles

NH = Nadelhülse / Bague à aiguilles

NK = Nadelkäfig / Cages à aiguilles

RI = Rillenkugellager / Roulement avec rainure circulaire dans bague ext.

RK = Rollenkäfig / Cage à rouleaux

RLR = Rollenlaufring / Bague de roulement intérieure

ZR = Zylinderrollenlager / Roulement à rouleaux

Katalog		Reparaturkompetenzen	1
ALN 7610-773-2005			
M Gelastw 3t, 4x4 STEYR kurzer u langer Radstand			

BEZEICHNUNG		TRP	REP STUFEN 1	2	3	IND	BEMERKUNGEN
01 MOTOR							
Motor komplett							
Motor	auswechseln	-	x	x	x	x	Steckschlüssel
	revidieren	-	-	-	x	x	60 mm
Motorgehäuse							
Zylinderlaufbüchsen	ersetzen	-	-	-	x	x	
Stehbolzen	ersetzen	-	x	x	x	x	
Oelwanne	auswechseln	-	x	x	x	x	
	reparieren	-	-	-	x	x	
Stirnraddeckel-Dichtung	ersetzen	-	x	x	x	x	
Kurbelwellen-Dichtung vorne	ersetzen	-	x	x	x	x	
Kurbelwellen-Dichtung hinten	ersetzen	-	-	-	x	x	
Motoraufhängung							
Aufhängungsteile	ersetzen	-	x	x	x	x	
Kurbeltrieb							
Kolben	ersetzen	-	-	-	x	x	
Kolbenringe	ersetzen	-	-	-	x	x	
Kolbenbolzen	ersetzen	-	-	-	x	x	
Kurbelwelle	auswechseln	-	-	-	x	x	
	reparieren	-	-	-	x	x	
Kurbelwellenlager	ersetzen	-	-	-	x	x	
Pleuellager	ersetzen	-	-	-	x	x	
Schwungrad	auswechseln	-	x	x	x	x	
	reparieren	-	-	-	x	x	
Schwingungsdämpfer	auswechseln	-	x	x	x	x	
	prüfen	-	-	-	x	x	
Zylinderköpfe							
Zylinderköpfe	kontrollieren	-	x	x	x	x	
	auswechseln	-	x	x	x	x	
	prüfen	-	-	-	x	x	
	revidieren	-	-	-	x	x	
	nachziehen	-	x	x	x	x	
Zylinderkopfdichtung	ersetzen	-	x	x	x	x	

Texte français sur papier rose
Testo italiano su carta gialla

10.10.73

BEZEICHNUNG		TRP	REP STUFEN 1	2	3	IND	BEMERKUNGEN
Ventile und Ventilsteuerung							
Ventile	einstellen	-	x	x	x	x	
	ersetzen	-	-	-	x	x	
	einschleifen	-	-	-	x	x	
Ventilführungen	ersetzen	-	-	-	x	x	
Ventilfedern	ersetzen	-	x	x	x	x	
Nockenwelle	ersetzen	-	-	-	x	x	
Nockenwellenantrieb	ersetzen	-	-	-	x	x	
Ventilstössel	auswechseln	-	x	x	x	x	
Ventilstosstange	ersetzen	-	x	x	x	x	
Kipphebel	auswechseln	-	x	x	x	x	
	reparieren	-	-	-	x	x	
Ventildeckeldichtung	ersetzen	-	x	x	x	x	
Antriebe von Nebenaggregaten							
Keilriemen	ersetzen	-	x	x	x	x	
Ansaugrohr, Auspuffkollektor							
Ansaugrohr	auswechseln	-	x	x	x	x	
	reparieren	-	-	-	x	x	
Ansaugrohrdichtungen	ersetzen	-	x	x	x	x	
Auspuffkollektor	auswechseln	-	x	x	x	x	
	reparieren	-	x	x	x	x	
Auspuffkollektordichtungen	ersetzen	-	x	x	x	x	
Oelpumpe							
Oelpumpe komplett	auswechseln	-	x	x	x	x	
	revidieren	-	-	-	x	x	
Ueberdruck- und Kurzschlussventile							
Ueberdruckventil	ersetzen	-	x	x	x	x	
Oelkühler- und Filter-Umgehungsventil	ersetzen	-	x	x	x	x	
Wärmetauscher							
Wärmetauscher	auswechseln	-	x	x	x	x	
	reparieren	-	-	-	x	x	
	prüfen	-	-	-	x	x	
Dichtungen zu Wärmetauscher	ersetzen	-	x	x	x	x	

BEZEICHNUNG		TRP	REP STUFEN 1	2	3	IND	BEMERKUNGEN
Oelfilter							
Oelfilter komplett	auswechseln	-	x	x	x	x	
	reparieren	-	x	x	x	x	
Filterkopf komplett	auswechseln	-	x	x	x	x	
	reparieren	-	-	-	x	x	
Oelfilterelement	ersetzen	x	x	x	x	x	
Dichtungen zu Oelfilter	ersetzen	x	x	x	x	x	
Leitungen, Schläuche							
Oelleitungen zu Wärmetauscher	ersetzen	-	x	x	x	x	
Oelleitungen	anfertigen	-	-	-	x	x	
Schlauchleitung zu Manometer	ersetzen	-	x	x	x	x	
Kurbelgehäuse-Entlüftung							
Kurbelgehäuse-Entlüftung	kontrollieren	-	x	x	x	x	
Entlüftungsschlauch	ersetzen	-	x	x	x	x	
02 KUPPLUNG							
Kupplung komplett							
Reibungskupplung	auswechseln	-	x	x	x	x	Zentrierdorn
	revidieren	-	-	-	x	x	
Einzelteile der Reibungskupplung							
Mitnehmerscheibe	belegen	-	-	-	x	x	
	auswechseln	-	x	x	x	x	
	revidieren	-	-	-	x	x	
Kupplungsdruckplatte	auswechseln	-	-	-	x	x	
	reparieren	-	-	-	x	x	
Kupplungsdruckfedern	ersetzen	-	-	-	x	x	
Ausrückhebel	ersetzen	-	-	-	x	x	
Führungslager in der Kurbelwelle	ersetzen	-	x	x	x	x	
Kupplungsbetätigung							
Kupplungspedalspiel	einstellen	-	x	x	x	x	
Kupplungsbetätigung	entlüften	-	x	x	x	x	

Texte français sur papier rose
Testo italiano su carta gialla

10.10.73

BEZEICHNUNG		TRP	REP STUFEN 1	2	3	IND	BEMERKUNGEN
Kupplungsgeberzylinder	auswechseln	-	x	x	x	x	
	revidieren	-	-	-	x	x	
Kupplungsnehmerzylinder	auswechseln	-	x	x	x	x	
	revidieren	-	-	-	x	x	
03 TREIBSTOFFANLAGE (DIESEL)							
Treibstoffbehälter							
Treibstoffbehälter	kontrollieren	-	x	x	x	x	
	auswechseln	-	-	-	x	x	
	reparieren	-	-	-	x	x	
	prüfen	-	-	-	x	x	
Treibstoffleitungen							
Treibstoffleitungen	ersetzen	-	x	x	x	x	
	reparieren	-	x	x	x	x	
Treibstoff-Filter, Ueberströmventile							
Feinfiltereinsätze	ersetzen	-	x	x	x	x	
Grobfiltereinsätze	ersetzen	-	x	x	x	x	
Filtergehäuse	auswechseln	-	x	x	x	x	
	reparieren	-	-	-	x	x	
Filterdichtung	ersetzen	-	x	x	x	x	
Ueberströmventil	kontrollieren	-	x	x	x	x	
	ersetzen	-	x	x	x	x	
Treibstoff-Förderpumpe							
Treibstoff-Förderpumpe	kontrollieren	-	x	x	x	x	
	auswechseln	-	x	x	x	x	
	revidieren	-	-	-	x	x	
Pumpenventile	ersetzen	-	x	x	x	x	
Handförderpumpe	auswechseln	-	x	x	x	x	
Einspritzpumpe							
Einspritzpumpe	entlüften	-	x	x	x	x	
	auswechseln	-	x	x	x	x	
	revidieren	-	-	-	x	x	
	prüfen	-	-	-	x	x	
Einspritzmoment	kontrollieren	-	x	x	x	x	
	einstellen	-	x	x	x	x	

BEZEICHNUNG		TRP	REP STUFEN 1	2	3	IND	BEMERKUNGEN
Füllung der Pumpe (Rauchgrenze)	kontrollieren	-	x	x	x	x	
	einstellen	-	-	-	x	x	
Einspritzpumpenkupplung	ersetzen	-	x	x	x	x	
Gestänge (Handgas, Motorbremse)	einstellen	-	x	x	x	x	
Spritzmomentversteller							
Spritzmomentversteller	auswechseln	-	-	-	x	x	
	revidieren	-	-	-	x	x	
	prüfen	-	-	-	x	x	
Einspritzleitungen							
Einspritzleitungen	ersetzen	-	x	x	x	x	
Einspritzdüsen							
Einspritzdüsen	auswechseln	-	x	x	x	x	
	revidieren	-	-	-	x	x	
	prüfen	-	x	x	x	x	
Starthilfe mit Anlasstreibstoff							
Anlasstreibstoffbehälter	auswechseln	-	x	x	x	x	
	reparieren	-	x	x	x	x	
Leitungen	ersetzen	-	x	x	x	x	
Anlasstreibstoffpumpe	kontrollieren	-	x	x	x	x	
	auswechseln	-	x	x	x	x	
	revidieren	-	-	-	x	x	
Luftfilter							
Luftfilter komplett	auswechseln	-	x	x	x	x	
	reparieren	-	x	x	x	x	
Luftfiltereinsatz	reinigen	x	x	x	x	x	
	ersetzen	-	x	x	x	x	
Luftfiltergehäuse-Dichtung	ersetzen	-	x	x	x	x	
Luftschlauch	ersetzen	-	x	x	x	x	
04 AUSPUFFANLAGE							
Auspuffleitungen							
Auspuffleitungen	reparieren	-	x	x	x	x	
	ersetzen	-	x	x	x	x	
	anfertigen	-	-	-	x	x	

BEZEICHNUNG		TRP	REP STUFEN 1	2	3	IND	BEMERKUNGEN
Dichtungen	ersetzen	-	x	x	x	x	
Aufhängungen	ersetzen	-	x	x	x	x	
Schalldämpfer							
Schalldämpfer	reparieren	-	x	x	x	x	
	ersetzen	-	x	x	x	x	
05 MOTORKUEHLUNG							
Kühler							
Kühler	auswechseln	-	x	x	x	x	
	reparieren	-	-	-	x	x	
	prüfen	-	-	-	x	x	
Wasserpumpe							
Wasserpumpe komplett	auswechseln	-	x	x	x	x	
	revidieren	-	-	-	x	x	
Gehäusedichtung	ersetzen	-	x	x	x	x	
Thermostat							
Thermostat	kontrollieren	-	x	x	x	x	
	ersetzen	-	x	x	x	x	
Leitungen, Schläuche, Armaturen							
Leitungen	ersetzen	-	x	x	x	x	
Schläuche	ersetzen	-	x	x	x	x	
Ablasshahnen	reparieren	-	x	x	x	x	
	ersetzen	-	x	x	x	x	
Druckventil am Kühler	ersetzen	-	x	x	x	x	
Ventilator							
Ventilator (mit Antrieb)	auswechseln	-	x	x	x	x	
	reparieren	-	-	-	x	x	
Antriebswelle des Ventilators (mit Kupplung)	auswechseln	-	x	x	x	x	
	reparieren	-	-	-	x	x	

BEZEICHNUNG		TRP	REP STUFEN 1	2	3	IND	BEMERKUNGEN
06 ELEKTRISCHE ANLAGE							
Batterie							
Batterie	prüfen	-	x	x	x	x	
	laden	-	x	x	x	x	
	auswechseln	x	x	x	x	x	
Batterieklemmen	ersetzen	-	x	x	x	x	
Anlasser							
Anlasser	kontrollieren	-	x	x	x	x	
	auswechseln	-	x	x	x	x	
	revidieren	-	-	-	x	x	
	prüfen	-	-	-	x	x	
Anlasser-Magnetschalter	kontrollieren	-	x	x	x	x	
	ersetzen	-	-	-	x	x	
Generator und Regler							
Generator	kontrollieren	-	x	x	x	x	
	reparieren	-	x	x	x	x	
	auswechseln	-	x	x	x	x	inkl Regler
	revidieren	-	-	-	x	x	
	prüfen	-	-	-	x	x	
Regler	revidieren	-	-	-	x	x	
	prüfen	-	-	-	x	x	
Beleuchtung							
Scheinwerfer	einstellen	-	x	x	x	x	
	auswechseln	-	x	x	x	x	
Tarnscheinwerfer	einstellen	-	x	x	x	x	
	auswechseln	-	x	x	x	x	
Schluss-/Stop-Leuchte	ersetzen	-	x	x	x	x	
Glühlampen	ersetzen	x	x	x	x	x	
Richtungsblinker							
Blinkgeber	ersetzen	-	x	x	x	x	
Blinkleuchten	ersetzen	-	x	x	x	x	
Glühlampen	ersetzen	x	x	x	x	x	
Horn, Scheibenwischer							
Horn	reparieren	-	x	x	x	x	
	auswechseln	-	x	x	x	x	

Texte français sur papier rose
Testo italiano su carta gialla

BEZEICHNUNG		TRP	REP STUFEN 1	2	3	IND	BEMERKUNGEN
Scheibenwischermotor	reparieren	-	x	x	x	x	
	auswechseln	-	x	x	x	x	
	revidieren	-	-	-	x	x	
Scheibenwischerblatt	ersetzen	x	x	x	x	x	
Heizung, Lüftung, Defroster							
Heizungsmotor	auswechseln	-	x	x	x	x	
	revidieren	-	-	-	x	x	
Schalter							
Batterie-Hauptschalter	ersetzen	-	x	x	x	x	
Anlasserschalter	ersetzen	-	x	x	x	x	
Blinkerschalter	ersetzen	-	x	x	x	x	
Lichtschalter	ersetzen	-	x	x	x	x	
Schalter für Heizungsmotor	ersetzen	-	x	x	x	x	
Hornschalter	reparieren	-	x	x	x	x	
Abblendschalter	ersetzen	-	x	x	x	x	
Stopschalter	ersetzen	-	x	x	x	x	
Kabel, Sicherungen							
Batteriekabel	ersetzen	-	x	x	x	x	
Massebänder	ersetzen	-	x	x	x	x	
Anlasserkabel	ersetzen	-	x	x	x	x	
Sicherungsautomaten	ersetzen	-	x	x	x	x	
Verkabelung komplett	ersetzen	-	-	-	x	x	
07 SCHALTGETRIEBE							
Getriebe komplett							
Getriebe	auswechseln	-	x	x	x	x	
	revidieren	-	-	-	x	x	
Getriebebetätigung							
Schalthebel	auswechseln	-	x	x	x	x	
	reparieren	-	x	x	x	x	
Gangschaltung (Getriebedeckel)	reparieren	-	x	x	x	x	
Dichtung zu Deckel	ersetzen	-	x	x	x	x	

Texte français sur papier rose
Testo italiano su carta gialla

10.10.73

BEZEICHNUNG		TRP	REP STUFEN 1	2	3	IND	BEMERKUNGEN
Dichtungen							
Dichtung Kupplungswelle	ersetzen	-	x	x	x	x	
Dichtung Ausgangswelle	ersetzen	-	x	x	x	x	Abzugvorrichtung
Gehäusedichtungen	ersetzen	-	x	x	x	x	
08 VERTEILERGETRIEBE							
Verteilergetriebe							
Verteilergetriebe	auswechseln	-	x	x	x	x	
	revidieren	-	-	-	x	x	
Getriebebetätigung							
Schaltgestänge für Geländegang	einstellen	-	x	x	x	x	
Schaltzylinder zu Allradantrieb	auswechseln	-	x	x	x	x	
	revidieren	-	-	-	x	x	
Betätigungsventil zu Allradantrieb	kontrollieren	-	x	x	x	x	
	auswechseln	-	x	x	x	x	
	revidieren	-	-	-	x	x	
Seilwindenantrieb							
Seilwindenantrieb	reparieren	-	-	-	x	x	
	auswechseln	-	-	-	x	x	
Verriegelung an Schaltung für Winde	einstellen	-	x	x	x	x	
Tachometer-Antrieb							
Tachometer-Antrieb	auswechseln	-	x	x	x	x	
	reparieren	-	-	-	x	x	
Dichtungen							
Wellendichtung Antriebswelle	ersetzen	-	x	x	x	x	
Wellendichtung Antriebswelle vorne	ersetzen	-	x	x	x	x	
Wellendichtung Antriebswelle hinten	ersetzen	-	x	x	x	x	
Wellendichtung Seilwindenantrieb	ersetzen	-	x	x	x	x	

Texte français sur papier rose
Testo italiano su carta gialla

10.10.73

BEZEICHNUNG		TRP	REP STUFEN 1	2	3	IND	BEMERKUNGEN
09 LAENGSTRIEB							§ Stets paarweise pro Achse
Kardanwelle							
Kardanwelle (inkl Gelenke)	auswechseln	-	x	x	x	x	
	reparieren	-	-	-	x	x	
	auswuchten	-	-	-	x	x	
							(x) Nur im Aktivdienst zulässig
10 VORDERACHSE							
Achse komplett							
Achse	auswechseln	-	x	x	x	x	
	revidieren	-	-	-	x	x	
Achsköpfe							
Achskopf komplett	auswechseln	-	x	x	x	x	
	revidieren	-	-	-	x	x	
Arbeiten an der Achse							
Achsschenkelbolzen	ersetzen	-	x	x	x	x	
Bremsbacken	auswechseln	-	(x)	(x)	x	x	§
	reinigen	-	x	x	x	x	
Bremsbeläge	überdrehen	-	-	-	x	x	§
Bremsring	auswechseln	-	(x)	(x)	x	x	
	ausdrehen	-	-	-	x	x	§
Radlager	ersetzen	-	x	x	x	x	
Radlagerspiel	einstellen	-	x	x	x	x	
Dichtung in Radnabe	ersetzen	-	x	x	x	x	
Gelenkwellen							
Gelenkwelle	auswechseln	-	x	x	x	x	
	revidieren	-	-	-	x	x	
Führungslager der Gelenkwelle (inkl Dichtung)	ersetzen	-	x	x	x	x	
Achsantrieb							
Achsantrieb	auswechseln	-	-	-	x	x	
	revidieren	-	-	-	x	x	
Dichtungen							
Dichtung zu Antriebskolben	ersetzen	-	x	x	x	x	

Texte français sur papier rose
Testo italiano su carta gialla

BEZEICHNUNG		TRP	REP STUFEN 1	2	3	IND	BEMERKUNGEN
11 HINTERACHSE							§ Stets paarweise pro Achse
Hinterachse komplett							
Achse	auswechseln	-	x	x	x	x	
	revidieren	-	-	-	x	x	
							(x) Nur im Aktivdienst zulässig
Arbeiten an der Achse							
Bremsbacken	auswechseln	-	(x)	(x)	x	x	§
	reinigen	-	x	x	x	x	
Bremsbeläge	überdrehen	-	-	-	x	x	§
Bremsring	auswechseln	-	(x)	(x)	x	x	
	ausdrehen	-	-	-	x	x	§
Radlager	ersetzen	-	x	x	x	x	
Radlagerspiel	einstellen	-	x	x	x	x	
Dichtung in Radnabe	ersetzen	-	x	x	x	x	
Achswelle (Differentialsperre)	ersetzen	-	x	x	x	x	
Achsantrieb (Einsatz)							
Achsantrieb	auswechseln	-	x	x	x	x	
	revidieren	-	-	-	x	x	
Betätigung Differentialsperre	reparieren	-	x	x	x	x	
	revidieren	-	-	-	x	x	
Dichtung zu Antriebskolben	ersetzen	-	x	x	x	x	
Gehäusedichtung	ersetzen	-	x	x	x	x	
12 BREMSANLAGE							
Kontroll- und Einstellarbeiten							
Bremswirkung	kontrollieren	-	x	x	x	x	
Bremsanlage	kontrollieren auf Flüssigkeitsverlust	-	x	x	x	x	
Bremsbacken	einstellen	-	x	x	x	x	
Handbremse	einstellen	-	x	x	x	x	
Handbremsgestänge zu Anhängersteuerventil	einstellen	-	x	x	x	x	

Texte français sur papier rose
Testo italiano su carta gialla

10.10.73

BEZEICHNUNG		TRP	REP STUFEN 1	2	3	IND	BEMERKUNGEN
Bremsbeläge							
Bremsbeläge	ersetzen	-	-	-	x	x	
Hydraulische Bremse							
Anlage	entlüften	-	x	x	x	x	
Hauptbremszylinder	reparieren	-	x	x	x	x	
	auswechseln	-	x	x	x	x	
	revidieren	-	-	-	x	x	
Radbremszylinder	reparieren	-	x	x	x	x	
	auswechseln	-	x	x	x	x	
	revidieren	-	-	-	x	x	
Bremsschläuche	ersetzen	-	x	x	x	x	
Bremsleitungen	ersetzen	-	x	x	x	x	
Kombinierte Bremse (ohne Bremsventile)							
Führerbremsventil im Hauptgerät	kontrollieren	-	x	x	x	x	
	auswechseln	-	x	x	x	x	
	revidieren	-	-	-	x	x	
Bremsventile							
Drucksicherungsventil	kontrollieren	-	x	x	x	x	
	auswechseln	-	x	x	x	x	
	revidieren	-	-	-	x	x	
	prüfen	-	-	-	x	x	
Druckbegrenzungsventil	ersetzen	-	-	-	x	x	
Anhängersteuerventil	kontrollieren	-	x	x	x	x	
	auswechseln	-	x	x	x	x	
	revidieren	-	-	-	x	x	
	prüfen	-	-	-	x	x	
Umstellhahnen	auswechseln	-	x	x	x	x	
	reparieren	-	-	-	x	x	
Absperrhahnen	auswechseln	-	x	x	x	x	
	reparieren	-	-	-	x	x	
Handbremse							
Handbremsklinke	ersetzen	-	x	x	x	x	
Handbremssegment	ersetzen	-	x	x	x	x	
Handbremsseile	ersetzen	-	x	x	x	x	

Texte français sur papier rose
Testo italiano su carta gialla

BEZEICHNUNG		TRP	REP STUFEN 1	2	3	IND	BEMERKUNGEN
Dauerbremse							
Staudruckbremse	reparieren	-	x	x	x	x	
	auswechseln	-	x	x	x	x	
	revidieren	-	-	-	x	x	
Betätigungsgestänge	reparieren	-	x	x	x	x	
	einstellen	-	x	x	x	x	
Kompressor							
Kompressor-Ventile	ersetzen	-	x	x	x	x	
Zylinderkopf	auswechseln	-	x	x	x	x	
	revidieren	-	-	-	x	x	
Kompressor komplett	auswechseln	-	x	x	x	x	
	revidieren	-	-	-	x	x	
Druckregler							
Druckregler	auswechseln	-	x	x	x	x	
	einstellen	-	-	-	x	x	
	revidieren	-	-	-	x	x	
Druckluft-Behälter							
Druckluft-Behälter	kontrollieren	-	x	x	x	x	
	auswechseln	-	x	x	x	x	
	reparieren	-	-	-	x	x	
	prüfen	-	-	-	x	x	
Kondenswasser-Ablassventil	auswechseln	-	x	x	x	x	
	reparieren	-	-	-	x	x	
Ansaugfilter							
Ansaugfilter	reinigen	-	x	x	x	x	
	auswechseln	-	x	x	x	x	
13 RAEDER, BEREIFUNG							
Bereifung							
Reifen	ersetzen	-	x	x	x	x	
Normalreifen	reparieren	-	-	-	x	x	
Schläuche	reparieren	-	x	x	x	x	

BEZEICHNUNG		TRP	REP STUFEN 1	2	3	IND	BEMERKUNGEN
14 LENKUNG							
Lenkgetriebe							
Lenkgetriebespiel	einstellen	-	x	x	x	x	
Lenkgetriebe	auswechseln	-	x	x	x	x	
	revidieren	-	-	-	x	x	
Lenkgestänge							
Lenkschubstange inkl Gelenke	kontrollieren	-	x	x	x	x	
	auswechseln	-	x	x	x	x	
	reparieren	-	-	-	x	x	
Spurstangen inkl Gelenke	kontrollieren	-	x	x	x	x	
	auswechseln	-	x	x	x	x	
	reparieren	-	-	-	x	x	
Spurstangengelenke einzeln	auswechseln	-	x	x	x	x	
Spurstangenhebel	kontrollieren	-	x	x	x	x	
	ersetzen	-	x	x	x	x	
Lenkhebel	kontrollieren	-	x	x	x	x	
	ersetzen	-	x	x	x	x	
Lenkungsgeometrie							
Lenkungsgeometrie komplett	prüfen	-	x	x	x	x	Messgerät nötig
Vorspur	prüfen	-	x	x	x	x	
	einstellen	-	x	x	x	x	
15 RAHMEN							
Rahmen							
Rahmen	kontrollieren	-	x	x	x	x	
	richten	-	-	-	x	x	
	ersetzen	-	-	-	x	x	
	reparieren	-	-	-	x	x	
Stossbalken und Zuglaschen							
Stossbalken	reparieren	-	x	x	x	x	
	ersetzen	-	x	x	x	x	
Zuglaschen	reparieren	-	x	x	x	x	
	ersetzen	-	x	x	x	x	
Anhängerkupplung							
Anhängerkupplung	auswechseln	-	x	x	x	x	
	revidieren	-	-	-	x	x	10.10.73

BEZEICHNUNG		TRP	REP STUFEN 1	2	3	IND	BEMERKUNGEN
16 FEDERN, STOSSDAEMPFER							
Federaufhängung am Rahmen							
Federlaschen	auf festen Sitz kontrollieren	-	x	x	x	x	
	ersetzen	-	x	x	x	x	
Federelemente							
Vordere Blattfeder	auswechseln	-	x	x	x	x	
Hintere Blattfeder	auswechseln	-	x	x	x	x	
Blattfedern	reparieren	-	-	-	x	x	
Einzelnes Federblatt	ersetzen	-	-	-	x	x	
Kurvenstabilisator	ersetzen	-	x	x	x	x	
Stabilisatorlagerung	reparieren	-	x	x	x	x	
Zusatz-Gummihohlfeder	ersetzen	-	x	x	x	x	
Stossdämpfer							
Stossdämpfer	ersetzen	-	x	x	x	x	stets paarweise
18 AUFBAU							
Karrosserieteile							
Karosserieteile	reparieren	-	x	x	x	x	
	ersetzen	-	x	x	x	x	
Türen, Fenster							
Türscheibe	ersetzen	-	x	x	x	x	
Scheibenheber	ersetzen	-	x	x	x	x	
Türschloss	ersetzen	-	x	x	x	x	
	einstellen	-	x	x	x	x	
Türkeil	ersetzen	-	x	x	x	x	
	einstellen	-	x	x	x	x	
Windschutzscheibe	ersetzen	-	x	x	x	x	
Ladebrücke							
Beschläge der Ladebrücke	reparieren	-	x	x	x	x	
Brückenboden	reparieren	-	x	x	x	x	
Blachengestell	reparieren	-	x	x	x	x	10.10.73

BEZEICHNUNG		TRP	REP STUFEN 1	2	3	IND	BEMERKUNGEN
Polster, Blachen, Seile							
Polster	reparieren	-	x	x	x	x	Sattler
Blachen	reparieren	-	x	x	x	x	Sattler
Seile	ersetzen	-	x	x	x	x	
Lackierung							
Lackierung (Tarnfarbe)	ausbessern	-	x	x	x	x	
	erneuern	-	-	-	x	x	
20 SEILWINDE							
Seilwinde							
Seilwinde komplett	auswechseln	-	x	x	x	x	
	revidieren	-	-	-	x	x	
Seil	auswechseln	-	x	x	x	x	
Seilwindenantrieb	abdichten	-	x	x	x	x	
Seilbremse							
Seilbremse	einstellen	-	x	x	x	x	
	reparieren	-	x	x	x	x	
Seilführungen							
Seilführungen	reparieren	-	x	x	x	x	
Ueberlastungsschutz							
Scherstift	ersetzen	x	x	x	x	x	
Ratschenkupplung	ersetzen	-	-	-	x	x	Nur Fz mit
	einstellen	-	-	-	x	x	langem Radstand
22 DRUCKLUFT-APPARATE							
Schaltventile und Zylinder							
Schaltventile und Zylinder Vorderradantrieb	kontrollieren	-	x	x	x	x	
	auswechseln	-	x	x	x	x	
	revidieren	-	-	-	x	x	
Schaltventile und Zylinder Differentialsperre	kontrollieren	-	x	x	x	x	
	auswechseln	-	x	x	x	x	
	revidieren	-	-	-	x	x	

Texte français sur papier rose
Testo italiano su carta gialla

BEZEICHNUNG		TRP	REP STUFEN 1	2	3	IND	BEMERKUNGEN
23 AUSRUESTUNG, ZUBEHOER							
Schanzwerkzeug, Winden							
Stockwinde	reparieren	-	x	x	x	x	
Schanzwerkzeug	reparieren	-	x	x	x	x	
Seilwindenmaterial							
Seilrolle	reparieren	-	x	x	x	x	
Seil	ersetzen	-	x	x	x	x	
Seilhaspel	reparieren	-	x	x	x	x	
Halterungen							
Reserverad-Halter	reparieren	-	x	x	x	x	
Kanisterhalter	reparieren	-	x	x	x	x	
Stockwindenhalter	reparieren	-	x	x	x	x	
Schanzwerkzeughalter	reparieren	-	x	x	x	x	
Kasten							
Werkzeug- und Materialkasten	reparieren	-	x	x	x	x	
	ersetzen	-	x	x	x	x	
Batteriekasten	reparieren	-	x	x	x	x	
	ersetzen	-	x	x	x	x	
24 FEUERLOESCHER							
Handfeuerlöscher							
Handfeuerlöscher	kontrollieren	-	x	x	x	x	wo vorhanden
	auffüllen	-	-	-	x	x	
	reparieren	-	-	-	x	x	
33 UEBERWACHUNGSORGANE							
Instrumente und Geber							
Oeldruckmanometer	ersetzen	-	x	x	x	x	
Druckluftmanometer	ersetzen	-	x	x	x	x	
Fernthermometer	ersetzen	-	x	x	x	x	
Fernthermometer-Geber	ersetzen	-	x	x	x	x	

Texte français sur papier rose
Testo italiano su carta gialla

10.10.73

BEZEICHNUNG		TRP	REP STUFEN 1	2	3	IND	BEMERKUNGEN
Kontrollampen und Ihre Schalter							
Glühlampen	ersetzen	x	x	x	x	x	
Schalter für Kontrollampe Allradantrieb	ersetzen	-	x	x	x	x	
Schalter für Kontrollampe Differentialsperre	ersetzen	-	x	x	x	x	
Druckwarnung							
Warnanzeiger	reparieren	-	x	x	x	x	
	auswechseln	-	x	x	x	x	
Tachometer							
Tachometer	auswechseln	-	x	x	x	x	
	revidieren	-	-	-	x	x	
Tachometersaite (inkl Hülle)	ersetzen	-	x	x	x	x	
50 WINTERAUSRUESTUNG, HEIZUNG							
Heizung, Defroster, Lüftung							
Heizung komplett	auswechseln	-	x	x	x	x	
	reparieren	-	-	-	x	x	
Heizelement	auswechseln	-	x	x	x	x	
	reparieren	-	-	-	x	x	
Defrosterteile	ersetzen	-	x	x	x	x	

STEYR-Ersatzteillagernummern numerisch geordnet

Classement numérique des pièces de rechange en stock à STEYR

Teil-Nr. No. de fabr.	Bild Ill.	Pos. Fig.
160 00 77 0023	71	34
170 23 0009	49	26
170 23 0009	26	4
170 23 0012	50	13
180 21 0034	29	48
180 22 0006	28	50
180 24 0023	29	21
180 24 0023	29	6
180 24 0026	29	56
180 32 0012	37	20
180 32 0014	37	21
180 32 0015	37	22
180 32 0131	37	20
180 32 0132	37	20
180 32 0140	31	5
180 32 0140	28	33
180 55 0120	10	9
180 55 0120	11	9
180 57 0025	20	34
180 A 34 0028	54	22
180 A 36 0111	38	6
180 A 36 0111	38	6
180 A 86 001C	74	63
188 25 0083	11	7
188 25 0083	8	39
188 25 0083	11	43
188 25 0083	22	20
188 25 0083	10	7
188 25 0083	7	15
188 25 0083	4	30
188 72 0187	38	127
188 73 0181	7	30
188 73 0183	7	31
188 73 0184	7	32
188 73 0185	7	33
188 73 0185	1	37c
188 73 0186	1	37b
188 73 0186	7	34
188 73 0187	38	127
188 73 0188	7	
188 73 0228	19	26
188 73 0228	26	20A
188 A 57 0009	38	79
188 A 57 0009	38	79
189 31 0003	74	
189 31 0004	74	23
189 31 0005	74	22
189 31 0006	74	24
189 31 0007	74	21
190 21 0013	2	121
190 21 0013	66	15
190 35 0147	38	89
190 35 0147	38	89
191 73 0039	71	116A
209 01 0124	4	2
209 01 0125	1	5
209 01 0127	1	6
209 01 0127	1	7
209 02 0045	3	39
209 04 0043	4	62
209 05 0017	5	42
210 03 0005	3	31
210 03 0704	3	35
210 04 0003	4	11
210 04 0004	4	13
210 04 0007	5	16
210 04 0606	5	1
210 04 0607	5	
210 05 0003	5	45
210 08 0005	10	
210 08 0006	10	29
210 08 0009	10	30
210 08 0027	10	
210 08 0736	10	32
210 08 0737	10	36
210 08 0738	10	37
210 08 0755	10	40
210 08 0756	10	39
210 08 0757	10	41
210 08 0759	10	34
210 11 0005	17	2A
213 01 0056	21	14
213 01 0068	4	9
213 02 0029	3	4
213 04 0090	1	34
213 04 0091	1	4
213 04 0091	2	134
213 05 0085	11	51
213 05 0085	10	58
213 05 0086	10	57
213 05 0086	11	50
213 08 0149	71	162
213 08 0708	10	43
213 09 0030	62	16
213 16 0007	24	20
270 05 0026	4	40
270 05 0026	5	34
270 12 0035	1	28C
270 16 0036	25	15
270 21 0031	25	30
270 21 0032	25	42
270 24 0011	33	30
270 24 0011	34	18
270 24 0016	29	55
270 24 0030	29	54
270 24 0049	33	21
270 24 0049	34	19
270 24 0064	29	11
270 24 0064	33	28
270 32 0032	34	10
270 32 0037	33	38
270 32 0038	33	37
270 36 0014	38	92
270 36 0014	38	92
270 Q 24 0064	33	65
271 31 0056	71	160
280 57 0036	20	40
288 75 0061	1	46D
306 C8 0024	18	23
306 A C1 0019	1	26
306 A C1 0019	1	28A
380 25 0015	31	41
380 25 0015	37	45
380 25 0017	31	42
380 29 0044	33	33
380 C 23 0705	55	8
380 K 73 0280	5	14
380 K 73 0280	4	21
380 9 21 0005	25	20
380 9 22 0073	31	39
380 9 23 0074	26	34
380 9 24 0012	29	58
380 9 32 0024	37	53
380 9 32 0141	37	19
380 9 32 0155	37	48
380 9 32 0156	37	51
380 9 32 0157	37	49
380 9 32 0158	37	50
380 9 32 0159	37	25
380 9 32 0161	37	28
380 9 32 0169	37	20
380 9 34 0339	50	12
380 9 34 0363	54	33
380 9 41 0064	60	28
380 9 41 0064	36	20
380 9 52 0023	65	25
380 9 52 0042	65	78
380 9 53 0076	22	21
380 9 55 0075	18	
380 9 55 0076	18	16
380 9 55 0077	18	15
380 9 55 0078	18	21
380 9 55 0078	18	14
380 9 55 0079	18	13
380 9 55 0117	19	3
380 9 55 0706	18	9

Teil-Nr. No. de fabr.	Bild Ill.	Pos. Fig.
380 9 58 0146	64	17
380 9 59 0087	60	20
380 9 77 0107	62	8
380 9 77 0108	62	5
380 9 86 0012	81	2
380 91 36 0166	38	132
380 91 36 0166	38	132
380 91 36 0181	38	121
380 91 36 0181	38	121
380 91 36 0218	38	115
380 91 36 0218	38	115
380 91 36 0708	23	42
380 91 36 0709	23	
380 91 36 0710	23	
380 91 36 0711	23	54
380 91 36 0856	23	36
380 91 36 0857	23	37
380 91 36 0858	23	34
380 91 36 0859	23	35
380 91 36 0864	23	44
380 91 36 0865	23	45
380 91 36 0866	23	46
380 91 36 0867	23	47
380 91 36 0868	23	48
380 91 36 0869	23	49
380 91 36 0870	23	51
380 91 36 0871	23	52
380 91 36 0872	23	53
380 91 36 0873	23	55
380 91 36 0875	23	33
380 91 36 0880	23	33
380 91 36 0881	23	34
380 91 36 0882	23	34
380 91 36 0883	23	35
380 91 36 0884	23	35
380 91 36 0950	23	20
380 91 36 0952	23	18
380 91 36 0953	23	19
380 91 36 0954	23	33

Teil-Nr. No. de fabr.	Bild Ill.	Pos. Fig.
380 91 36 0957	23	43
381 F 31 0058	71	146
381 9 31 0032	75	34
382 9 33 0021	72	18
382 9 33 0022	72	18A
405 05 0024	4	39
405 05 0024	5	33
406 01 0094	65	35A
406 05 0047	5	41
406 06 0046	8	9
406 08 0056	10	23
406 08 0056	11	20
406 08 0057	11	21
406 08 0057	10	22
406 08 0071	11	
406 09 0038	11	65
406 09 0038	10	56
406 A 06 0004	8	8
407 08 0131	18	3
407 08 0132	18	4
409 04 0012	5	10
409 06 0031	8	7
409 08 0072	11	25
409 11 0020	17	28
413 C 01 0065	56	73
413 C 08 0017	10	19
413 C 08 0017	11	16
413 C 08 0018	11	17
413 C 08 0018	10	18
413 C 09 0038	62	1
413 C 09 0039	62	10
413 C 09 0044	62	2
413 C 09 0047	62	6
413 C 09 0048	62	3
413 C 09 0049	62	4
413 C 11 0005	9	41
413 C 11 0005	8	28
413 C 11 0005	32	3
413 9 08 0042	10	6

Teil-Nr. No. de fabr.	Bild Ill.	Pos. Fig.
413 9 08 0042	11	6
413 9 08 0049	11	4
413 9 08 0049	10	4
413 9 11 0031	16	8
413 9 15 0030	2	132
413 9 18 0022	16	16
413 9 18 0144	16	17
413 9 18 0187	16	10
480 22 0004	28	16
480 22 0006	28	14
480 22 0009	28	12
480 22 0010	28	11
480 22 0012	28	10
480 22 0021	28	26
480 22 0023	28	41
480 22 0024	28	40
480 22 0025	28	39
480 22 0026	28	38
480 22 0030	28	48
480 22 0031	28	49
480 22 0038	28	32
480 22 0038	31	4
480 22 0056	28	20
480 22 0061	28	9
480 22 0062	28	18
480 22 0063	28	21
480 22 0064	28	23
480 22 0065	28	24
480 22 0066	28	37
480 22 0068	28	19
480 22 0069	28	6
480 22 0076	28	22
480 22 0077	28	36
480 22 0078	28	25
480 22 0079	28	47
480 22 0093	28	7
480 22 0094	28	15
480 22 0105	28	42
480 22 0113	28	8

Teil-Nr. No. de fabr.	Bild Ill.	Pos. Fig.
480 22 0114	28	1
480 22 0127	28	2
480 22 0133	28	
480 22 0134	28	
480 23 0060	26	1
480 23 0063	27	1
480 23 0063	26	2
480 23 0723	27	1
480 23 0724	27	1
480 23 0727	27	1
480 23 0728	27	2
480 23 0729	27	2
480 23 0732	27	
480 23 0733	27	
480 23 0734	27	
480 23 0736	27	1
480 23 0737	27	1
480 23 0740	27	
480 23 0741	27	
480 23 0742	26	
480 23 0743	27	2
480 23 0745	27	2
480 23 0746	27	2
480 23 0748	27	1
480 23 0749	27	1
480 24 0002	29	1
480 24 0004	29	1
480 24 0022	29	
480 24 0027	29	3
480 24 0027	33	2
480 24 0036	29	
480 24 0038	29	
480 24 0039	29	1
480 29 0017	34	
480 44 0745	53	
480 55 0011	19	1
480 58 0014	64	1
480 68 0004	65	6
480 A 34 0051	54	3

Teil-Nr. No. de fabr.				Bild Ill.	Pos. Fig.
480	A	24	0057	54	1C
480	A	24	0060	54	39
480	A	24	0062	54	15
480	A	24	0711	54	16
480	A	24	0715	54	17
480	A	24	C716	54	20
480	A	36	C05E	21	7
480	A	36	C061	38	1C
480	A	36	C061	38	10
480	A	36	C067	49	6C
480	A	36	0083	38	95b
480	A	36	CC83	38	64
480	A	36	0083	38	64
480	A	36	0083	38	95b
480	A	41	C025	6C	8
480	A	41	0025	56	71
480	A	44	C016	52	11
480	A	44	0020	52	9
480	A	44	C741	53	1C
480	A	44	0742	53	11
480	A	44	C744	53	9
480	A	44	C746	53	3
480	A	44	0747	53	4
480	A	44	074E	53	6
480	A	44	C749	53	7
480	A	44	075C	53	8
480	A	44	0751	53	12
480	A	44	0752	53	13
480	A	44	C753	53	5
480	A	44	C754	53	
480	A	57	C063	2C	37
480	A	58	0004	64	6
480	A	58	CC3E	64	5
480	A	68	0039	64	12
480	A	68	C007	65	66
480	A	68	C010	65	65
480	A	68	C021	65	62
480	A	68	C024	65	65
480	A	68	0025	65	64

Teil-Nr. No. de fabr.				Bild Ill.	Pos. Fig.
486	A	68	0026	65	63
488	A	31	0074	71	150
488	A	74	0013	63	82
490	00	52	0086	38	160
490	00	52	0086	38	160
580		36	0092	49	2
580		36	0736	53	15
580		44	0007	52	1
580		44	0008	52	2
580		52	0037	65	48
580		52	0706	65	
580		97	07C1	69	
581		97	0702	69	
581		14	0011	74	49
581	B	14	0012	74	52
581	B	14	0035	74	42
584		14	0038	74	56
584	B	87	0012	79	1
586		51	0075	75	2
586		23	0012	25	36
586		23	0013	26	25
586		23	0025	25	40
586		27	0015	33	80
586		28	0045	33	17
586		32	0013	37	32
586		32	0014	37	31
586		32	0018	37	34
586		32	0047	37	23
586		32	0048	37	30
586		32	0064	37	36
586		32	0502	37	
586		32	0601	37	1
586		32	0604	37	12
586		32	0604	37	11
586		33	0065	36	7
586		33	0065	30	15
586		33	0065	25	11
586		33	0065	58	5
586		34	0008	36	9

Teil-Nr. No. de fabr.				Bild Ill.	Pos. Fig.
586		34	0044	54	40
586		34	0051	36	19
586		35	0035	50	8
586		35	0035	50	6
586		35	0070	38	141
586		35	0070	38	141
586		36	07CE	51	14
586		36	0768	51	3
586		36	0769	51	5
586		36	077C	51	7
586		36	0771	51	8
586		36	0772	51	9
586		36	0773	51	10
586		36	0774	51	11
586		36	0775	51	12
586		36	0777	51	15
586		36	0778	51	16
586		36	0779	51	17
586		36	0781	51	23
586		36	0782	51	24
586		36	0783	51	21
586		36	0788	51	18
586		36	0792	51	2
586		36	0797	51	19
586		44	0036	54	30
586		44	0036	52	25
586		44	0038	52	28
586		52	0021	65	50
586		52	0054	65	44
586		52	0702	65	
586		52	077C	65	
586		52	0780	65	
586		52	0780	65	
586		59	0050	21	24
586		61	0029	81	8
586		61	0033	81	9
586		61	0034	81	10
586	C	23	0006	71	161
586	C	23	07C1	27	15

Teil-Nr. No. de fabr.				Bild Ill.	P F
586	G	43	07C2	57	1
586	G	43	0703	57	1
586	G	43	07C7	57	
586	G	43	0710	57	1
586	G	43	0711	57	1
586	G	43	0713	57	
586	G	43	0714	57	
586	G	43	0715	57	1
586	G	43	0717	57	2
586	M	28	0010	33	6
586	T	27	0003	49	7
590	00	C7	0009	38	9
590	00	35	0023	50	3
590	00	35	0024	50	2
605		C1	0003	1	5
605		C1	0009	1	6
605		C1	0014	2	11
605		C1	0036	2	12
605		C1	0064	9	4
605		C1	0067	1	3
605		C1	0077	1	6
605		C1	0109	1	7
605		C1	0125	1	2
605		C1	0125	3	1
605		C2	0053	3	
605		C3	0024	3	2
605		C4	0011	4	1
605		C4	0011	5	
605		C4	0012	4	1
605		C4	0021	16	
605		C4	0039	4	2
605		C4	0039	5	1
605		C4	0043	4	2
605		C4	0057	4	2
605		C4	0058	4	1
605		C5	0002	4	3
605		C5	0002	5	2
605		C5	0016	5	4
605		C5	0016	4	5

Teil-Nr. No. de fabr.	Bild Ill.	Pos. Fig.
609 05 0019	4	46
609 05 0021	4	57
609 05 0023	4	43
609 05 0023	5	37
609 05 0024	5	21
609 05 0024	4	31
609 05 0026	4	49
609 05 0027	4	52
609 05 0029	4	47
609 05 0030	4	27
609 05 0030	5	24
609 05 0035	5	29
609 05 0035	4	35
609 05 0039	3	22
609 05 0051	3	16
609 05 0052	3	19
609 05 0054	3	20
609 05 0055	3	21
609 05 0056	3	23
609 05 0063	5	27
609 06 0104	5	5
609 07 0032	6	27
609 07 0060	5	23
609 07 0060	7	10
609 07 0062	7	7
609 07 0067	5	3A
609 07 0068	6	37
609 07 0068	5	48
609 07 0068	5	2
609 07 0069	5	47
609 07 0069	6	36
609 07 0080	6	47
609 07 0080	11	35
609 07 0092	7	8
609 07 0106	5	14
609 07 0160	6	30
609 07 0161	6	35
609 07 0162	6	32
609 07 0162	5	45

Teil-Nr. No. de fabr.	Bild Ill.	Pos. Fig.
609 07 0163	6	34
609 07 0163	9	42
609 08 0020	10	8
609 08 0037	19	22
609 08 0043	2	113
609 08 0054	10	2
609 08 0054	11	2
609 08 0062	10	16
609 08 0063	10	17
609 08 0096	10	59
609 08 0096	11	52
609 11 0029	16	14
609 11 0030	16	11
609 11 0031	16	15
609 11 0032	16	13
609 11 0042	17	2
609 13 0015	23	3
609 13 0026	23	38
609 13 0037	23	39
609 13 0040	23	17
609 15 0099	2	129
609 19 0002	17	6
609 19 0085	17	9
609 19 0086	17	23
609 19 0087	17	22
609 19 0093	17	13
609 B 01 0012	2	107
609 B 01 0012	1	46A
609 B 03 0006	3	33
609 B 03 0015	67	6
609 B 03 0015	67	11
609 B 04 0008	8	15
609 B 04 0016	4	10
609 B 05 0007	4	41
609 B 05 0008	4	44
609 B 16 0001	24	
609 B 16 0006	24	2
609 B 16 0701	24	15
609 B 16 0702	24	5

Teil-Nr. No. de fabr.	Bild Ill.	Pos. Fig.
609 B 16 0703	24	6
609 B 16 0704	24	7
609 B 16 0705	24	8
609 B 16 0706	24	11
609 B 16 0707	24	9
609 B 16 0708	24	12
609 B 16 0709	24	10
609 B 16 0710	24	13
609 B 16 0711	24	17
609 B 16 0712	24	16
609 B 16 0713	24	19
609 B 16 0714	24	18
609 B 16 0715	24	14
609 B 16 0716	24	3
609 B 16 0717	24	4
609 C 07 0006	6	49
609 D 19 0701	17	15
609 D 19 0702	17	17
609 D 19 0703	17	18
609 D 19 0705	17	16
609 E 01 0024	1	27A
609 E 01 0028	1	27
609 E 04 0006	4	18
609 E 06 0010	8	12
609 E 06 0011	8	13
609 E 06 0012	8	10
609 E 06 0013	8	14
609 E 06 0025	8	
609 E 06 0026	8	
609 E 06 0027	8	6
609 E 06 0602	8	1
609 E 06 0701	8	
609 F 01 0005	2	108
609 F 01 0019	1	45
609 F 01 0019	1	27B
609 F 01 0022	1	43
609 F 01 0024	1	3
609 F 01 0025	1	21
609 F 01 0025	5	50

Teil-Nr. No. de fabr.	Bild Ill.	Pos. Fig.
609 F 01 0025	4	8
609 F 01 0028	1	14
609 F 01 0043	1	28
609 F 01 0051	1	46C
609 F 01 0053	1	46B
609 F 01 0054	1	13
609 F 01 0063	1	16
609 F 01 0069	1	15
609 F 01 0076	2	109
609 F 01 0077	1	38
609 F 01 0079	1	29
609 F 01 0091	1	25
609 F 01 0093	1	28B
609 F 01 0117	1	32
609 F 01 0123	1	33
609 F 01 0125	1	31
609 F 01 0128	1	30
609 F 01 0134	1	
609 F 01 0163	1	16
609 F 01 0169	1	15
609 F 01 0263	1	16
609 F 01 0269	1	15
609 F 01 0369	1	15
609 F 01 0602	1	1
609 F 02 0003	3	7
609 F 02 0010	3	8
609 F 02 0016	3	38
609 F 02 0601	3	1
609 F 03 0005	3	26
609 F 03 0008	3	37
609 F 03 0015	3	29
609 F 03 0017	3	34
609 F 03 0115	3	29
609 F 03 0215	3	29
609 F 03 0315	3	29
609 F 04 0001	1	1A
609 F 04 0002	4	7
609 F 04 0002	5	48
609 F 04 0004	16	1

Teil-Nr. No. de fabr.	Bild Ill.	Pos. Fig.
609 F C4 0019	5	4
609 F C4 0020	5	5
609 F C4 0603	4	5
609 F C4 0604	4	6
609 F C5 0001	4	56
609 F C5 0002	4	55
609 F C5 0002	5	43
609 F C5 0003	5	47
609 F C5 0003	4	60
609 F C5 0004	4	59
609 F C5 0004	5	46
609 F C5 0005	4	61
609 F C6 0012	8	25
609 F C6 0022	8	19
609 F C6 0066	8	16
609 F C6 0101	8	20
609 F C6 0102	8	25
609 F C6 0103	8	21
609 F C7 0005	7	13
609 F C7 0019	5	17
609 F C7 0032	6	44
609 F C7 0044	5	22
609 F C7 0045	5	21
609 F C7 0060	7	16
609 F C7 0061	7	17
609 F C7 0067	1	37F
609 F C7 0091	7	4
609 F C7 0096	7	3
609 F C7 0102	5	8
609 F C7 0103	5	9
609 F C7 0116	6	42
609 F C7 0116	1	35
609 F C7 0120	7	35
609 F C7 0120	1	37A
609 F C7 0121	7	1
609 F C7 0125	7	27
609 F C7 0130	7	29
609 F C7 0135	7	
609 F C8 0003	19	19A
609 F C8 0003	19	19
609 F 11 0001	16	5
609 F 11 0002	16	7
609 F 11 0002	66	4
609 F 11 0003	16	6
609 F 13 0001	23	10
609 F 15 0012	2	128
609 F 16 0001	24	1
609 G C1 0001	2	125
609 G C1 0002	1	71
609 G C1 0601	2	116
609 G C2 0001	3	5
609 G C2 0004	9	1
609 G C2 0005	9	3
609 G C2 0006	3	13
609 G C4 0003	4	17
609 G C4 0013	4	19
609 G C4 0013	5	11
609 G C6 0004	9	38
609 G C6 0005	9	33
609 G C6 0006	8	36
609 G C6 0006	22	18
609 G C6 0013	8	11
609 G C6 0026	9	49
609 G C6 0028	9	43
609 G C6 0030	9	6
609 G C6 0031	9	4
609 G C6 0032	8	37
609 G C6 0032	22	17
609 G C6 0038	9	16
609 G C6 0039	9	17
609 G C6 0040	9	9
609 G C6 0041	9	14
609 G C6 0043	9	18
609 G C6 0044	9	25
609 G C6 0045	9	27
609 G C6 0046	9	24
609 G C6 0054	8	31
609 G C6 0604	9	
609 G 07 0003	5	2
609 G 07 0004	5	12
609 G 07 0006	5	13
609 G 07 0007	5	10
609 G 07 0008	5	7
609 G 07 0009	5	16
609 G 07 0013	6	39
609 G 07 0015	6	24
609 G 07 0016	5	15
609 G 07 0020	6	48
609 G 07 0021	7	25
609 G 07 0022	6	43
609 G 07 0501	5	1
609 G 07 0601	5	
609 G 07 0602	5	
609 G 09 0005	62	30
609 G 09 0012	62	7
609 G 13 0002	23	25
609 G 13 0003	23	28
609 G 13 0004	23	30
609 G 13 0006	23	
609 G 13 0007	23	2
609 G 13 0008	23	29
609 G 13 0010	23	29
609 G 13 0013	23	
609 G 13 0731	23	2
609 G 19 0001	17	8
609 G 19 0003	17	20
609 H 08 0003	19	15A
609 H 08 0005	19	20
610 11 0016	11	57B
610 R 01 0701	1	
610 R 08 716	14	65
610 R 08 0001	10	1
610 R 08 0003	10	10
610 R 08 0004	10	11
610 R 08 0005	10	12
610 R 08 0006	10	13
610 R 08 0007	10	14
610 R C8 0008	10	15
610 R C8 0701	12	1
610 R C8 0702	12	2
610 R C8 0702	13	4
610 R C8 0703	13	7
610 R C8 0703	12	3
610 R C8 0704	12	4
610 R C8 0704	13	11
610 R C8 0705	13	13
610 R C8 0705	12	5
610 R C8 0706	12	6
610 R C8 0706	13	14
610 R C8 0707	13	35
610 R C8 0707	12	7
610 R C8 0708	12	8
610 R C8 0708	13	36
610 R C8 0709	13	37
610 R C8 0709	12	9
610 R C8 0710	12	10
610 R C8 0710	13	38
610 R C8 0711	13	39
610 R C8 0711	12	11
610 R C8 0712	12	12
610 R C8 0712	13	40
610 R C8 0713	13	41
610 R C8 0713	12	13
610 R C8 0714	12	14
610 R C8 0714	13	50
610 R C8 0715	14	1
610 R C8 0715	12	15
610 R C8 0716	12	16
610 R C8 0717	12	17
610 R C8 0718	12	18
610 R C8 0719	12	19
610 R C8 0720	12	20
610 R C8 0721	12	21
610 R C8 0722	12	22
610 R C8 0723	12	23
610 R C8 0724	12	24

Teil-Nr. No. de fabr.	Bild Ill.	Pos. Fig.
610 R CE C725	12	25
610 R 08 0726	12	25A
610 R CE 0727	12	26
610 R C8 0728	12	27
610 R C8 0729	12	28
610 R 08 0730	12	28
610 R C8 0731	12	30
610 R C8 0732	12	31
610 R C8 0733	12	34
610 R C8 0734	12	36
610 R CE 0735	12	37
610 R C8 0736	12	38
610 R CE 0738	12	46
610 R C8 0739	12	50
610 R CE 0740	12	52
610 R 08 0741	12	54
610 R C8 0742	12	55
610 R 08 0743	12	56
610 R CE 0744	12	57
610 R 08 0745	12	59
610 R C8 0746	12	61
610 R C8 0747	12	62
610 R C8 0748	12	65
610 R C8 0749	12	66
610 R C8 0750	12	67
610 R 08 0751	12	68
610 R C8 0752	12	69
610 R C8 0753	12	71
610 R C8 0754	12	72
610 R C8 0755	12	73
610 R C8 0756	12	95
610 R C8 0757	12	96
610 R C8 0758	12	97
610 R C9 0001	62	21
610 R 10 0632	1	
610 R 10 0633	1	
610 R 11 0001	17	1
610 R 11 0002	10	
610 R 11 0002	11	

Teil-Nr. No. de fabr.	Bild Ill.	Pos. Fig.
610 R 11 0003	10	44
610 R 11 0003	11	53
610 R 11 0004	11	61
610 R 11 0004	10	52
610 R 11 0005	11	59
610 R 11 0005	10	50
610 R 11 0006	10	45
610 R 11 0006	11	54
610 R 11 0010	11	57
610 R 11 0010	10	48
610 R 11 0011	10	49
610 R 11 0011	11	58
610 R 11 0012	11	60
610 R 11 0012	10	51
610 R 11 0013	19	23
610 R 11 0015	11	62
610 R 11 0015	10	53
610 R 11 0016	10	48B
610 R 11 0017	10	48A
610 R 11 0017	11	57A
610 R 11 0018	10	49B
610 R 11 0018	11	58B
610 R 11 0019	11	58A
610 R 11 0019	10	49A
610 00 C1 0012	2	108A
610 00 01 0060	1	19
610 00 C1 0061	1	18
610 00 01 0062	1	17
610 00 C1 0073	2	120
610 00 C1 0088	1	76
610 00 01 0103	5	49
610 00 C1 0104	1	44
610 00 C1 0123	1	50
610 00 01 0124	2	119
610 00 C1 0602	1	47
610 00 C2 0001	3	12
610 00 03 0007	3	36
610 00 03 0015	3	28
610 00 C3 0608	3	25

Teil-Nr. No. de fabr.	Bild Ill.	Pos. Fig.
610 00 03 0701	3	30
610 00 03 0702	3	32
610 00 03 0704	3	30
610 00 04 0009	5	15
610 00 04 0011	5	9
610 00 04 0029	5	12
610 00 04 0042	5	3
610 00 04 0601	4	1
610 00 04 0602	4	
610 00 05 0001	4	26
610 00 05 0001	5	20
610 00 05 0004	5	38
610 00 05 0012	5	31
610 00 05 0012	4	28
610 00 05 0013	5	35
610 00 05 0015	5	30
610 00 05 0015	4	36
610 00 05 0017	4	27
610 00 05 0017	5	32
610 00 06 0005	9	23
610 00 06 0006	9	
610 00 06 0007	9	29
610 00 06 0108	8	41
610 00 06 0109	8	40
610 00 06 0233	22	16
610 00 06 0257	72	29A
610 00 06 0257	72	29A
610 00 06 0262	8	32
610 00 06 0601	9	
610 00 07 0016	7	
610 00 07 0017	7	11
610 00 07 0707	7	18
610 00 07 0708	7	22
610 00 07 0709	7	21
610 00 07 0711	7	19
610 00 07 0712	7	20
610 00 08 0009	11	40
610 00 08 0010	11	41
610 00 08 0020	11	47

Teil-Nr. No. de fabr.	Bild Ill.	Pos. Fig.
610 00 CE 0037	11	8
610 00 C8 0039	11	44
610 00 CE 0039	19	23
610 00 CE 0081	11	42
610 00 CE 0084	11	1
610 00 CE 0085	11	10
610 00 CE 0086	11	11
610 00 CE 0087	11	12
610 00 C8 0088	11	13
610 00 CE 0089	11	14
610 00 C8 0090	11	15
610 00 CE 0097	20	27
610 00 C8 0099	20	29
610 00 C8 0108	18	1
610 00 CE 0711	18	2
610 00 CE 0712	18	8
610 00 C8 0713	18	7
610 00 C8 0714	18	6
610 00 C8 0715	18	5
610 00 C9 0003	7	12
610 00 C9 0055	7	39
610 00 11 0001	17	1A
610 00 11 0007	17	27
610 00 13 0002	23	12
610 00 13 0003	23	11
610 00 13 0005	23	7
610 60 C8 0701	13	
614 CE 0028	11	
614 C8 0058	11	18
614 CE 0058	10	25
614 C8 0059	11	19
614 C8 0059	10	24
614 CE 0060	10	20
614 C8 0061	10	21
614 CE 0081	11	26
614 CE 0082	11	38
614 CE 0149	18	
614 C8 0150	18	20
614 CE C7C1	11	28

Teil-Nr. No. de fabr.	Bild Ill.	Pos. Fig.
614 C8 0702	11	29
614 C8 0703	11	30
614 C8 0704	11	31
614 C8 0705	11	32
614 C8 0706	11	33
614 C8 0707	11	35
614 C8 0708	11	36
614 C8 0709	11	37
614 C9 0050	64	12A
680 18 0023	16	46
680 18 0024	16	45
680 18 0025	16	35
680 18 0025	33	61
680 18 0026	16	48
680 18 0045	16	9
680 18 0051	34	23
680 18 0057	16	28
680 18 0058	16	21
680 18 0080	16	51
680 18 0095	33	47
680 18 0095	36	29
680 18 0108	16	47
680 19 0001	17	14
680 19 0703	17	19
680 21 0005	25	27
680 21 0011	25	46
680 21 0012	25	47
680 21 0610	25	1
680 23 0001	26	1
680 23 0008	26	12
680 23 0008	49	34
680 23 0014	26	2
680 23 0024	26	3
680 23 0029	26	20
680 23 0036	26	32
680 23 0059	26	14
680 23 0059	27	1
680 23 0066	26	37
680 23 0093	25	41
680 23 0701	27	14
680 23 0702	26	33
680 25 0008	30	22
680 25 0010	31	16
680 25 0011	31	17
680 25 0022	31	27
680 25 0022	31	27
680 25 0023	31	32
680 25 0023	31	32
680 25 0027	30	35
680 25 0028	31	28
680 25 0034	33	34
680 25 0036	33	42
680 25 0049	31	12
680 25 0055	30	12
680 25 0063	30	24
680 25 0079	31	31
680 25 0079	31	31
680 25 0082	30	19
680 25 0084	30	23
680 25 0085	30	25
680 25 0086	30	31
680 25 0087	30	13
680 25 0088	30	37
680 25 0089	30	34
680 25 0091	30	10
680 25 0092	30	11
680 25 0096	31	15
680 25 0098	31	9
680 25 0105	33	46
680 25 0126	31	1
680 25 0127	31	10
680 25 0128	31	28
680 25 0129	31	33
680 25 0130	31	43
680 25 0527	30	
680 25 0602	30	29
680 25 0603	30	1
680 26 0007	29	42
680 26 0011	29	45
680 26 0011	29	44
680 26 0039	30	48
680 26 0040	30	48
680 26 0041	30	48
680 26 0042	30	48
680 26 0051	30	44
680 26 0053	30	43
680 26 0060	30	41
680 26 0064	30	42
680 26 0082	32	1
680 26 0102	30	42
680 27 0074	33	57
680 27 0082	33	62
680 27 0085	33	63
680 28 0029	33	18
680 28 0050	38	112
680 28 0050	38	112
680 28 0051	33	13
680 28 0053	33	15A
680 28 0054	33	10
680 28 0056	38	140
680 28 0056	38	138
680 28 0056	38	138
680 28 0081	38	136
680 28 0081	38	136
680 28 0725	38	
680 28 0725	38	
680 29 0002	34	3
680 29 0004	34	11
680 29 0006	34	6
680 29 0007	34	13
680 29 0023	34	24
680 29 0024	34	5
680 29 0030	34	12
680 29 0032	34	2
680 29 0035	34	1
680 29 0042	33	71
680 29 0066	34	4
680 29 0067	30	21
680 29 0068	34	16
680 29 0509	34	
680 31 0087	35	4
680 31 0089	35	5
680 31 0090	35	2
680 31 0106	35	5
680 32 0012	37	46
680 32 0012	59	32
680 32 0019	37	17
680 32 0045	37	9
680 32 0046	37	26
680 32 0047	37	18
680 32 0054	37	52
680 32 0058	37	40
680 32 0059	37	33
680 32 0060	37	33
680 32 0061	37	33
680 32 0062	37	33
680 32 0066	37	35
680 32 0067	37	35
680 32 0068	37	35
680 32 0069	37	35
680 32 0603	37	13
680 33 0040	37	56
680 33 0096	36	5
680 33 0096	58	6B
680 33 0098	58	6
680 33 0098	36	5B
680 33 0607	36	1
680 34 0013	36	14
680 34 0013	60	37
680 34 0014	60	36
680 34 0014	36	15
680 34 0015	36	16
680 34 0015	60	34
680 34 0016	60	35
680 34 0016	36	17
680 34 0017	36	17

Teil-Nr. No. de fabr.	Bild Ill.	Pos. Fig.
680 34 0017	6C	35
680 34 0018	6C	35
680 34 0018	3E	17
680 34 0019	3E	17
680 34 0019	6C	35
680 34 0026	5E	65
680 34 0026	9	37
680 34 0026	67	9
680 34 0026	65	83
680 34 0044	54	34
680 34 0078	54	2
680 34 0081	54	1
680 34 0092	54	4
680 34 0093	54	31
680 34 0095	54	32
680 34 0103	54	6
680 34 0127	3E	8
680 34 0130	54	21
680 34 0138	37	58
680 34 0139	37	59
680 34 0150	54	
680 34 0151	54	
680 34 0165	55	
680 34 0166	55	5
680 34 0171	5C	11
680 34 0179	54	26
680 34 0180	54	24
680 34 0181	54	25
680 34 0182	54	23
680 34 0705	55	6
680 34 0706	55	4
680 34 0707	55	3
680 34 0708	55	2
680 34 0709	55	9
680 34 0710	55	7
680 34 0711	55	
680 35 0001	49	38
680 35 0004	49	39
680 35 0005	49	42

Teil-Nr. No. de fabr.	Bild Ill.	Pos. Fig.
680 35 0008	49	45
680 35 0009	49	41
680 35 0010	49	43
680 35 0011	49	47
680 35 0012	49	46
680 35 0014	49	35
680 35 0039	33	14
680 35 0040	49	59
680 35 0052	49	70
680 35 0062	33	8
680 35 0068	33	7
680 35 0068	33	64
680 35 0069	33	56
680 35 0069	33	3
680 35 0069	16	44
680 35 0086	49	65
680 35 0096	49	58
680 35 0101	48	
680 35 0101	38	117
680 35 0101	38	117
680 35 0105	50	5
680 35 0112	49	54
680 35 0115	38	139
680 35 0115	38	139
680 35 0121	49	77
680 35 0123	49	76
680 35 0158	38	73A
680 35 0170	38	135
680 35 0170	38	135
680 35 0720	48	
680 36 0001	49	23
680 36 0002	49	24
680 36 0003	49	29
680 36 0005	49	32
680 36 0012	38	24
680 36 0012	38	24
680 36 0017	38	32
680 36 0017	38	32
680 36 0113	49	6

Teil-Nr. No. de fabr.	Bild Ill.	Pos. Fig.
680 36 0141	49	15
680 36 0145	38	9
680 36 0145	38	9
680 36 0152	38	66
680 36 0152	38	66
680 36 0153	38	68
680 36 0153	38	68
680 36 0157	38	81
680 36 0157	38	81
680 36 0158	38	82
680 36 0158	38	73A
680 36 0170	49	11
680 36 0178	49	14
680 36 0181	49	16
680 36 0307	38	67
680 36 0307	38	67
680 36 0308	38	69
680 36 0308	38	69
680 36 0315	38	124
680 36 0315	38	124
680 36 0316	38	125
680 36 0316	38	125
680 36 0317	38	134
680 36 0317	38	134
680 36 0319	38	123
680 36 0319	38	123
680 36 0364	49	81
680 36 0365	49	3
680 36 0410	38	3
680 36 0410	38	3
680 41 0035	60	12
680 41 0036	60	11
680 41 0038	60	9
680 41 0039	60	9
680 41 0040	60	9
680 41 0041	58	16
680 41 0042	58	15
680 41 0043	58	14
680 41 0044	58	27

Teil-Nr. No. de fabr.	Bild Ill.	Pos. Fig.
680 41 0049	6C	18
680 41 0050	58	19
680 41 0051	58	18
680 41 0052	58	22
680 41 0053	58	21
680 41 0058	58	9
680 41 0133	6C	13
680 41 0156	58	10
680 41 0158	6C	5
680 41 0158	58	23
680 41 0162	58	26
680 41 0162	6C	7
680 41 0167	6C	16
680 41 0169	6C	17
680 41 0178	58	7
680 41 0611	6C	3
680 41 0612	6C	2
680 41 0613	58	1
680 42 0010	6C	44
680 42 0016	59	12
680 42 0017	59	13
680 42 0019	59	5
680 42 0020	59	5
680 42 0021	59	5
680 42 0022	59	5
680 42 0023	59	4
680 42 0024	59	2
680 42 0025	59	3
680 42 0026	59	1
680 42 0027	59	15
680 42 0028	59	15
680 42 0029	59	15
680 42 0039	59	31
680 42 0045	59	20
680 42 0046	59	20
680 42 0047	59	20
680 42 0049	59	22
680 42 0050	59	22
680 42 0051	59	22

Teil-Nr. / No. de fabr.	Bild / Ill.	Pos. / Fig.
680 42 0053	55	18
680 42 0054	55	23
680 42 0055	55	17A
680 42 0059	55	19
680 42 0060	55	27
680 42 0062	55	17
680 42 0077	60	22
680 42 0080	60	33
680 42 0080	36	13
680 42 0082	55	
680 42 0083	55	
680 42 0084	60	38
680 42 0501	55	6
680 42 0607	55	10
680 42 0607	55	11
680 42 0724	55	34
680 42 0725	55	35
680 42 0726	55	36
680 42 0727	55	37
680 42 0728	55	45
680 42 0729	55	39
680 42 0732	55	40
680 42 0733	55	41
680 42 0734	55	42
680 42 0735	55	43
680 42 0736	55	44
680 42 0737	55	44
680 43 0041	57	
680 43 0042	57	
680 43 0703	57	7
680 43 0704	57	1
680 43 0705	57	
680 43 0706	57	20
680 43 0706	57	8
680 43 0707	57	9
680 43 0707	57	21
680 43 0709	57	16
680 43 0714	57	10
680 44 0013	52	3

Teil-Nr. / No. de fabr.	Bild / Ill.	Pos. / Fig.
680 44 0016	52	
680 44 0017	52	
680 44 0024	52	23
680 44 0025	52	22
680 47 0039	56	49
680 47 0040	56	47
680 47 0068	36	6
680 47 0077	56	39
680 47 0108	56	61
680 47 0137	36	
680 47 0147	56	68
680 47 0162	56	
680 47 0704	36	21
680 47 0725	56	40
680 47 0734	56	31
680 47 0735	56	37
680 47 0736	56	53
680 47 0737	56	69
680 51 0027	65	7
680 51 0098	65	31
680 51 0101	65	53
680 51 0102	65	54
680 51 0134	26	38
680 51 0425	65	34
680 51 2118	65	1
680 51 2119	65	104
680 52 0007	65	15
680 52 0017	65	42
680 52 0022	65	12
680 52 0025	65	26
680 52 0030	65	13
680 52 0032	65	21
680 52 0033	65	22
680 52 0036	65	2
680 52 0037	65	3
680 52 0050	65	20
680 52 0056	65	45
680 52 0066	65	10
680 52 0094	65	4

Teil-Nr. / No. de fabr.	Bild / Ill.	Pos. / Fig.
680 52 0095	65	5
680 52 0099	65	30
680 52 0100	65	47
680 52 0103	65	29
680 52 0104	65	28
680 52 0111	65	38
680 52 0156	65	37
680 52 0157	65	14
680 52 0722	65	
680 52 0722	65	
680 52 0723	65	
680 52 0723	65	
680 52 0724	65	
680 52 0725	65	
680 52 0726	65	
680 52 0727	65	
680 52 0728	65	
680 52 0730	65	
680 52 0738	65	
680 52 0743	65	
680 52 0743	65	
680 52 0744	65	
680 52 0745	65	
680 52 0769	65	
680 52 0770	65	
680 52 0771	65	
680 52 0772	65	
680 52 0773	65	
680 52 0774	65	
680 52 0775	65	
680 52 0777	65	
680 52 0778	65	
680 52 0779	65	
680 52 0798	65	
680 52 0798	65	
680 52 0798	65	
680 52 0799	65	
680 52 0799	65	
680 52 0799	65	

Teil-Nr. / No. de fabr.	Bild / Ill.	Pos. / Fig.
680 53 0010	22	3
680 53 0071	22	15
680 53 0073	22	13
680 53 0089	22	22
680 53 0090	22	23
680 53 0092	22	1
680 53 0094	22	25
680 53 0095	22	7
680 53 0097	22	14
680 53 0097	8	33
680 53 0097	8	30
680 53 0098	22	24
680 53 0099	22	26
680 54 0004	66	2
680 54 0085	66	1
680 54 0087	66	9
680 54 0088	66	8
680 54 0089	66	6
680 57 0009	20	14
680 57 0011	20	7
680 57 0027	20	12
680 57 0040	20	41
680 57 0106	20	39
680 57 0115	20	33
680 57 0126	20	20
680 57 0129	20	27
680 57 0131	20	21
680 57 0135	20	29
680 57 0160	20	
680 57 0161	20	43
680 57 0164	20	44
680 58 0018	64	6
680 58 0034	64	16
680 58 0077	63	80
680 58 0085	64	3
680 58 0086	64	10
680 58 0089	62	20
680 58 0106	64	7
680 58 0116	64	10A

Teil-Nr. No. de fabr.	Bild Ill.	Pos. Fig.
680 58 0152	64	9
680 59 0054	20	36
680 59 0054	6	26
680 59 0066	21	15
680 59 0067	21	17
680 59 0092	21	16
680 59 0094	21	11
680 59 0095	21	6
680 59 0102	21	37
680 59 0119	21	2
680 59 0120	21	3
680 59 0173	21	31
680 59 0177	21	23
680 59 0202	21	20
680 59 0204	21	19
680 61 0005	80	4
680 61 0006	80	
680 61 0010	80	5
680 61 0010	80	25
680 61 0014	80	9
680 61 0015	80	10
680 61 0016	80	11
680 61 0018	80	7
680 61 0019	80	6
680 61 0020	80	8
680 68 0002	65	58
680 68 0024	65	57
680 71 0004	63	61
680 71 0005	63	61
680 77 0112	62	25
680 93 0077	67	2
680 93 0078	67	3
680 93 0130	67	1
680 93 0136	67	12
680 93 0137	67	13
680 93 0141	67	20
680 93 0142	67	24
680 93 0160	67	20
680 93 0161	67	28
680 93 0169	67	2
680 97 0045	69	58
680 97 0046	69	60
680 97 0048	70	6
680 97 0049	68	
680 C 47 0703	56	29
680 C 47 0705	56	30
680 C 47 0706	56	36
680 C 47 0708	56	32
680 E 47 0704	56	34
680 G 18 0001	16	27
680 G 18 0005	16	43
680 G 20 0001	25	
680 G 21 0602	72	
680 G 23 0001	25	34
680 G 24 0001	29	40
680 G 28 0002	38	99A
680 G 28 0002	38	99A
680 G 28 0005	33	2
680 G 28 0006	64	61
680 G 28 0007	33	77
680 G 28 0019	33	72
680 G 30 0601	36	
680 G 32 0003	37	37
680 G 34 0001	54	13
680 G 34 0002	52	12
680 G 34 0002	54	11
680 G 34 0002	81	3
680 G 34 0003	52	6
680 G 34 0003	54	5
680 G 35 0001	38	114
680 G 35 0004	50	18
680 G 35 0005	64	60
680 G 35 0006	38	113
680 G 35 0006	38	113
680 G 35 0007	49	50
680 G 35 0013	50	14
680 G 35 0015	50	15
680 G 35 0020	50	5
680 G 35 0217	38	114
680 G 36 0004	39	
680 G 36 0004	49	1
680 G 36 0006	38	13
680 G 36 0006	38	13
680 G 36 0006	40	
680 G 36 0009	38	34
680 G 36 0009	38	34
680 G 36 0010	38	42
680 G 36 0010	42	
680 G 36 0010	38	42
680 G 36 0011	38	36
680 G 36 0011	38	36
680 G 36 0011	41	
680 G 36 0012	38	35
680 G 36 0012	38	35
680 G 36 0013	38	40
680 G 36 0014	38	49
680 G 36 0014	38	49
680 G 36 0015	38	50
680 G 36 0015	38	50
680 G 36 0015	44	
680 G 36 0016	38	51
680 G 36 0016	38	51
680 G 36 0017	38	52
680 G 36 0017	47	
680 G 36 0017	38	52
680 G 36 0018	38	41
680 G 36 0019	38	47
680 G 36 0020	38	43
680 G 36 0020	43	
680 G 36 0021	38	143
680 G 36 0022	38	144
680 G 36 0023	38	48
680 G 36 0024	38	54
680 G 36 0025	38	56
680 G 36 0025	45	
680 G 36 0025	38	56
680 G 36 0026	46	
680 G 36 C026	38	61
680 G 36 C026	38	61
680 G 36 C028	38	55
680 G 36 C028	38	55
680 G 36 C029	38	60
680 G 36 C029	38	60
680 G 36 C032	38	23
680 G 36 C032	38	23
680 G 36 C035	38	62
680 G 36 C035	38	62
680 G 36 0037	38	80
680 G 36 C040	38	63
680 G 36 0040	38	63
680 G 36 C043	38	71
680 G 36 C043	38	71
680 G 36 C044	38	72
680 G 36 0044	38	72
680 G 36 0045	38	91
680 G 36 0045	38	91
680 G 36 0047	38	102
680 G 36 C058	38	107
680 G 36 0058	38	107
680 G 36 C060	38	97
680 G 36 0060	38	97
680 G 36 0062	38	98
680 G 36 0062	38	98
680 G 36 C065	38	75
680 G 36 C065	38	75
680 G 36 C066	38	83X
680 G 36 C066	38	83
680 G 36 C066	51	
680 G 36 C067	49	25
680 G 36 C069	38	22
680 G 36 C069	38	22
680 G 36 0072	38	12
680 G 36 C072	38	12
680 G 36 0073	38	44
680 G 36 C073	38	44
680 G 36 C075	38	149

Teil-Nr. No. de fabr.	Bild Ill.	Pos. Fig.
680 G 36 0075	38	145
680 G 36 0076	38	14
680 G 36 0076	38	14
680 G 36 0082	38	153
680 G 36 0082	38	153
680 G 36 0086	38	155
680 G 36 0086	38	155
680 G 36 0090	38	158
680 G 36 0090	38	158
680 G 36 0092	38	47
680 G 36 0093	38	54
680 G 36 0094	38	80
680 G 36 0095	38	154
680 G 36 0095	38	154
680 G 36 0096	38	151
680 G 36 0098	38	152
680 G 36 0098	38	152
680 G 36 0101	38	110
680 G 36 0101	38	110
680 G 36 0103	38	150
680 G 36 0106	38	111
680 G 36 0106	38	111
680 G 36 0108	38	102
680 G 36 0110	38	164
680 G 36 0110	38	164
680 G 36 0402	38	40
680 G 36 0403	38	41
680 G 36 0407	38	43
680 G 36 0701	51	13
680 G 36 0702	51	22
680 G 36 0704	51	6
680 G 36 0705	51	20
680 G 36 0707	51	
680 G 40 0601	58	
680 G 41 0001	60	10
680 G 42 0003	59	24
680 G 43 0711	57	16A
680 G 44 0001	52	14
680 G 44 0002	52	16
680 G 44 0002	38	118
680 G 44 0002	38	118
680 G 44 0003	38	119
680 G 44 0003	38	119
680 G 44 0003	52	20
680 G 44 0005	52	21
680 G 44 0005	38	120
680 G 44 0005	38	120
680 G 51 0079	65	1
680 G 51 0080	65	1
680 G 51 0085	65	49
680 G 51 0094	65	49
680 G 52 0003	65	36
680 G 52 0004	65	11
680 G 52 0005	65	24
680 G 52 0006	65	23
680 G 52 0701	88	650
680 G 52 0702	65	
680 G 52 0703	65	
680 G 52 0704	65	
680 G 52 0705	65	
680 G 52 0707	65	
680 G 52 0708	65	
680 G 52 0709	65	
680 G 52 0710	65	
680 G 52 0711	65	
680 G 52 0712	65	
680 G 52 0713	65	
680 G 54 0003	66	13
680 G 54 0004	66	16
680 G 54 0005	66	17
680 G 54 0015	66	23
680 G 55 0002	19	1
680 G 55 0006	19	2
680 G 55 0008	19	8
680 G 55 0010	19	5
680 G 55 0017	19	7A
680 G 55 0017	38	28
680 G 55 0017	38	28
680 G 55 0018	19	14
680 G 55 0020	19	13
680 G 55 0022	19	33
680 G 58 0001	64	34
680 G 58 0003	64	31
680 G 58 0005	64	32
680 G 58 0006	64	33
680 G 58 0007	64	30
680 G 58 0008	64	29
680 G 58 0009	64	22
680 G 58 0010	64	38
680 G 58 0011	64	36
680 G 58 0012	64	15
680 G 58 0013	64	4
680 G 58 0015	64	19
680 G 58 0016	64	20
680 G 58 0018	64	21
680 G 58 0019	64	24
680 G 58 0019	64	23
680 G 58 0019	64	26
680 G 58 0020	64	25
680 G 58 0021	64	27
680 G 58 0021	64	28
680 G 58 0022	64	53
680 G 58 0022	36	16
680 G 58 0024	63	65
680 G 58 0026	64	47
680 G 58 0027	64	48
680 G 58 0028	64	50
680 G 58 0030	64	40
680 G 58 0031	64	52
680 G 58 0032	63	78
680 G 58 0033	63	77
680 G 59 0001	21	1
680 G 61 0001	80	1
680 G 61 0002	80	2
680 G 61 0003	80	3
680 G 76 0001	62	17
680 G 86 0001	81	5
680 G 86 0002	81	6
680 G 86 0003	81	7
680 G 86 0003	65	52
680 G 93 0004	67	16
680 G 93 0005	65	79
680 G 93 0006	65	80
680 G 93 0007	65	76
680 G 95 0002	88	12
680 G 95 0009	88	11
680 G 95 0010	88	15
680 G 95 0011	88	14
680 G 95 0012	88	13
680 G 97 0049	70	5
680 G 97 0050	70	52
680 G 97 0057	70	49
680 G 97 0060	70	57
680 G 97 0061	70	56
680 G 97 0064	70	71
680 G 97 0077	70	53
680 G 97 0083	70	59
680 G 97 0089	70	61
680 G 97 0090	70	60
680 G 97 0092	68	
680 G 97 0093	69	58
680 G 97 0094	68	33
680 G 97 0095	70	
680 G 97 0096	70	6
680 G 97 0097	70	
680 G 97 0101	70	62
680 K 29 0009	38	137
680 K 29 0009	38	137
680 M 23 0002	26	7
680 M 25 0004	30	17
680 M 25 0015	31	21
680 M 25 0017	31	22
680 M 25 0018	31	23
680 M 25 0019	31	26
680 M 25 0022	31	30
680 M 25 0022	31	30

Teil-Nr. No. de fabr.	Bild Ill.	Pos. Fig.
680 M 25 0026	31	34
680 M 25 0027	31	36
680 M 25 0030	31	24
680 M 25 0031	31	24
680 M 25 0033	31	37
680 M 25 0034	31	38
680 M 25 0035	33	23
680 M 25 0037	33	27
680 M 25 0041	31	20
680 M 25 0043	33	32
680 M 25 0060	33	35
680 M 28 0002	16	36
680 M 32 0015	37	57
680 M 35 0017	49	66
680 M 36 C004	49	19
680 M 57 0018	34	25
680 T 58 0004	64	35
681 27 0027	71	132
681 27 0137	74	53
681 27 0138	74	54
681 27 0167	74	39
681 27 0168	74	38
681 27 0169	74	58
681 27 0170	74	57
681 27 0191	74	41
681 27 0244	74	47
681 27 0245	74	48
681 27 C269	74	78
681 27 0269	74	60
682 11 0014	71	108
682 11 0016	71	117
682 11 0019	71	111
682 11 0021	71	114
682 11 0022	71	109
682 11 0065	71	
682 11 0066	71	123
682 11 0069	71	124
682 11 007C	71	128
682 11 0071	71	125
682 11 0072	71	141
682 11 0073	71	134
682 11 0076	71	121
682 11 0077	71	135
682 11 0083	71	136
682 11 0084	71	137
682 11 0086	71	144
682 16 0175	71	154
682 16 0202	71	157
682 16 0208	71	158
682 33 0008	72	11
682 33 0009	72	
682 33 0019	72	25
682 33 0020	72	24
682 33 0033	72	22
682 33 0037	72	
682 33 0038	72	
682 33 0041	72	7
682 33 0042	72	8
682 33 0043	72	9
682 33 0044	72	10
682 33 0047	72	5
682 33 0048	72	6
682 33 0059	72	38
682 33 0061	71	37
682 33 0062	71	36
682 33 0063	72	94
682 33 0069	71	39
682 33 0077	71	40
682 33 0170	71	41
682 34 0010	72	27
682 34 0011	72	28
682 34 0012	72	29
682 35 0001	72	49
682 35 0002	72	50
682 35 0005	72	39
682 35 0006	72	40
682 35 0018	72	48
682 35 0035	72	77
682 35 0036	72	78
682 35 0039	72	67
682 35 0039	77	51
682 35 0057	72	80
682 35 0058	72	85
682 35 0059	72	86
682 35 0061	72	87
682 35 0071	72	59
682 35 0076	72	51
682 35 0077	72	52
682 35 0078	72	53
682 35 0079	72	54
682 35 0088	72	41
682 35 0089	72	42
682 61 0146	71	48
682 61 0165	71	49
682 61 0166	71	50
682 62 0077	75	42
682 64 0016	75	36
682 64 0018	75	37
682 71 0004	72	46
682 71 0005	72	71
682 71 0008	71	19
682 71 0010	72	72
682 71 0014	72	69
682 71 0015	72	70
682 71 0016	72	47
682 71 0019	72	45
682 71 0020	72	72
682 71 0022	72	81
682 74 0046	63	29
682 74 0047	63	27
682 74 0049	63	30
682 74 0056	64	45
682 74 0060	63	40
682 77 0012	71	27
682 77 0012	71	66
682 77 0040	71	21
682 77 0046	71	28
682 77 0046	71	67
682 84 0062	77	3
682 84 C065	77	4
682 84 C068	77	8
682 84 0069	77	9
682 84 0070	77	13
682 84 C071	77	49
682 84 0081	77	20
682 84 C082	77	19
682 84 C084	77	26
682 84 0086	77	29
682 84 C087	77	28
682 84 C089	77	30
682 84 C090	77	22
682 84 C091	77	21
682 84 C102	77	15
682 84 C103	77	2
682 84 0106	77	39
682 84 C107	77	38
682 84 C108	77	36
682 84 0112	77	
682 84 0113	77	
682 84 0114	77	42
682 84 C115	77	43
682 84 C121	77	45
682 84 0122	77	44
682 B 13 0110	74	31
682 B 13 C111	74	27
682 B 16 0026	71	159
682 B 18 C040	76	15
682 B 18 0041	76	16
682 B 18 C111	76	13
682 B 18 C112	76	14
682 B 19 0022	76	8
682 B 19 0023	76	9
682 B 21 01C3	72	1
682 B 21 C104	72	2
682 B 23 0002	74	82
682 B 23 0003	74	83

Teil-Nr. No. de fabr.	Bild Ill.	Pos. Fig.
682 B 24 0105	71	71
682 B 24 0106	71	70
682 B 27 0012	74	13
682 B 27 0023	74	75
682 B 27 0029	74	2
682 B 27 0036	74	7
682 B 27 0045	74	3
682 B 27 0054	74	14
682 B 27 0055	74	11
682 B 27 0123	74	96
682 B 27 0127	74	79
682 B 28 0020	78	5
682 B 28 0036	78	2
682 B 31 0103	74	17A
682 B 33 0108	72	33
682 B 33 0109	72	34
682 B 35 0123	72	83
682 B 35 0126	71	
682 B 35 0127	72	73
682 B 35 0128	72	74
682 B 35 0129	72	75
682 B 35 0130	72	65
682 B 35 0131	72	66
682 B 35 0134	72	
682 B 35 0135	72	
682 B 35 0136	72	
682 B 35 0137	72	
682 B 35 0700	71	7
682 B 35 0701	71	8
682 B 35 0703	71	18
682 B 35 0704	71	20
682 B 35 0705	71	20A
682 B 51 0005	75	29
682 B 51 0013	75	30
682 B 61 0108	72	90
682 B 61 0109	72	91
682 B 64 0003	75	38
682 B 68 0006	74	18
682 B 69 0005	74	19
682 B 69 0020	74	17
682 B 69 0021	74	16
682 B 71 0103	71	5
682 B 71 0104	71	6
682 B 71 0207	71	4
682 B 71 0700	71	9
682 B 71 0701	71	10
682 B 71 0702	71	15
682 B 71 0704	71	14
682 B 71 0706	71	13
682 B 74 0149	63	28
682 B 74 0150	63	31
682 B 74 0151	63	32
682 B 74 0152	63	33
682 B 74 0153	63	34
682 B 74 0154	63	35
682 B 74 0155	63	36
682 B 74 0156	63	37
682 B 74 0157	63	38
682 B 74 0158	63	39
682 B 74 0161	64	45A
682 B 77 0005	71	63
682 B 77 0115	71	59
682 B 83 0133	71	104
682 B 83 0136	71	102
682 B 83 0137	71	103
682 E 51 0007	73	7
682 G 11 0009	71	116
682 G 13 0002	74	15
682 G 13 0005	74	
682 G 13 0006	74	30
682 G 13 0008	74	33
682 G 16 0014	64	1
682 G 16 0017	64	64
682 G 16 0020	64	54
682 G 16 0023	64	62
682 G 16 0025	63	79
682 G 16 0027	64	68
682 G 16 0028	64	66
682 G 16 0029	64	67
682 G 16 0030	64	46
682 G 16 0035	64	68A
682 G 16 0036	64	68A
682 G 18 0004	76	12
682 G 19 0003	76	1
682 G 19 0004	76	2
682 G 19 0007	76	
682 G 19 0008	76	3
682 G 19 0014	76	4
682 G 19 0015	76	5
682 G 19 0021	76	6
682 G 19 0022	76	7
682 G 19 0103	76	1
682 G 19 0104	76	2
682 G 19 0107	76	
682 G 19 0108	76	3
682 G 19 0114	76	4
682 G 19 0115	76	5
682 G 21 0601	72	
682 G 24 0001	71	76
682 G 27 0028	74	1
682 G 27 0120	74	37
682 G 33 0003	72	
682 G 33 0004	72	
682 G 33 0005	72	3
682 G 33 0006	72	4
682 G 42 0003	73	1
682 G 42 0005	73	4
682 G 42 0006	73	4
682 G 42 0007	73	6
682 G 42 0009	73	3
682 G 42 0010	73	8
682 G 42 0011	73	9
682 G 42 0012	73	2
682 G 42 0015	73	8
682 G 42 0016	73	3
682 G 52 0706	65	
682 G 62 0001	75	40
682 G 62 0002	75	41
682 G 64 0001	75	
682 G 64 0003	75	1
682 G 64 0004	75	
682 G 71 0101	71	2
682 G 71 0207	71	3
682 G 72 0001	63	1
682 G 72 0002	63	4
682 G 72 0003	63	5
682 G 72 0006	63	7
682 G 72 0009	63	55
682 G 72 0010	63	56
682 G 72 0011	63	13
682 G 72 0012	63	55A
682 G 72 0014	63	12
682 G 72 0025	63	57
682 G 73 0002	63	18
682 G 73 0003	63	19
682 G 74 0004	64	
682 G 74 0004	63	26
682 G 76 0018	63	46
682 G 76 0019	63	46A
682 G 76 0020	65	90
682 G 76 0022	65	85
682 G 76 0031	65	92
682 G 76 0032	65	91
682 G 76 0033	65	99
682 G 76 0034	63	69
682 G 76 0035	65	100
682 G 76 0036	65	88
682 G 76 0042	65	101
682 G 76 0043	65	102
682 G 76 0044	65	103
682 G 77 0003	71	25
682 G 77 0004	71	24A
682 G 77 0005	71	24
682 G 77 0006	71	166
682 G 77 0010	63	50
682 G 83 0002	74	88

Teil-Nr. No. de fabr.	Bild Ill.	Pos. Fig.
682 G 64 0005	77	13A
682 G 84 0008	77	12A
682 G 84 0010	64	44A
682 G 84 0012	77	14
682 G 87 0006	79	5
682 G 87 0007	79	6
682 G 87 0010	79	24
682 G 87 0011	79	25
682 G 87 0014	79	8
682 G 87 0015	79	9
682 G 87 0018	79	18
682 G 87 0019	79	19
682 G 87 0022	79	20
682 G 87 0027	79	12
682 G 87 0030	79	13
682 G 87 0032	79	33
682 G 87 0035	79	34
682 G 87 0036	79	38
682 G 87 0040	79	29
682 G 87 0044	79	40
682 G 87 0048	79	27
682 G 87 0056	79	53
682 G 90 0601	71	1
682 N 11 0001	71	107
682 N 77 0007	71	31
682 N 78 0003	71	45
682 N 84 0005	77	14
682 N 84 0006	64	44
682 U 64 0006	75	26
683 B 71 0702	71	11
683 B 71 0703	71	12
690 F 08 0003	19	15
730 33 0013	29	65
780 18 0021	16	
780 21 0002	29	17
780 21 0007	29	17A
780 22 0088	31	13
780 22 0089	31	14
780 23 0008	26	13
780 24 0002	29	47
780 24 0010	29	50
780 24 0011	29	51
780 24 0019	29	26
780 24 0026	29	9
780 24 0026	29	16
780 24 0027	29	13
780 24 0028	29	12
780 24 0029	29	37
780 24 0053	29	43
780 24 0055	29	32
780 24 0057	29	34
780 24 0058	29	39
780 24 0059	29	38
780 24 0085	29	52
780 27 0002	33	79
780 28 0017	33	4
780 31 0031	35	7
780 31 0707	35	10
780 31 0708	35	15
780 31 0709	35	14
780 31 0710	35	13
780 31 0712	35	16
780 31 0714	35	9
780 34 0043	52	26
780 34 0043	54	29
780 34 0044	52	27
780 34 0044	54	28
780 34 0172	36	18
780 35 0021	50	7
780 35 0054	50	4
780 35 0097	50	27
780 36 0035	38	5
780 36 0035	38	5
780 36 0076	38	103
780 36 0076	38	103
780 36 0357	38	90
780 43 0707	57	3
780 43 0708	57	4
780 44 0035	52	7
780 44 0035	53	
780 44 0036	52	8
780 44 0036	53	
780 44 0702	53	16
780 47 0007	56	64
780 47 0009	56	44
780 47 0012	56	42
780 47 0027	56	63
780 47 0704	36	20
780 47 0713	36	1
780 47 0714	36	2
780 47 0715	36	4
780 47 0716	36	5
780 47 0717	56	54
780 47 0718	56	55
780 47 0719	56	56
780 47 0720	36	19
780 47 0721	36	22
780 47 0722	36	23
780 47 0723	36	24
780 47 0726	56	50
780 47 0727	56	51
780 47 0728	56	52
780 47 0729	56	52
780 47 0730	56	52
780 47 0731	36	25
780 47 0732	56	26
780 47 0733	56	26
780 47 0734	56	26
780 47 0736	56	33
780 47 0739	56	26
780 53 0009	22	9
780 53 0024	22	8
780 53 0701	22	2
780 53 0702	22	
780 53 0703	22	
780 54 0017	66	12
780 57 0007	20	38
780 57 0010	20	1
780 57 0023	20	6
780 57 0030	20	25
780 57 0030	20	45
780 57 0039	20	13
780 57 0041	20	5
780 58 0003	36	17
780 62 0030	65	75
780 86 0030	81	1
780 C 18 0008	16	19
782 16 0010	74	70
782 16 0010	71	81
782 16 0035	36	9
782 16 0037	36	12
782 16 0038	36	11
782 19 0040	76	10
782 19 0041	76	11
782 19 0044	71	83
782 19 0045	71	82
782 23 0026	71	87
782 27 0036	74	61
782 27 0037	74	67
782 41 0007	71	91
782 41 0008	71	96
782 41 0009	71	98
782 41 0011	71	99
782 51 0003	75	1
782 51 0012	75	19
782 51 0016	75	9
782 51 0019	75	22
782 51 0022	75	14
782 51 0024	75	15
782 51 0028	75	4
782 51 0029	75	23
782 51 0030	75	13
782 51 0031	75	10
782 51 0033	75	11
782 64 0001	75	21
782 64 0003	75	25

Teil-Nr. No. de fabr.	Bild Ill.	Pos. Fig.
782 72 0005	63	81
782 72 0007	63	81
782 87 0006	79	
782 87 0007	79	5C
790 00 33 0017	5E	4
790 00 33 0017	3C	14
790 00 33 0017	25	51
790 00 33 0017	3E	6
790 00 41 0011	5E	11
80 35 0037	5E	43
80 53 0024	3C	50
80 53 0024	71	100
80 73 0116	3C	39
80 96 0162	2C	35
880 36 0004	3E	88
880 36 0004	3E	88
880 36 0005	3E	85
880 36 0005	3E	86
880 36 0005	52	13
880 36 0006	54	12
880 36 0006	3E	87
880 36 0006	3E	87
880 36 0042	3E	100
880 36 0042	3E	100
880 36 0080	3E	125
880 36 0080	3E	125
880 36 0083	3E	126
880 36 0083	3E	126
880 36 0162	3E	130
880 36 0162	3E	130
880 36 0168	3E	35
880 36 0168	3E	35
880 36 0169	3E	18
880 36 0169	3E	18
880 41 0059	5E	31
880 A 54 0083	66	20
890 00 24 0054	25	66
900 00 81 0042	1	55
900 00 81 0042	4	33

Teil-Nr. No. de fabr.	Bild Ill.	Pos. Fig.
900 00 81 0042	5	23
900 03 03 1082	19	30
900 03 05 9211	64	14
900 03 05 9252	2	133
900 03 06 9303	6	38
900 03 07 4314	25	27A
900 03 07 4345	30	18
900 03 07 4345	30	53
900 03 07 4346	25	19
900 03 07 4346	30	52
900 03 07 4347	37	39
900 03 07 4348	59	26
900 03 07 4660	58	25
900 03 07 4663	60	6
900 03 07 4663	60	23
900 03 07 4663	36	10
900 03 07 8204	23	13
900 03 07 8234	8	7
900 03 07 8449	36	3
900 03 09 8002	18	10
900 03 09 8008	11	46
900 03 09 8008	11	34
900 03 09 8008	10	42
900 03 09 8008	23	15
900 03 09 8008	19	25
900 03 09 8008	81	
900 03 09 8009	1	37
900 03 09 8009	1	42
900 03 09 8010	1	24
900 03 09 8010	7	38
900 03 09 8010	12	47
900 03 09 8010	5	40
900 03 09 8010	7	6
900 03 09 8010	2	119A
900 03 09 8010	18	12
900 03 09 8010	12	51
900 03 09 8010	4	54
900 03 09 8010	81	
900 03 09 8010	60	48

Teil-Nr. No. de fabr.	Bild Ill.	Pos. Fig.
900 03 09 8011	4	25
900 03 09 8011	16	3
900 03 09 8011	27	5
900 03 09 8012	36	5A
900 03 09 8012	58	6A
900 03 09 8012	38	74
900 03 09 8012	38	74
900 03 09 8013	34	32
900 03 09 8014	26	35
900 03 09 8014	19	17
900 03 09 8014	27	21
900 03 09 8014	29	63
900 03 09 8014	52	15
900 03 09 8014	38	146
900 03 09 8014	38	146
900 03 09 8014	54	14
900 03 09 8014	18	17
900 03 09 8014	7	26
900 03 09 8014	81	4
900 03 09 8016	12	35
900 03 09 8016	12	39
900 03 09 8020	16	12
900 03 09 8020	19	4
900 03 09 8020	1	68
900 03 09 8020	81	
900 03 09 8026	7	24
900 03 09 8026	38	7
900 03 09 8026	38	7
900 03 09 8026	23	58
900 03 09 8026	27	3
900 03 09 8026	30	40
900 03 09 8031	7	9
900 03 09 8031	6	52
900 03 09 8031	7	36
900 03 09 8031	81	
900 03 09 8086	81	
900 03 09 8086	7	28
900 03 09 8138	81	
900 03 12 9006	10	56A

Teil-Nr. No. de fabr.	Bild Ill.	Pos. Fig.
900 03 12 9006	11	66
900 03 12 9006	63	25
900 03 12 9008	77	12
900 03 12 9010	69	89
900 03 12 9012	77	53
900 03 12 9014	77	50
900 03 14 2300	8	34
900 03 14 2538	9	32
900 03 16 9124	38	
900 03 16 9124	38	
900 03 16 9124	38	
900 03 16 9124	38	
900 03 17 9913	74	89
900 03 17 9913	74	90
900 03 31 1015	3	17
900 03 31 1021	34	7
900 03 31 1027	31	19
900 03 31 1217	9	26
900 03 31 1217	9	15
900 03 31 1250	8	5
900 03 31 1409	6	33
900 03 31 1460	9	22
900 03 31 1460	9	13
900 03 31 1513	23	9
900 03 31 1529	31	2
900 03 31 1529	28	2
900 03 31 1609	9	46
900 03 31 5124	58	20
900 03 31 8444	25	32
900 03 32 2428	28	46
900 03 32 3033	59	16
900 03 32 3315	23	23
900 03 32 3427	31	8
900 03 32 4037	37	29
900 03 32 6045	59	14
900 03 32 6048	60	32
900 03 32 6048	36	12
900 03 32 6136	31	25
900 03 32 6148	37	24

Teil-Nr. / No. de fabr.	Bild / Ill.	Pos. / Fig.
900 03 32 6150	36	11
900 03 32 6150	60	24
900 03 32 6230	31	35
900 03 32 6327	59	21
900 03 33 0127	18	22
900 03 33 0183	29	7
900 03 33 0183	33	29
900 03 33 0183	29	22
900 03 33 0183	34	17
900 03 33 0222	33	76
900 03 33 0222	29	5
900 03 43 9924	62	19
900 03 43 9925	62	18
900 03 45 2414	63	2
900 03 45 2421	64	29
900 03 45 2421	63	49
900 03 45 2423	64	18
900 03 45 2425	63	51
900 03 45 2428	63	3
900 03 45 2428	63	8
900 03 45 2428	63	48
900 03 45 2433	63	47
900 03 45 2433	63	20
900 03 49 9577	38	147
900 03 49 9577	38	147
900 03 49 9805	38	133
900 03 49 9805	38	133
900 03 49 9811	58	60
900 03 49 9811	36	50
900 03 53 0021	77	46
900 03 55 3422	26	21
900 03 55 9050	38	65
900 03 55 9050	38	65
900 03 55 9313	38	148
900 03 55 9313	38	148
900 03 55 9318	81	
900 03 55 9385	38	53
900 03 55 9385	38	53
900 03 55 9516	38	20
900 03 55 9516	38	20
900 03 55 9520	38	11A
900 03 55 9520	38	11A
900 03 55 9532	38	99
900 03 55 9532	38	99
900 03 55 9538	38	11C
900 03 55 9538	38	11C
900 03 55 9539	38	11D
900 03 55 9539	38	11D
900 03 55 9547	38	19
900 03 55 9547	38	10
900 03 55 9561	38	21
900 03 55 9561	38	21
900 03 55 9562	38	11B
900 03 55 9562	38	11B
900 03 55 9569	38	70
900 03 55 9569	38	70
900 03 55 9578	38	45
900 03 55 9578	38	45
900 03 55 9621	38	73
900 03 55 9621	38	73
900 03 55 9621	38	116
900 03 55 9621	38	116
900 03 55 9647	38	8
900 03 55 9647	38	8
900 03 55 9697	38	46
900 03 55 9697	38	46
900 03 55 9751	38	16
900 03 55 9751	38	16
900 03 55 9810	38	101
900 03 55 9810	38	101
900 03 55 9810	26	23
900 03 58 9330	81	11
900 03 59 9430	38	4
900 03 59 9430	38	4
900 03 59 9437	38	4A
900 03 59 9437	38	4A
900 03 69 9564	71	155
900 03 70 0472	71	69
900 03 80 0031	2	135
900 03 80 0180	71	101
900 03 80 0317	67	14
900 03 80 0324	62	9
900 03 80 0324	4	50
900 03 80 0417	16	40
900 03 80 0417	62	62
900 03 80 0417	62	11
900 03 80 0417	20	22
900 03 80 0417	29	2
900 03 80 0418	26	8
900 03 80 0418	29	18
900 03 80 0421	26	26
900 03 80 0440	1	36
900 03 80 0441	1	36
900 03 80 0458	1	41
900 03 80 0458	1	41
900 03 80 0458	38	57
900 03 80 0458	38	57
900 03 80 0465	1	60
900 03 80 0465	11	5
900 03 80 0465	71	30
900 03 80 0466	1	74
900 03 80 0467	1	75
900 03 80 0471	1	64
900 03 80 0479	5	17
900 03 80 0479	29	19
900 03 80 0516	49	62
900 03 80 0516	38	84
900 03 80 0516	38	84
900 03 80 0516	66	19
900 03 80 0521	49	67
900 03 80 0521	8	26
900 03 80 0529	2	101
900 03 80 0529	38	142
900 03 80 0529	38	161
900 03 80 0529	38	142
900 03 80 0529	38	161
900 03 80 0529	54	8
900 03 80 0529	70	66
900 03 80 0536	4	24
900 03 80 0536	5	7
900 03 80 0536	65	35
900 03 80 0551	66	3
900 03 80 0562	65	16
900 03 80 0566	18	11
900 03 80 0568	49	4
900 03 80 0579	5	36
900 03 80 0579	4	42
900 03 80 0579	66	7
900 03 80 0609	30	49
900 03 80 0619	66	14
900 03 80 0619	69	7
900 03 80 0633	18	18
900 03 80 0637	65	32
900 03 80 0664	71	97
900 03 80 0721	68	6
900 03 80 0737	69	17
900 03 80 0821	56	66
900 03 80 2218	56	6D
900 03 80 2218	36	5D
900 03 80 2307	20	42
900 03 80 2307	67	25
900 03 80 2307	67	21
900 03 80 2312	75	35
900 03 80 2312	71	60
900 03 80 2312	25	16
900 03 80 2312	11	22
900 03 80 2312	10	26
900 03 80 2321	6	50
900 03 80 2321	10	54
900 03 80 2321	11	63
900 03 80 2321	74	91
900 03 80 2321	77	16
900 03 80 2321	74	93
900 03 80 2321	77	40
900 03 80 2321	75	31
900 03 80 2321	71	129

Teil-Nr. No. de fabr.	Bild Ill.	Pos. Fig.
900 03 80 2321	71	22
900 03 80 2321	74	76
900 03 80 2321	71	167
900 03 80 2321	36	7
900 03 80 2321	38	156
900 03 80 2321	37	27
900 03 80 2329	67	17
900 03 80 2331	71	130
900 03 80 2331	51	4
900 03 80 2336	19	28
900 03 80 2336	23	31
900 03 80 2411	29	60
900 03 80 2411	74	68
900 03 80 2411	70	41
900 03 80 2411	2	123
900 03 80 2415	23	5
900 03 80 2415	20	8
900 03 80 2419	26	15
900 03 80 2419	29	41
900 03 80 2419	21	10
900 03 80 2419	4	29
900 03 80 2419	6	45
900 03 80 2419	17	24
900 03 80 2419	5	26
900 03 80 2419	8	23
900 03 80 2419	74	84
900 03 80 2419	74	64
900 03 80 2419	71	84
900 03 80 2419	71	77
900 03 80 2419	38	37
900 03 80 2419	38	37
900 03 80 2419	62	26
900 03 80 2424	38	
900 03 80 2424	38	
900 03 80 2424	38	
900 03 80 2424	50	28
900 03 80 2424	71	92
900 03 80 2424	69	59
900 03 80 2424	2	111

Teil-Nr No. de fabr.	Bild Ill.	Pos. Fig.
900 03 80 2424	1	40
900 03 80 2424	8	42
900 03 80 2424	29	29
900 03 80 2424	26	10
900 03 80 2424	33	59
900 03 80 2424	33	6
900 03 80 2426	1	58
900 03 80 2427	4	32
900 03 80 2427	5	22
900 03 80 2428	23	56
900 03 80 2432	22	11
900 03 80 2438	11	48
900 03 80 2438	9	30
900 03 80 2447	6	25
900 03 80 2447	25	38
900 03 80 2503	37	60
900 03 80 2503	60	42
900 03 80 2506	38	108
900 03 80 2506	38	108
900 03 80 2506	22	5
900 03 80 2511	52	17
900 03 80 2515	38	
900 03 80 2515	38	
900 03 80 2515	21	27
900 03 80 2515	65	55
900 03 80 2515	66	10
900 03 80 2515	2	126
900 03 80 2515	9	19
900 03 80 2515	9	10
900 03 80 2519	59	28
900 03 80 2523	65	70
900 03 80 2523	65	106
900 03 80 2523	66	18
900 03 80 2523	65	52A
900 03 80 2523	1	37E
900 03 80 2523	17	10
900 03 80 2523	32	2
900 03 80 2523	38	94
900 03 80 2523	38	104

Teil-Nr. No. de fabr.	Bild Ill.	Pos. Fig.
900 03 80 2523	49	7
900 03 80 2523	37	41
900 03 80 2523	49	36
900 03 80 2523	38	104
900 03 80 2523	38	94
900 03 80 2523	50	9
900 03 80 2527	38	25
900 03 80 2527	38	25
900 03 80 2527	2	130
900 03 80 2527	70	72
900 03 80 2532	19	6
900 03 80 2532	17	30
900 03 80 2532	25	9A
900 03 80 2561	62	5
900 03 80 2616	21	8
900 03 80 2622	56	57
900 03 80 2626	56	27
900 03 80 2727	70	68
900 03 80 3421	38	156
900 03 80 3424	1	65
900 03 80 3626	52	4
900 03 80 3626	69	61
900 03 80 3626	21	21
900 03 80 3631	67	7
900 03 80 3631	69	73
900 03 80 3633	67	10
900 03 80 3633	21	33
900 03 80 3639	21	32
900 03 80 3643	67	4
900 03 80 3643	70	50
900 03 80 3701	3	14
900 03 80 3734	9	35
900 03 80 3734	67	8
900 03 80 3734	60	46
900 03 80 3734	54	3
900 03 80 3737	65	8
900 03 80 3737	65	81
900 03 80 3737	21	29
900 03 80 3742	21	35

Teil-Nr. No. de fabr.	Bild Ill.	Pos. Fig.
900 03 80 3742	65	6
900 03 80 3743	60	19
900 03 80 3746	65	8A
900 03 80 3747	70	74
900 03 80 3753	65	86
900 03 80 3761	65	84
900 03 80 3828	70	2
900 03 80 3843	68	9A
900 03 80 3844	68	9
900 03 80 3844	56	72
900 03 80 3946	65	77
900 03 81 1419	1	49
900 03 81 1422	5	19
900 03 81 2429	36	10
900 03 81 2523	25	48
900 03 81 3420	8	2
900 03 81 3423	8	3
900 03 81 3423	5	3
900 03 81 3434	5	5
900 03 81 3434	25	5
900 03 81 3458	5	4
900 03 81 3508	30	7
900 03 81 3514	1	8
900 03 81 3523	1	48
900 03 81 3523	2	117
900 03 81 3523	9	39
900 03 81 3523	36	2
900 03 81 3523	30	4
900 03 81 3523	58	2
900 03 81 3527	30	4
900 03 81 3532	25	2
900 03 81 3532	25	6
900 03 81 3537	4	3
900 03 81 3537	5	7
900 03 81 3537	2	118
900 03 81 3543	1	12
900 03 81 3543	58	3
900 03 81 3564	25	7
900 03 81 3564	30	5

Teil-Nr. No. de fabr.	Bild Ill.	Pos. Fig.
900 03 81 3582	5	8
900 03 81 3582	4	4
900 03 81 3583	3C	6
900 03 81 3638	2	103
900 03 81 3655	2	104
900 03 81 3655	37	2
900 03 81 3659	59	7
900 03 81 3773	37	14
900 03 81 3890	37	4
900 03 82 0038	63	7C
900 03 82 0111	72	7E
900 03 82 0111	72	79
900 03 82 0121	74	26A
900 03 82 0130	71	17
900 03 82 0221	79	35
900 03 82 0221	71	20B
900 03 82 0221	79	14
900 03 82 0227	72	55
900 03 82 0227	72	64
900 03 82 0227	63	14
900 03 82 0241	71	26
900 03 82 0241	74	12
900 03 82 0241	38	
900 03 82 0253	71	115
900 03 82 0261	63	58
900 03 82 0261	63	66
900 03 82 0316	74	40
900 03 82 2048	71	164
900 03 82 2055	77	5
900 03 82 2055	77	27
900 03 82 2108	64	13
900 03 82 2113	71	145
900 03 82 2121	72	60
900 03 82 2121	77	23
900 03 82 2121	71	138
900 03 82 2121	56	45
900 03 82 2121	64	65
900 03 82 2128	74	43
900 03 82 2135	38	
900 03 82 2135	38	
900 03 82 2145	38	
900 03 82 2145	38	
900 03 82 2145	38	
900 03 82 2145	38	
900 03 82 2151	38	
900 03 82 2151	36	30
900 03 82 2151	38	
900 03 82 2151	34	21
900 03 82 2161	33	50
900 03 82 2212	75	5
900 03 82 2212	64	41
900 03 82 2212	58	28
900 03 82 2224	64	55
900 03 82 2224	72	31
900 03 82 2224	79	2
900 03 82 2224	79	30
900 03 82 2232	71	33
900 03 82 2247	79	51
900 03 82 2247	65	93
900 03 82 2247	64	49
900 03 82 2262	63	21
900 03 82 2262	72	19
900 03 82 2312	64	58
900 03 82 2317	65	96
900 03 82 2317	71	151
900 03 82 2317	72	37
900 03 82 2324	71	43
900 03 82 2324	62	22
900 03 82 2324	63	41
900 03 82 2324	38	
900 03 82 2324	38	
900 03 82 2324	38	
900 03 82 2324	38	
900 03 82 2324	12	63
900 03 82 2338	38	
900 03 82 2338	38	
900 03 82 2338	74	4
900 03 82 2359	38	
900 03 82 2359	38	
900 03 82 2359	38	76
900 03 82 2359	38	76
900 03 82 2359	12	29
900 03 82 3220	71	72
900 03 82 3220	72	43
900 03 82 3328	64	2
900 03 82 5312	73	5
900 03 82 5321	72	30
900 03 82 5321	63	42
900 03 82 5321	20	2
900 03 82 5327	71	88
900 03 82 5420	74	8
900 03 82 5420	72	15
900 03 82 5447	71	38
900 03 82 7103	71	16
900 03 82 7115	79	41
900 03 82 7208	64	63
900 03 82 7222	63	52
900 03 83 2316	77	33
900 03 83 2431	69	14
900 03 83 5431	74	28
900 03 83 7115	72	23
900 03 84 1013	36	18
900 03 84 3002	64	51
900 03 84 3019	64	37
900 03 84 3041	77	37
900 03 84 3041	71	163
900 03 84 3061	74	59
900 03 84 3061	74	55
900 03 84 3061	74	62
900 03 84 3110	74	20
900 03 84 3110	79	26
900 03 84 3142	71	106
900 03 84 3152	75	24
900 03 84 3157	71	112
900 03 84 4009	72	26
900 03 84 4020	72	92
900 03 84 4020	75	28
900 03 84 4020	75	39
900 03 84 4020	71	51
900 03 84 4030	71	35
900 03 84 4117	79	39
900 03 84 4117	79	7
900 03 84 4121	75	43
900 03 84 4165	71	156
900 03 85 0125	74	32
900 03 85 2222	74	34
900 03 86 1107	25	43
900 03 86 1171	67	29
900 03 86 2030	7	5
900 03 86 2419	23	14
900 03 86 2428	22	19
900 03 86 2428	7	14
900 03 86 2428	8	38
900 03 86 2428	72	16
900 03 86 2478	10	5
900 03 86 2547	17	3
900 03 86 3115	57	23
900 03 86 9321	63	6
900 03 87 0221	50	21
900 03 87 0231	66	24
900 03 87 0231	16	22
900 03 87 0231	71	143
900 03 87 1207	63	76
900 03 87 1216	77	24
900 03 87 1216	79	45
900 03 87 1216	74	45
900 03 87 1216	71	139
900 03 87 1216	71	147
900 03 87 1216	38	
900 03 87 1216	38	
900 03 87 1216	38	
900 03 87 1216	38	
900 03 87 1216	38	
900 03 87 1216	38	

Teil-Nr. Nô. de fabr.	Bild Ill.	Pos. Fig.
900 03 87 1222 3E		
900 03 87 1222 3E		
900 03 87 1222 7S	23	
900 03 87 1222 71	64	
900 03 87 1222 7S	11	
900 03 87 1222 77	13B	
900 03 87 1222 7S	32	
900 03 87 1222 7S	4	
900 03 87 1222 75	8	
900 03 87 1222 72	5E	
900 03 87 1222 71	46	
900 03 87 1222 77	52	
900 03 87 1222 71	75	
900 03 87 1222 7S	37	
900 03 87 1222 7S	17	
900 03 87 1222 63	6C	
900 03 87 1222 64	43	
900 03 87 1222 5E	6E	
900 03 87 1222 65	54	
900 03 87 1222 63	68	
900 03 87 1222 63	17	
900 03 87 1222 63	24	
900 03 87 1222 63	54	
900 03 87 1222 64	57	
900 03 87 1222 1S	31	
900 03 87 1222 36	5E	
900 03 87 1223 71	14S	
900 03 87 1232 72	8S	
900 03 87 1232 71	9C	
900 03 87 1232 67	18	
900 03 87 1232 71	12C	
900 03 87 1232 71	61	
900 03 87 1232 71	152	
900 03 87 1232 2C	16	
900 03 87 1232 1S	2S	
900 03 87 1232 2C	1S	
900 03 87 1232 62	23	
900 03 87 1232 3E	77	
900 03 87 1232 3E		

Teil-Nr. No. de fabr.	Bild Ill.	Pos. Fig.
900 03 87 1232 3E		
900 03 87 1232 38		
900 03 87 1232 38		
900 03 87 1232 38		
900 03 87 1232 38	77	
900 03 87 1232 38		
900 03 87 1232 38		
900 03 87 1232 38		
900 03 87 1232 10	55	
900 03 87 1232 10	28	
900 03 87 1232 11	64	
900 03 87 1232 11	24	
900 03 87 1252 17	3A	
900 03 87 1252 17	25	
900 03 87 1252 6	40	
900 03 87 1252 5	19	
900 03 87 1252 11	56	
900 03 87 1252 8	17	
900 03 87 1252 10	47	
900 03 87 1252 36	15	
900 03 87 1252 38		
900 03 87 1252 38	58	
900 03 87 1252 38	58	
900 03 87 1252 37	55	
900 03 87 1252 50	24	
900 03 87 1252 49	27	
900 03 87 1252 62	29	
900 03 87 1252 63	63	
900 03 87 1252 62	13	
900 03 87 1252 26	11	
900 03 87 1252 21	12	
900 03 87 1252 26	5	
900 03 87 1252 33	5	
900 03 87 1252 23	40	
900 03 87 1252 25	28	
900 03 87 1252 25	39	
900 03 87 1252 34	15	
900 03 87 1252 30	33	
900 03 87 1252 71	122	

Teil-Nr. No. de fabr.	Bild Ill.	Pos. Fig.
900 03 87 1252 71	60	
900 03 87 1252 74	86	
900 03 87 1252 74	9	
900 03 87 1252 71	95	
900 03 87 1259 38	157	
900 03 87 1259 38	157	
900 03 87 1305 38	95	
900 03 87 1305 50	3	
900 03 87 1305 38		
900 03 87 1305 37	7	
900 03 87 1305 38		
900 03 87 1305 38	26	
900 03 87 1305 49	9	
900 03 87 1305 38	95	
900 03 87 1305 38		
900 03 87 1305 38		
900 03 87 1305 38	26	
900 03 87 1305 38	162	
900 03 87 1305 38	162	
900 03 87 1305 49	63	
900 03 87 1305 49	72	
900 03 87 1305 49	53	
900 03 87 1305 68	29	
900 03 87 1305 25	3	
900 03 87 1305 21	4	
900 03 87 1305 22	4	
900 03 87 1305 25	50	
900 03 87 1305 25	9	
900 03 87 1305 23	12	
900 03 87 1305 19	12	
900 03 87 1305 30	8	
900 03 87 1305 33	43	
900 03 87 1305 25	21	
900 03 87 1305 33	67	
900 03 87 1305 58	8	
900 03 87 1305 65	71	
900 03 87 1305 59	30	
900 03 87 1305 65	51	
900 03 87 1305 62	14	

Teil-Nr. No. de fabr.	Bild Ill.	Pos. Fig.
900 03 87 1305 66		21
900 03 87 1305 16		24
900 03 87 1305 9		8
900 03 87 1305 16		37
900 03 87 1305 16		34
900 03 87 1305 17		11
900 03 87 1319 58		30
900 03 87 1319 69		9
900 03 87 1319 49		13
900 03 87 1319 37		43
900 03 87 1319 49		21
900 03 87 1330 65		66
900 03 87 1333 60		40
900 03 87 1335 70		30
900 03 87 1349 21		25
900 03 87 1502 33		36
900 03 87 1510 68		27
900 03 87 1526 49		48
900 03 87 1534 58		32
900 03 87 1534 6		29
900 03 87 1536 26		36
900 03 87 1544 56		60
900 03 87 1566 56		48
900 03 87 1577 68		44
900 03 87 1578 37		10
900 03 87 2236 57		16C
900 03 87 2239 59		8
900 03 87 2247 37		15
900 03 87 2263 37		5
900 03 87 2263 23		27
900 03 87 2345 34		26
900 03 87 2345 65		59
900 03 87 2345 69		12
900 03 87 2351 3C		46
900 03 87 2351 57		13
900 03 87 2359 57		24
900 03 87 2369 28		34
900 03 87 2369 31		6
900 03 87 8204 1		73

Teil-Nr. No. de fabr.	Bild Ill.	Pos. Fig.
900 03 88 0213	16	4
900 03 88 0510	75	12
900 03 88 1340	28	45
900 03 88 6814	19	7
900 03 88 7119	78	4
900 03 88 8610	69	15
900 03 88 8610	8	44
900 03 88 8610	38	
900 03 88 8610	38	
900 03 88 8610	50	29
900 03 88 8614	70	67
900 03 88 8614	70	73
900 03 88 8614	65	17
900 03 88 8614	65	107
900 03 88 8615	35	8
900 03 88 8618	65	33
900 03 88 8619	65	105
900 03 88 8619	65	74
900 03 88 8619	70	51
900 03 88 8622	70	75
900 03 88 8622	65	9
900 03 88 8622	60	14
900 03 88 8624	68	10
900 03 88 8624	70	3
900 03 88 8626	65	46
900 03 88 8719	36	31
900 03 88 8736	65	67
900 03 88 8776	21	26
900 03 90 1205	29	49
900 03 90 1213	4	12
900 03 90 1309	1	2
900 03 90 1310	60	39
900 03 90 1314	71	42
900 03 90 1322	5	6
900 03 90 1328	16	20
900 03 90 1406	9	34
900 03 90 1409	1	10
900 03 90 1416	5	25
900 03 90 1416	4	28

Teil-Nr. No. de fabr.	Bild Ill.	Pos. Fig.
900 03 90 1418	23	4
900 03 90 1420	3	2
900 03 90 1420	2	102
900 03 90 1420	37	3
900 03 90 1506	36	3
900 03 90 1507	1	9
900 03 90 1512	1	11
900 03 90 1512	2	105
900 03 90 1643	56	59
900 03 90 1700	58	12
900 03 90 2067	16	50
900 03 90 2071	30	32
900 03 90 2312	4	45
900 03 90 2315	1	51
900 03 90 2342	29	23
900 03 90 2478	34	14
900 03 90 2479	37	54
900 03 90 3008	71	126
900 03 90 3149	38	29
900 03 90 3149	38	29
900 03 90 3154	36	24
900 03 90 3161	33	52
900 03 90 3166	19	9
900 03 90 3175	49	55
900 03 90 3181	26	17
900 03 90 3192	49	73
900 03 90 3192	16	30
900 03 90 3193	26	28
900 03 90 3202	49	30
900 03 90 3203	33	19
900 03 90 3204	49	22
900 03 90 3214	33	55
900 03 90 4126	72	84
900 03 90 4214	75	16
900 03 90 4530	43	18
900 03 90 4538	38	145
900 03 90 4557	26	20B
900 03 90 9602	1	46F
900 03 90 9631	25	37

Teil-Nr. No. de fabr.	Bild Ill.	Pos. Fig.
900 03 90 9667	29	11A
900 03 90 9725	8	22
900 03 91 1112	75	3
900 03 91 1312	30	36
900 03 91 1615	75	20
900 03 91 2217	25	52
900 03 91 3520	52	24
900 03 91 3520	54	27
900 03 92 0013	74	26
900 03 92 0034	71	127
900 03 92 0041	77	11
900 03 92 0041	77	7
900 03 92 0041	77	32
900 03 92 0115	72	14
900 03 92 0115	20	24
900 03 92 0115	16	53
900 03 92 0140	56	38
900 03 92 0143	57	5
900 03 92 0211	38	21
900 03 92 0211	38	
900 03 92 0211	38	
900 03 92 0211	36	26
900 03 92 0211	37	53A
900 03 92 0211	19	11
900 03 92 0211	20	11
900 03 92 0211	26	30
900 03 92 0211	33	54
900 03 92 0211	26	19
900 03 92 0211	75	18
900 03 92 0217	16	32
900 03 92 0217	49	75
900 03 92 0217	49	57
900 03 92 0221	79	21
900 03 92 0221	74	80
900 03 92 0231	57	16D
900 03 92 0231	59	9
900 03 92 0237	37	16
900 03 92 0317	49	33
900 03 92 0317	54	38

Teil-Nr. No. de fabr.	Bild Ill.	Pos. Fig.
900 03 92 0317	36	28
900 03 92 0317	33	21
900 03 92 0337	34	27
900 03 92 0337	49	18
900 03 92 0337	37	6
900 03 92 0337	65	60
900 03 92 0337	69	13
900 03 92 0347	65	27
900 03 92 0347	57	14
900 03 92 0347	30	47
900 03 92 0351	57	25
900 03 92 0417	33	16
900 03 92 0431	28	35
900 03 92 0431	31	7
900 03 92 0442	37	47
900 03 92 0442	59	33
900 03 92 0560	56	70
900 03 92 4235	6	31
900 03 92 7255	75	27
900 03 93 0211	38	31
900 03 93 0221	63	74
900 03 93 0231	38	
900 03 93 0231	38	
900 03 93 0231	38	
900 03 93 0231	38	
900 03 93 0231	38	
900 03 93 0231	38	
900 03 93 0231	38	
900 03 93 0231	74	44
900 03 93 0231	72	61
900 03 93 0231	34	22
900 03 93 0231	33	48
900 03 93 0241	71	105
900 03 93 0241	71	73
900 03 93 0241	72	56
900 03 93 0241	75	6
900 03 93 0241	74	25
900 03 93 0241	77	10

Teil-Nr. No. de fabr.	Bild Ill.	Pos. Fig.
900 03 93 0251	77	6
900 03 93 0251	77	34
900 03 93 0251	77	17
900 03 93 0251	75	32
900 03 93 0251	77	31
900 03 93 0251	72	35
900 03 93 0251	71	118
900 03 93 0251	71	131
900 03 93 0251	38	
900 03 93 0251	38	
900 03 93 0251	1	46E
900 03 93 0261	8	43
900 03 93 0261	36	13
900 03 93 0261	71	85
900 03 93 0261	71	78
900 03 93 0261	71	93
900 03 93 0261	74	65
900 03 93 0261	22	10
900 03 93 0261	20	15
900 03 93 0261	62	27
900 03 93 027C	56	35
900 03 93 0271	38	106
900 03 93 0271	37	61
900 03 93 0271	49	8
900 03 93 0271	38	30
900 03 93 0271	49	74
900 03 93 0271	38	
900 03 93 0271	38	30
900 03 93 0271	49	56
900 03 93 0271	38	106
900 03 93 0271	38	93
900 03 93 0271	38	
900 03 93 0271	60	26
900 03 93 0271	26	29
900 03 93 0271	20	10
900 03 93 0271	75	17
900 03 93 0271	16	8
900 03 93 0271	19	10
900 03 93 0271	16	31

Teil-Nr. No. de fabr.	Bild Ill.	Pos. Fig.
900 03 93 0282	67	5
900 03 93 0282	49	31
900 03 93 0282	54	37
900 03 93 0291	9	36
900 03 93 0291	70	70
900 03 93 0301	68	45
900 03 93 0311	30	45
900 03 93 0311	23	26
900 03 93 0311	33	15
900 03 93 0322	49	17
900 03 93 0371	38	93
900 03 93 0376	49	78
900 03 93 0521	72	13
900 03 93 0521	78	3
900 03 93 1022	63	75
900 03 93 1042	71	140
900 03 93 1042	72	62
900 03 93 1042	74	46
900 03 93 1042	77	25
900 03 93 1042	79	44
900 03 93 1042	71	148
900 03 93 1042	38	
900 03 93 1042	38	
900 03 93 1042	56	46
900 03 93 1042	33	49
900 03 93 1062	19	32
900 03 93 1062	58	6F
900 03 93 1062	58	29
900 03 93 1062	38	
900 03 93 1062	36	5F
900 03 93 1062	38	
900 03 93 1062	72	32
900 03 93 1062	72	20
900 03 93 1062	79	31
900 03 93 1062	72	57
900 03 93 1062	71	32A
900 03 93 1062	79	52
900 03 93 1062	71	74
900 03 93 1062	71	65

Teil-Nr. No. de fabr.	Bild Ill.	Pos. Fig.
900 03 93 1062	79	22
900 03 93 1062	75	7
900 03 93 1062	79	10
900 03 93 1062	74	61
900 03 93 1062	79	36
900 03 93 1062	79	16
900 03 93 1062	79	3
900 03 93 1062	72	36
900 03 93 1062	71	47
900 03 93 1062	63	23
900 03 93 1062	63	67
900 03 93 1062	64	42
900 03 93 1062	65	95
900 03 93 1062	64	56
900 03 93 1062	63	16
900 03 93 1062	63	59
900 03 93 1062	63	53
900 03 93 1082	62	24
900 03 93 1082	63	44
900 03 93 1082	67	15
900 03 93 1082	63	10
900 03 93 1082	64	59
900 03 93 1082	65	98
900 03 93 1082	77	41
900 03 93 1082	74	92
900 03 93 1082	74	77
900 03 93 1082	71	23
900 03 93 1082	74	94
900 03 93 1082	67	27
900 03 93 1082	71	133
900 03 93 1082	67	23
900 03 93 1082	71	62
900 03 93 1082	71	153
900 03 93 1082	75	33
900 03 93 1082	77	18
900 03 93 1082	71	119
900 03 93 1082	77	35
900 03 93 1082	67	19
900 03 93 1082	71	168

Teil-Nr. No. de fabr.	Bild Ill.	Pos. Fig.
900 03 93 1082	74	6
900 03 93 1082	71	44
900 03 93 1082	71	89
900 03 93 1082	36	
900 03 93 1082	36	
900 03 93 1082	36	8
900 03 93 1082	36	
900 03 93 1082	36	
900 03 93 1082	38	78
900 03 93 1082	36	
900 03 93 1082	36	
900 03 93 1082	36	
900 03 93 1082	36	78
900 03 93 1082	36	
900 03 93 1082	25	44
900 03 93 1082	25	17
900 03 93 1082	12	64
900 03 93 1082	4	51
900 03 93 1082	10	27
900 03 93 1082	12	74
900 03 93 1102	10	46
900 03 93 1102	16	41
900 03 93 1102	17	26
900 03 93 1102	11	55
900 03 93 1102	29	20
900 03 93 1102	33	60
900 03 93 1102	26	6
900 03 93 1102	29	30
900 03 93 1102	21	13
900 03 93 1102	31	40
900 03 93 1102	26	27
900 03 93 1102	26	16
900 03 93 1102	29	4
900 03 93 1102	22	12
900 03 93 1102	25	29
900 03 93 1102	26	9
900 03 93 1102	20	9
900 03 93 1102	29	61
900 03 93 1102	50	20

Teil-Nr. No. de fabr.	Bild Ill.	Pos. Fig.
900 03 93 1102	38	55
900 03 93 1102	38	38
900 03 93 1102	49	28
900 03 93 1102	38	59
900 03 93 1102	36	14
900 03 93 1102	38	
900 03 93 1102	38	38
900 03 93 1102	74	87
900 03 93 1102	74	66
900 03 93 1102	74	10
900 03 93 1102	74	29
900 03 93 1102	69	22
900 03 93 1102	71	86
900 03 93 1102	71	94
900 03 93 1102	71	79
900 03 93 1102	74	69
900 03 93 1102	63	64
900 03 93 1102	62	28
900 03 93 1122	66	11
900 03 93 1122	65	52
900 03 93 1122	65	72
900 03 93 1122	66	22
900 03 93 1122	65	56
900 03 93 1122	70	8
900 03 93 1122	38	27
900 03 93 1122	49	37
900 03 93 1122	38	163
900 03 93 1122	38	
900 03 93 1122	38	163
900 03 93 1122	37	8
900 03 93 1122	38	96
900 03 93 1122	49	64
900 03 93 1122	38	27
900 03 93 1122	49	68
900 03 93 1122	38	109
900 03 93 1122	54	9
900 03 93 1122	38	
900 03 93 1122	52	10
900 03 93 1122	38	109

Teil-Nr. No. de fabr.	Bild Ill.	Pos. Fig.
900 03 93 1122	38	85
900 03 93 1122	38	96
900 03 93 1122	59	29
900 03 93 1122	50	10
900 03 93 1122	38	
900 03 93 1122	37	42
900 03 93 1122	38	
900 03 93 1122	49	10
900 03 93 1122	49	5
900 03 93 1122	22	6
900 03 93 1122	21	28
900 03 93 1122	33	44
900 03 93 1122	25	4
900 03 93 1122	25	22
900 03 93 1122	25	49
900 03 93 1122	30	9
900 03 93 1122	17	12
900 03 93 1122	16	35
900 03 93 1122	17	4
900 03 93 1142	12	60
900 03 93 1142	21	9
900 03 93 1142	52	5
900 03 93 1142	37	44
900 03 93 1142	69	8
900 03 93 1160	65	67
900 03 93 1162	60	41
900 03 93 1162	69	18
900 03 93 1162	70	69
900 03 93 1162	68	5
900 03 93 1162	36	22
900 03 93 1182	68	37
900 03 93 1232	67	22
900 03 93 1232	67	26
900 03 93 1232	65	97
900 03 93 2008	20	17
900 03 93 2008	11	23
900 03 93 2016	18	19
900 03 93 2020	72	68
900 03 93 2021	6	51

Teil-Nr. No. de fabr.	Bild Ill.	Pos. Fig.
900 03 93 2021	23	32
900 03 93 2022	23	6
900 03 93 2023	23	57
900 03 93 2023	11	49
900 03 93 2023	1	66
900 03 93 2023	2	112
900 03 93 2024	2	115
900 03 93 2024	2	121
900 03 93 2024	2	127
900 03 93 2024	17	29
900 03 93 2024	25	10
900 03 93 2024	62	15
900 03 93 2025	21	5
900 03 93 2025	9	20
900 03 93 2025	8	27
900 03 93 2025	9	11
900 03 93 2025	72	82
900 03 93 2030	1	61
900 03 93 2030	8	24
900 03 93 2030	8	18
900 03 93 2030	5	18
900 03 93 2030	5	20
900 03 93 2030	6	46
900 03 93 2030	6	41
900 03 93 2030	9	31
900 03 93 2030	17	4A
900 03 93 2030	24	21
900 03 93 2030	62	12
900 03 93 2033	23	41
900 03 93 2033	2	124
900 03 93 2212	60	45
900 03 93 2603	63	22
900 03 93 2603	63	15
900 03 93 2603	71	32
900 03 93 2613	71	68
900 03 93 3046	70	58
900 03 93 3046	16	29
900 03 93 3063	21	18
900 03 93 3067	33	9

Teil-Nr. No. de fabr.	Bild Ill.	Pos. Fig.
900 03 93 3072	33	39
900 03 93 3100	25	45
900 03 93 3100	29	35
900 03 93 3100	4	48
900 03 93 3105	54	19
900 03 93 3116	9	28
900 03 93 3200	70	64
900 03 93 3212	54	36
900 03 93 3251	23	21
900 03 93 3321	28	17
900 03 93 3351	28	5
900 03 93 3451	70	54
900 03 93 3451	70	12
900 03 93 3613	71	29
900 03 93 4063	5	18
900 03 93 4125	16	18
900 03 93 4180	7	2
900 03 93 4235	9	44
900 03 93 4235	8	4
900 03 93 4240	60	43
900 03 93 4260	3	18
900 03 93 4310	9	21
900 03 93 4310	9	12
900 03 93 4310	23	24
900 03 93 4360	34	8
900 03 93 4400	70	17
900 03 93 4425	31	18
900 03 93 5007	20	23
900 03 93 5007	16	52
900 03 93 5009	33	53
900 03 93 5009	26	18
900 03 93 5009	36	25
900 03 93 5009	49	43A
900 03 93 5013	36	27
900 03 93 5013	33	20
900 03 93 5023	29	36
900 03 93 5031	70	63
900 03 93 5362	28	43
900 03 93 5371	31	3

Teil-Nr. No. de fabr.	Bild Ill.	Pos. Fig.
900 03 93 5371	28	3
900 03 93 5407	63	45
900 03 93 5416	71	142
900 03 93 5419	68	28
900 03 93 5421	49	49
900 03 93 5424	21	34
900 03 93 5424	21	22
900 03 93 5431	21	36
900 03 93 5431	21	30
900 03 93 5435	56	67
900 03 93 5458	71	165
900 03 93 5469	72	17
900 03 93 5471	52	18
900 03 93 5523	56	58
900 03 93 5523	56	28
900 03 93 5813	3	24
900 03 93 6101	74	5
900 03 93 6216	34	30
900 03 93 6242	25	33
900 03 93 6245	58	13
900 03 93 625C	58	17
900 03 93 6260	58	24
900 03 93 6275	31	29
900 03 93 6275	31	29
900 03 93 6441	28	44
900 03 93 6512	20	31
900 03 93 6514	50	23
900 03 93 6517	33	22
900 03 93 6519	33	81
900 03 93 6519	16	38A
900 03 93 6618	49	44
900 03 93 6619	29	46
900 03 93 6621	49	51
900 03 93 7207	72	88
900 03 93 7224	6	28
900 03 93 7259	79	42
900 03 93 7273	79	43
900 03 93 7276	79	15
900 03 93 7279	74	95
900 03 93 7279	71	113
900 03 93 7279	63	43
900 03 93 7279	63	11
900 03 93 7282	74	85
900 03 93 7293	72	93
900 03 96 0570	3	6
900 03 96 0804	5	11
900 03 96 0807	56	41
900 03 96 0810	10	3
900 03 96 0810	11	3
900 03 96 0810	23	16
900 03 96 1902	1	4
900 03 96 2014	7	37
900 03 96 2014	2	119B
900 03 96 2014	60	47
900 03 96 2025	29	24
900 03 96 2025	29	64
900 03 96 2025	68	7
900 03 96 2030	1	67
900 03 96 2038	7	23
900 03 96 2038	38	33
900 03 96 2038	38	33
900 03 96 2040	8	45
900 03 96 2051	68	12
900 03 96 2124	70	65
900 03 96 2404	1	22
900 03 96 2603	11	45
900 03 96 2603	19	24
900 03 96 2607	4	53
900 03 96 2607	5	39
900 03 96 2607	1	23
900 03 96 2612	34	31
900 03 96 2621	19	16
900 03 96 2706	19	21
900 03 96 3085	2	107
900 03 96 3085	2	106
900 03 96 3085	1	46
900 03 96 3087	1	46
900 03 96 3106	72	12
900 03 96 3112	16	42
900 03 96 3112	25	35
900 03 96 3112	29	28
900 03 96 3112	56	62
900 03 96 3112	49	40
900 03 96 3112	57	15
900 03 96 3114	49	61
900 03 96 3114	60	4
900 03 96 3114	60	15
900 03 96 3114	65	41A
900 03 96 3115	65	41
900 03 96 3115	50	31
900 03 96 3115	29	62
900 03 96 3115	35	11
900 03 96 3122	35	12
900 03 96 3124	70	55
900 03 96 3130	33	66
900 03 96 3313	20	32
900 03 96 3316	50	19
900 03 96 3323	16	33
900 03 96 3614	20	18
900 03 96 3616	20	30
900 03 96 3623	50	22
900 03 96 3626	33	75
900 03 96 3626	16	25
900 03 96 3626	16	38
900 03 96 3636	33	11
900 03 96 4436	16	26
900 03 96 4436	49	52
900 03 96 4436	49	71
900 03 96 4444	50	2
900 03 96 4448	49	12
900 03 96 4448	49	20
900 03 98 9152	30	16
900 03 98 9201	30	2
900 03 98 9201	29	27
900 03 98 9203	25	26
900 03 98 9282	5	2
900 03 98 9312	17	7
900 03 98 9314	17	21
900 03 98 9480	30	30
900 03 98 9480	25	8
900 03 98 9480	36	4
900 03 98 9481	30	3
900 14 36 0252	38	33
900 00 21 0011	25	18
900 00 36 0313	38	159
990 00 36 0313	38	159
900 00 58 0018	64	11A
990 03 96 3114	33	58
900 14 36 0252	38	33